PROVIA projektiranje.svetovanje.ekologija

PROVIA d.o.o.
Kranjska cesta 24
4202 Naklo, Slovenija
tel: (+386) 08 205 64 26
info@provia.si www.provia.si

1. NASLOVNA STRAN NAČRTA - PRILOGA 1B

OSNOVNI PODATKI O GRADNJI

investitor	**OBČINA BLED** **Cesta svobode 13** **4260 Bled**
naziv gradnje	**PARKIRIŠČE POD BLEJSKIM GRADOM**
kratek opis gradnje	**Ureditev parkirišča pod Blejskim gradom za osebna vozila, avtodome ter polnjenje električnih vozil s spremljajočimi površinami za pešce in kolesarje ter ureditev novega uvoza in izvoza na parkirišče s priključkom na Rečiško cesto.**
vrste gradnje	**NOVOGRADNJA**

DOKUMENTACIJA

vrsta dokumentacije	**PZI (Projekt za izvedbo)**
sprememba dokumentacije	
številka projekta	**PR500A**

PODATKI O NAČRTU

strokovno področje načrta	**2 NAČRTI S PODROČJA GRADBENIŠTVA**
številka in naziv načrta	**2/1 NAČRT PARKIRIŠČA**
številka načrta	**PR500A-CE-PZI**
datum izdelave	**maj 2022**

PODATKI O IZDELOVALCU NAČRTA

ime in priimek pooblaščenega inženirja	**Matjaž Brezavšček, univ.dipl.inž.grad.**
identifikacijska številka	**G-1766**

MATJAŽ BREZAVŠČEK
univ. dipl. inž. grad.
IZS G-1766

podpis pooblaščenega inženirja

PODATKI O PROJEKTANTU

projektant (naziv družbe)	**PROVIA d.o.o.**
sedež družbe	**Kranjska cesta 24** **4202 Naklo**
vodja projekta	**Matjaž Brezavšček, univ.dipl.inž.grad.**
identifikacijska številka	**G-1766**

MATJAŽ BREZAVŠČEK
univ. dipl. inž. grad.
IZS G-1766

podpis vodje projekta

odgovorna oseba projektanta **Matjaž Brezavšček**

PROVIA projektiranje.svetovanje.ekologija

izvod **A 1 2 3**

PROVIA d.o.o.
Kranjska cesta 24
4202 Naklo, Slovenija
tel: (+386) 08 205 64 26
info@provia.si www.provia.si

2. KAZALO VSEBINE NAČRT

1. NASLOVNA STRAN NAČRTA - PRILOGA 1B **1**

2. KAZALO VSEBINE NAČRT **1**

4. TEHNIČNO POROČILO **1**

4.1 UVOD 1
4.2 PROJEKTNA IZHODIŠČA 1
4.3 OPIS OBSTOJEČEGA STANJA 2
4.4 POVZETKI PRILOŽENIH ELABORATOV 2
4.4.1 POVZETEK POROČILA O OCENI VOZIŠČNE KONSTRUKCIJE 2
4.4.2 POVZETEK GEOLOŠKO GEOTEHNIČNEGA POROČILA 3
4.4.2.1. SESTAVA TAL 4
4.4.2.2. MERITVE NOSILNOSTI TAL E_{VD} 4
4.4.2.3. LABORATORIJSKE PREISKAVE 5
4.4.3 POVZETEK ELABORATA DIMENZIONIRANJA VOZIŠČNE KONSTRUKCIJE 6
4.4.3.1. STANJE OBSTOJEČE VOZIŠČNE KONSTRUKCIJE 6
4.4.3.2. KLIMATSKI IN HIDROLOŠKI POGOJI 6
4.4.3.3. PROMETNE OBREMENITVE 6
4.4.3.4. DIMENZIJE VOZIŠČNE KONSTRUKCIJE 7
4.5 OPIS REŠITEV 7
4.5.1 PROMETNA UREDITEV 8
4.5.2 VOZIŠČNA KONSTRUKCIJA 8
4.5.2.1. Rekonstrukcija - novogradnja voziščne konstrukcije – TIP1 9
4.5.2.2. Rekonstrukcija - novogradnja voziščne konstrukcije – TIP2 10
4.5.2.3. Rekonstrukcija - novogradnja voziščne konstrukcije – TIP4 10
4.5.2.4. Površine za pešce in kolesarje – TIP5 10
4.5.2.5. Zahteve za kvaliteto in izvedbo 10
4.5.3 TLAKOVANJE Z GRANITNIMI KOCKAMI 11
4.5.3.1. Bordure iz granitnih kock 11
4.5.3.2. Tlakovanje z granitnimi kockami 12
4.5.3.3. Tlakovanje z betonskimi ploščami 12
4.5.4 KOMUNALNI VODI 13
4.5.4.1. Odvodnjavanje in meteorna kanalizacija 13
4.5.4.2. Fekalna kanalizacije 18
4.5.4.3. Smernice za polaganje cevovodov za ulični kanalizacijo 18
4.5.4.1. Javna razsvetljava 21
4.5.4.2. Plinovod 21
4.5.4.3. Vodovod 21
4.5.4.4. TK vodi 21
4.5.4.5. EE vodi 22
4.5.5 OPREMA PARKIRIŠČA 22
4.5.5.1. Parkirni avtomat 22
4.5.5.2. Terminal za elektriko 25
4.5.5.3. Terminal za pitno vodo 26
4.5.5.4. Terminal za odpadno vodo 27
4.5.5.5. Talna rešetka 28
4.5.5.6. Krmilna elektronika »štetje prometa na parkirišču« 28
4.5.5.7. LED prikazovalnik 28
4.5.5.8. Krmilna elektronika LED prikazovalnikov: 29
4.5.5.9. Progresivna spletna aplikacija (PWA) za spremljanje zasedenosti na parkiriščih in stanj na semaforjih 30
4.5.6 PROMETNA SIGNALIZACIJA 32
4.5.6.1. Vertikalna prometna signalizacija 32
4.5.6.2. Horizontalna prometna signalizacija 33
4.5.7 ZAKOLIČBENE TOČKE 34

PROVIA d.o.o.
Kranjska cesta 24
4202 Naklo, Slovenija
tel: (+386) 08 205 64 26
info@provia.si www.provia.si

5. POPIS DEL IN PROJEKTANTSKI PREDRAČUN.....1

6. GRAFIČNE PRILOGE.....1

PROVIA d.o.o.
Kranjska cesta 24
4202 Naklo, Slovenija
tel: (+386) 08 205 64 26
info@provia.si www.provia.si

4. TEHNIČNO POROČILO

4.1 UVOD

Po naročilu občine Bled smo prejeli naročilo za izdelavo projektne dokumentacije (IZP, DGD, PZI, IZN) za ureditev cest in parkirišča. Območje ureditve je razdeljeno na območje B in C. **Predmet tega projekta PR500A je celotno območje B** iz projektne naloge (parkirišče) ter oba nova cestna priključka obstoječe Rečiške ceste (JP 512493) in lokalne ceste LZ 012121 ter dostopne poti do novega parkirišča.

Na območju B je predvidena ureditev 216 PM mest za osebna vozila (199 navadnih parkirnih mest, 6 PM za električna vozila,11 parkirnih mest za invalide) in 15 PM za avtodome ter parkovna ureditev med parkiriščem in Rečiško cesto.

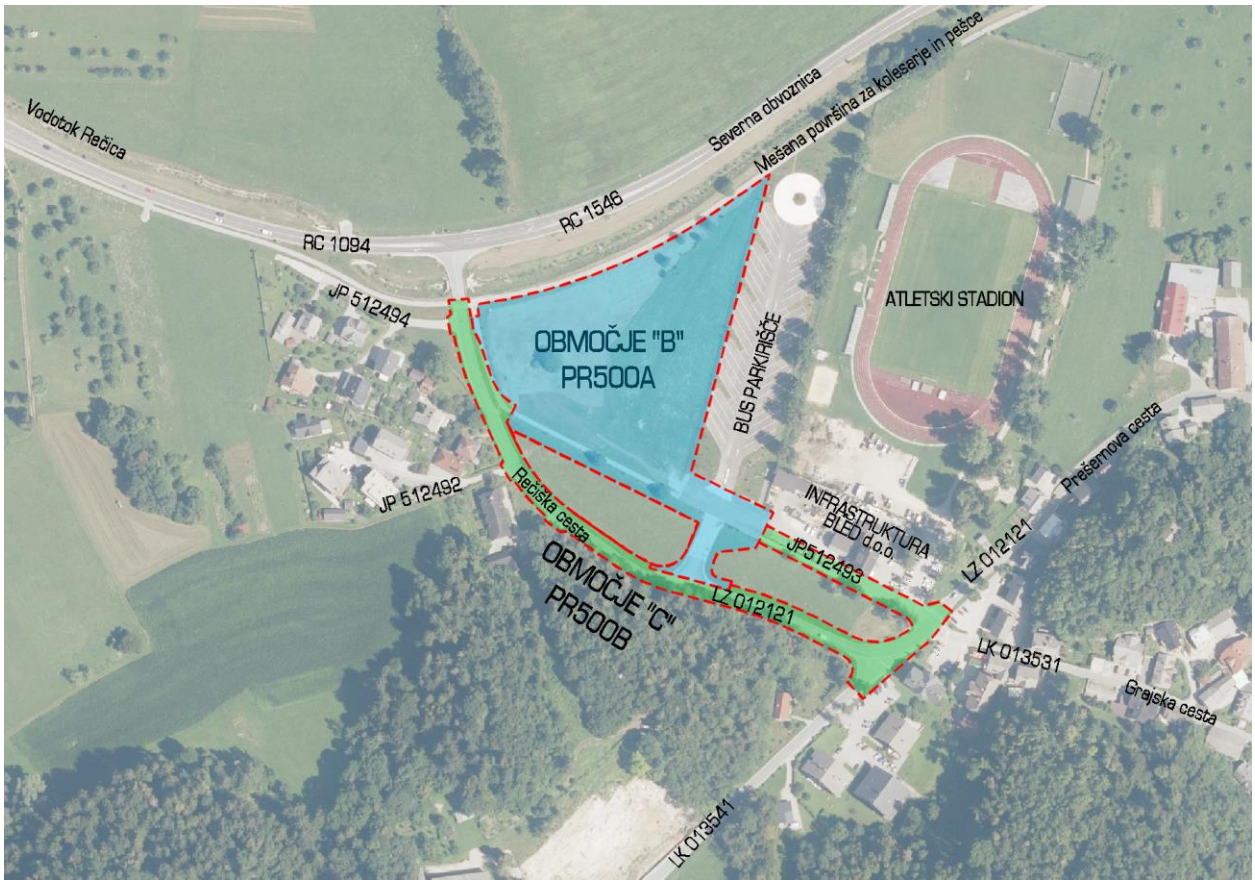

Slika 1: Pregledna situacija območja obdelave za PR500A in PR500B

4.2 PROJEKTNA IZHODIŠČA

V sklopu priprave IZP načrta so kot glavni izhodiščni podatki služili:

- Geološko geomehansko poročilo, Geocenter dp, mehanika tal Danica Peček s.p., Dunajska cesta 122, 1000 Ljubljana
- PZI, št. 02/18 Parkirišče in park Bled, Bruto krajinska arhitektura d.o.o., Galičeva ulica 30, 1000 Ljubljana

PROVIA d.o.o.
Kranjska cesta 24
4202 Naklo, Slovenija
tel: (+386) 08 205 64 26
info@provia.si www.provia.si

- Geodetski načrt št 20-051, Geosfera d.o.o., Blejska Dobrava 92, 4273 Blejska Dobrava, februar 2020
- Terenski ogled (28.3.2020)
- Poročilo o oceni stanj a voziščne konstrukcije LC 012121 Rečiška-Prešernova-Ljubljanska od km 0,060 do km 0,380, 131-POZ-21, nalog 228/21, IGMAT maj 2021
- Elaborat dimenzioniranja voziščne konstrukcije, PR500A-VOK, Vialis projektiranje, svetovanje, inženiring, Tomaž Zajec s.p., junij 2021
- TSC 06.420 : 2003, vezane obrabnonosilne plasti - cementni beton
- Geološko geotehničnega poročila št. GC-257/18 izdelovalec Geocenter DP, mehanika tal, Danica Peček, s.p., Ljubljana, april 2018
- Digitalni ortofoto posnetek
- Geografski informacijski sistem občine Bled (PISO)
- Mikro simulacija prometa, Provia, februar 2021

S strani projektanta je bil opravljen terenski ogled in fotografski arhiv.

4.3 OPIS OBSTOJEČEGA STANJA

Na območju predvidenega parkirišče se trenutno nahaja zelena površina velikosti cca 11000 m2. Gre za travniško površino s parkivno drevesno zasaditvijo na vzdolž mešane površine za pešce in kolesarje na zahodni in južni strani območja ureditve. Nova drevesna zasaditev je bila izvedena tudi na vzhodni strani v sklopu parkirišča za avtobuse.

Na delu površine je trenutno vzpostavljena gradbiščna deponija iz bližnjega parkirišča. Na vzhodnem strani predvidenega parkirišča je novo parkirišče za avtobuse, ki je bilo zgrajeno v prvi fazi ureditve območja. Na SZ strani območje poteka mešana površina za pešce in kolesarje, ki poteka ob potoku Rečica, ki je bil pred kratkim reguliran v sklopu izgradnje severne blejske obvoznice. Na zahodnem robu območja ob Rečiški cesti poteka mešana površina za pešce in kolesarje, ki nato zavije proti območju Infrastrukture Bled. Dostop do avtobusnega parkirišča je trenutno mogoč iz vzhodne strani mimo objekta Infrastrukture Bled in preko gradbiščnega priključka, ki je pozicioniran direktno nasproti uvoza na avtobusno parkirišče

4.4 POVZETKI PRILOŽENIH ELABORATOV

4.4.1 POVZETEK POROČILA O OCENI VOZIŠČNE KONSTRUKCIJE

Poročilo o oceni stanja voziščne konstrukcije št. 131-POZ-21 je izvedeno z namenom preiskave obstoječe lokalne ceste LZ 012121 oz. Rečiške ceste, na katero se navezujeta tako avtobusno, kot tudi parkirišče za osebna vozila. V sklopu poročila sta bila v maju 2021 skozi vozišču konstrukcijo izvedena dva sondažna jaška oz. izvrtini premera 350 mm, globine 70 do 100 cm (SJ 1 in SJ 2).

Sondažni jašek SJ 1 je bil izveden v območju vkopa v bližini lokacije predvidene povezovalne ceste do parkirnih površin, SJ 2 pa je bil izveden v območju nasipa, nekoliko bolj proti Z v območju predvidene izvozne ceste z območja parkirnih površin za osebna vozila in avtodome.

V izvedenih sondažnih jaških so bili popisani obstoječi materiali (debelina in vrsta), opravljene meritve E_{vd} ter odvzeti vzorci za določitev ustreznosti obstoječih nevezanih plasti. Izvedene so bile tudi preiskave MB za določitev značaja finih delcev; rezultati teh preiskav ugotavljajo izjemno visoke vrednosti količnika MB

PROVIA d.o.o.
Kranjska cesta 24
4202 Naklo, Slovenija
tel: (+386) 08 205 64 26
info@provia.si www.provia.si

> 10 g/kg, kar pomeni, da je značaj finih delcev, ki so že tako ali tako krepko nad dovoljeno mejo, izrazito neugoden oz. so ti fini delci zelo podvrženi nabrekanju!

Ugotovitve Poročila so navedene v nadaljevanju:
- Vsi vgrajeni nevezani materiali so izrazito občutljivi na delovanje zmrzali in neustrezni. Vse zahtevane lastnosti podane v tehničnih specifikacijah za javne ceste TSC 06.100 ali TSC 06.200 so večkrat presežene, v tem smislu je nujna dosledna in celovita sanacija vozišča do globine delovanja zmrzali in vgradnja ločilnega geosintetika na temeljna tla!
- Temeljna tla in nasip so nenosilna, zaradi tega je poseden celotni rob vozišča praktično v celotni dolžini poteka trase. Nujna je izgradnja kamnite pete v območju roba nasipa!
- CBR temeljnih tal je zgolj 1,5 %.

4.4.2 POVZETEK GEOLOŠKO GEOTEHNIČNEGA POROČILA

V marcu 2018 je bilo v sklopu izdelave Geološko – geomehansko poročilo o rezultatih geotehničnih raziskav in pogojih gradnje avtobusnega postajališča Bled, z mnenjem o geoloških in hidrogeoloških razmerah ter erozijski ogroženosti (št. GC-257/18, izdelovalec Geocenter DP, mehanika tal, Danica Peček, s.p., Ljubljana, april 2018) na obravnavani lokaciji izvedenih 7 sondažnih jaškov in sicer na lokaciji predvidenega novega parkirišča za avtobuse ter ločenega parkirišča za osebna vozila in avtodome. V času od izdelave GG poročila je parkirišče za avtobuse že izvedeno.

Na lokaciji predvidenega parkirišča za osebna vozila in povezovalni cesti med Rečiško cesto in parkirnimi površinami za avtobuse so bili izvedeni 4 sondažni jaški in sicer: J3, J4, J6 in J7, kot je razvidno iz spodnje situacije izvedenih terenskih preiskav:

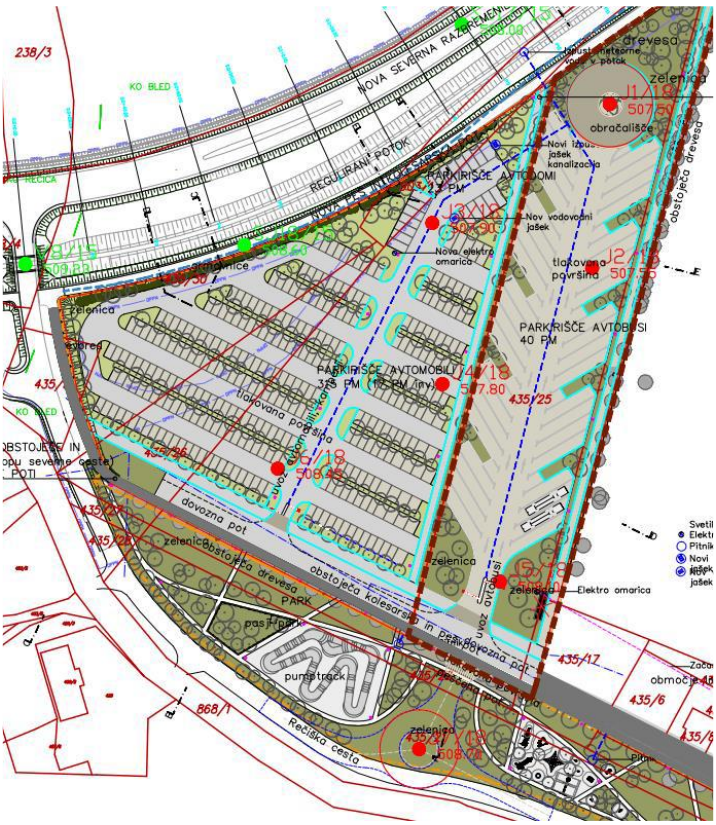

Slika 2 lokacije terenskih preiskav na prvotno zasnovanih parkirnih površinah

PROVIA d.o.o.
Kranjska cesta 24
4202 Naklo, Slovenija
tel: (+386) 08 205 64 26
info@provia.si www.provia.si

V sondažnih jaških so bili popisani obstoječi materiali, opravljene meritve E_{vd} za določitev nosilnosti na globini temeljnih tal, prav tako pa so bili tudi odvzeti vzorci za določitev naravne vlage in zrnavostne sestave obstoječih zemljin.

Zaključki GG elaborata št. GC-257/18, so podani v nadaljevanju.

4.4.2.1. SESTAVA TAL

- pod površinsko plastjo humusa debeline 30 do 50 cm se pojavlja plast slabo granuliranega proda z meljnim vezivom GM do globine med 1,20 in 1,50 m. Material ima zelo visoko vlago
- (okoli 15 %), visoko vrednost drobnih frakcij pod 0,063 mm (22 - 26 %) in je srednje vodoprepusten ($k = 10^{-5}$ do 10^{-7} m/s),
- sledi plast peščenega melja ML in drobno do srednje zrnatega peska SU do slabo granuliranega peska z meljnim vezivom SM. Barva je svetlo siva in svetlo rjava, konsistenca melja srednjegnetna in težkognetna,
- v jaških J5 in J6 se je pod plastjo zameljenega proda GM pojavila plast izpranega peščenega proda GP debeline okoli 50 cm,
- v spodnjem delu sondažnih izkopov se je pojavila peščena glina CL do peščen melj ML z vložki peska (pod globino 1,6 do 2,4 m), odložena v tanjših, do 1 cm debelih plasteh. Barva je svetlo rjava do sivo rjava. Konsistenca je večinoma poltrdna in trdna, mestoma srednjegnetna (J7). Material ima vlago w = 23 -26%, vsebnost drobnih frakcij pod 0,063 mm nad 70% in je slabo do zelo slabo vodoprepusten ($k = 10^{-8}$ do 10^{-9} m/s)
- izstopa sestava v jašku J7 ob regionalni cesti, kjer se je glina pojavila takoj pod površjem. Z izkopom do globine 3 m hribina, ki se sicer pojavlja v izkopu nad regionalno cesto (apnenec in breča), ni bila registrirana. Menjavajo se glina, glina z gruščem, melj, pesek, prod, spodnji del jaška pa je bil podoben kot drugod (peščena glina do peščen melj CL-ML)
- nivo viseče podzemne vode je bil večinoma registriran na kontaktu prod - pesek ali višje v produ in sicer na globinah med 0,90 m in 2,10 m pod terenom oziroma na kotah med 506,30 m (J1) in 506,85 m (J7). Ocenjujem, da se nivo podzemne vode ob neugodnih vremenskih razmerah lahko dvigne do površja terena.

4.4.2.2. MERITVE NOSILNOSTI TAL E_{vd}

- meritve na zameljenem produ GM so pokazale vrednosti E_{vd} pod 20 MPa, kaj je spodnja meja za interpretacijo za nekohezivne zemljine. Izmerjene vrednosti so običajne za gline in melje. To pomeni, da gre za zelo slabo nosilne prodne zemljine (visoka vlaga in podzemna voda). Pri interpretaciji je bilo kljub temu upoštevano, da gre za prod. Rezultati meritev v sondažnih jaških so naslednji:

Jašek	Globina meritve (m)	Material	Vrednost E_{vd} (MPa)	CBR
J1	-0,90	prod GM	13,26	3,1 %
J2	-0,80	prod GM	17,62	5,0 %
J3	-0,90	prod GM	12,71	2,8 %
J4	-0,90	prod GM	11,27	2,3 %
J5	-0,90	prod GM	13,70	3,2 %
J6	-1,00	prod GM	39,00	19,8 %
J7	-1,00	peščena glina CL s kosi grušča	10,12	3,0 %

- če eliminiramo vrednost E_{vd} iz jaška J6, ki bistveno odstopa, so vrednosti CBR v mejah med 2,3 do 3 % , povprečje 2,7 % (relevantni J3, J4, J6 in J7),

PROVIA d.o.o.
Kranjska cesta 24
4202 Naklo, Slovenija
tel: (+386) 08 205 64 26
info@provia.si www.provia.si

- potrebna debelina kamnite posteljice (v nadaljevanju KP), da bi na planumu KP pod nevezano nosilno plastjo voziščne konstrukcije (v nadaljevanju NNP) dosegli CBR = 10 %, je 60 cm.

4.4.2.3. LABORATORIJSKE PREISKAVE

- za laboratorijske preiskave je bilo odvzetih devet (9) vzorcev, preiskanih pa jih je bilo šest (6), kot je bilo predvideno po programu,
- granulometrijska sestava vzorcev je bila preiskana s sejalno analizo zrnavosti
- delež finih delcev, manjših od 0,063 mm je na globini temeljnih tal med 21,9 in 26,3 %, kar pomeni, da je obstoječ material zmrzlinsko neodporen!
- prav tako je ugotovljeno, da je obstoječ material neprimeren za ponikanje vode.

PROVIA d.o.o.
Kranjska cesta 24
4202 Naklo, Slovenija
tel: (+386) 08 205 64 26
info@provia.si www.provia.si

4.4.3 POVZETEK ELABORATA DIMENZIONIRANJA VOZIŠČNE KONSTRUKCIJE

4.4.3.1. STANJE OBSTOJEČE VOZIŠČNE KONSTRUKCIJE

Skladno z GG elaborati, kot merodajno vrednost indeksa nosilnosti temeljnih tal upoštevamo naslednjo merodajno nosilnost:

- nosilnost temeljnih tal v območju dostopnih cest in parkirnih površin za osebna vozila in avtodome: CBR = 2,5 %
- nosilnost temeljnih tal v območju vozišča Rečiške ceste: CBR = 1,5 %

Za vse posege se upošteva:

- Temeljna tla predstavljajo slabo granulirani prodi z meljnim vezivom, rjava meljna glina in melj z gruščem ali melj s prodom, ki se jih upošteva kot zmrzlinsko izrazito neodporne.
- na temeljna tla se povsod vgradi ločilni in ojačitveni geosintetik
- talna voda je bila ugotovljena na globini -1,0 m; po podatkih GG poročila je ocena geomehanika, da se nivo podzemne vode ob neugodnih vremenskih razmerah lahko dvigne do površja terena,
- ob Rečiški cesti je nujna izgradnja kamnite pete v območju roba nasipa,
- ob Rečiški cesti je ob zaledni brežini potrebna izgradnja globoke drenaže,
- obstoječa temeljna tla niso primerna za ponikanje,
- v območju zelenic na parkirnih površinah za osebna vozila se predlaga izvedba globoke drenaže za hitrejše odvajanje meteorne vode iz območja zelenice.

4.4.3.2. KLIMATSKI IN HIDROLOŠKI POGOJI

Klimatski in hidrološki pogoji so po TSC 06.512 ocenjeni kot neugodni (nizek nasip oz. plitev vkop, slabo odvodnjavan,). Po »Karti globin prodiranja mraza v Republiki Sloveniji« znaša globina prodiranja mraza na obravnavanem območju - hm približno 100 cm. Skladno z GG elaboratom so obstoječi materiali temeljnih tal opredeljeni kot zmrzlinsko izrazito neodporni.
Skupna debelina plasti vgrajenih materialov, odpornih proti škodljivim vplivom heterogenega zmrzovanja mora znašati:

$$h_{min} \geq 0{,}8\ h_m \geq 0{,}8 \times 100\ cm = 80\ cm.$$

4.4.3.3. PROMETNE OBREMENITVE

Podatke o prometnih obremenitvah na odseku regionalne ceste R3-634/1094 Gorje – Bled so pridobljeni na Direkciji Republike Slovenije za infrastrukturo (DRSI) in so iz leta 2019. Na osnovi navedenega so izračunane prometne obremenitve za predvideno 20 letno dobo uporabe ceste.

Povprečna dnevna prometna obremenitev PLDP (iz leta 2019) na R3-634/1094 Gorje – Bled znaša 4818 vozil/dan (števno mesto 235 Spodnje Gorje, tip štetja QLTC10), po strukturi kot sledi:

Osebna vozila	4161	0,00003	=	0,12	prehodov
Avtobusi	65	0,85	=	55,25	prehodov
Lahka tovorna vozila	410	0,005	=	2,05	prehodov
Srednja tovorna vozila	45	0,4	=	18,00	prehodov
Težka tovorna vozila	27	1	=	27,00	prehodov
Težka tovorna vozila s priklopniki	28	1,25	=	35,00	prehodov
		SKUPAJ:	=	**137,42**	preh. NOO 100 kN

PROVIA d.o.o.
Kranjska cesta 24
4202 Naklo, Slovenija
tel: (+386) 08 205 64 26
info@provia.si www.provia.si

Povprečna rast prometnih obremenitev in PLDP med leti 2011 in 2019 oz. 2018 in 2019 je razvidna iz naslednje razpredelnice:

Leto	PLDP	osebna vozila	avtobusi	lahka tovorna	srednja tovorna	težka tovorna	težka tovorna s priklopniki	NOO 100 kN	Rast PLDP %	Rast NOO %
2011	4390	3950	62	199	57	46	12	137,61		
2012	4565	4117	61	207	57	46	12	136,81	3,986	-0,585
2013	4173	3755	61	189	54	44	10	131,01	-8,587	-4,240
2014	4131	3710	64	187	56	45	11	136,60	-1,006	4,266
2015	4211	3783	66	191	53	43	12	136,37	1,937	-0,167
2016	2063	1860	28	94	29	23	10	71,43	-51,009	-47,623
2017	4560	4088	65	207	62	50	12	146,21	121,037	104,699
2018	4662	4018	65	370	66	44	16	147,62	2,237	0,966
2019	4818	4161	65	410	45	27	28	137,42	3,346	-6,907
								povprečje 2011-2019	8,993	6,301
								povprečje 2018-2019	2,792	-2,970

Glede na to, da se je Rečiška cesta po izgradnji obvoznice prekategorizirala v lokalno občinsko cesto, je upoštevan tudi odliv prometa na obvoznico in sicer 30 .

Zaradi izgradnje novega parkirišča za avtobuse je upoštevan povečan promet avtobusov. Na novem parkirišču je 38 parkirnih mest. Če v 15 urnem dnevnem obratovanju parkirišča (med 7:00 in 22:00) upoštevamo, da se zasedenost parkirnega mesta zamenja na vsake 3 ure, to pomeni 5 x 38 = 190 dodatnih avtobusov na dan.

Merodajna dnevna prometna obremenitev na Rečiški cesti je tako:
T_d = 137,42 * 0,7 + 190 x 0,85 = 96,2 + 161,5 = **257,7** NOO 100 kN na dan

V 20 letnem obdobju uporabe ceste to pomeni (po TSC 06.511:2009; Prometne obremenitve, Določitev in razvrstitev) naslednjo skupno ekvivalentno prometno obremenitev:
T_{20} = 257,7 x 28 x 365 x 0,5 x 1,08 x 1,80 x 1,02 ≈ 2611123 = 2,7 x 106 prehodov NOO 100 kN.

Izračunano prometno obremenitev v 20. letih uvrščamo v razred skupine – težka PO.

4.4.3.4. DIMENZIJE VOZIŠČNE KONSTRUKCIJE

Sestavo vozišče konstrukcije in preplastitev glej poglajve 4.5.2 VOZIŠČNA KONSTRUKCIJA.

4.5 OPIS REŠITEV

Območje B je v celoti odprta površina kjer se uredi parkirišče za osebne avtomobile, avtodome. Parkirišča, linijska in obodna zelena ureditev se nahajajo na ravnem terenu z rahlim nagibom proti strugi Rečice. Na parkirišču se uredi ustrezne tlakovane površine, ki predstavljajo dostope, dovoze in parkirne površine. Ob parkirišču se na V strani ob meji s parkiriščem za avtobuse uredi povezovalna pot s peš in kolesarko potjo ob strugi Rečice na severu in pločnikom ob dovozni cesti na jugu.

Na območju B je predvidena ureditev 216 PM mest za osebna vozila (199 navadnih parkirnih mest, 6 PM za električna vozila,11 parkirnih mest za invalide) in 15 PM za avtodome ter parkovna ureditev med parkiriščem in Rečiško cesto.

Povozne površine in površine za pešce in kolesarje so izvedeni v asfaltni izvedbi. Različni tipi asfaltnih površin so obdelani v poglavju 4.5.2 VOZIŠČNA KONSTRUKCIJA

PROVIA d.o.o.
Kranjska cesta 24
4202 Naklo, Slovenija
tel: (+386) 08 205 64 26
info@provia.si www.provia.si

Obrobe tlakovanih površin se izvedejo z granitnimi robniki, potopljenimi in dvignjenimi, kombinaciji z bordurami iz granitnih kock, ki so širine dveh ali petih vrst granitnih kock dimenzije 10/10/10 cm.

Višina dvignjenih robnikov na parkirišču je 8 cm, na uvozu in izvozu iz parkirišča pa so robniki visoki 12 cm. Linijske oznake ki razmejujejo parkirne bokse in vozne površine so prav tako izvedene z granitnimi kockam. Prehodi za pešce na parkirišču so tlakovani z granitnimi kockami.

Ploščad pred parkiriščem za avtobuse je izvedena je kot AB plošče s štokano površino v kombinaciji s bordurami iz granitnih kock in granitnih robnikov. Robovi betonskih plošč proti zelenici so posneti 2/2 cm. V betonski izvedbi je tudi čistilna ploščad za izpust odpadne vode za avtodome. Ploščad ima metličeno površino v smeri proti odtoku.

4.5.1 PROMETNA UREDITEV

V sklopu prometne ureditve celotnega območja, ki vključuje obstoječe novo parkirišče za avtomobile, obstoječe parkirišče za avtobuse, Rečiško cesto od novozgrajene severne obvoznice do naselja Grad in obstoječo povezavo med Prešernovo cesto in avtobusnim parkiriščem, je bila opravljena simulacija prometa za celotno območje. V prometni simulaciji so bile upoštevane naslednje predpostavke:

- Na območju shuttlov bo promet mogoč samo za shuttle in fijakarje.
- Avtobusi vozijo parkirat na parkirišče in pobirat turiste na Blejski grad.
- Shuttle vozi v obratni smeri urinega kazalca.
- Rečiška cesta je v celoti urejena kot dvosmerna cesta.
- Po Rečiški cesti bo od novega cestnega priključka proti naselju Grad za osebna vozila mogoč samo lokalni promet.

S simulacijo prometa je bilo preverjenih več variant. Kot najbolj primerna se je izkazala končna rešitev, ki predvideva uvoz na parkirišče za avtobuse, osebne avtomobile in avtodome z Rečiške ceste na lokaciji obstoječega gradbiščnega gradbišča. Osebni avtomobili in avtodomi zapuščajo parkirišče po izvozu, ki ima s pospeševalnim pasom priklop na Rečiško cesto. S tem se osebni promet turistov vodi direktno na obvoznico. Avtobusni izvoz s parkirišča je na mestu uvoza s čimer se omogoča, da avtobusi pobirajo tudi turiste na gradu.

Trasa shuttlov namenjenih prevozu turistov na grad in po Bledu je na območju parkirišča ob predvidenem novem informacijskem centru speljana krožno, in sicer v nasprotni smeri urinega kazalca. Območje bo namenjeno tudi fijakarjem. Odsek med križiščem s Prešernovo cesto in novim uvozom na parkirišče je enosmeren.

Mešane površine za pešce in kolesarje so predvidene med novim parkiriščem in parkiriščem za avtobuse, ob izvozu iz parkirišča. Na novo je strasirana tudi mešana površina za pešce in kolesarje od prehoda za pešce pri mostu čez Rečico proti parkirišču in naprej proti Bledu. Nove površine za kolesarje in pešce se navezujejo na obstoječe pot vzdolž vodotoka Rečica.

4.5.2 VOZIŠČNA KONSTRUKCIJA

Vozišča konstrukcija je glede na različne obremenitve razdeljena na 5 tipov.

PROVIA d.o.o.
Kranjska cesta 24
4202 Naklo, Slovenija
tel: (+386) 08 205 64 26
info@provia.si www.provia.si

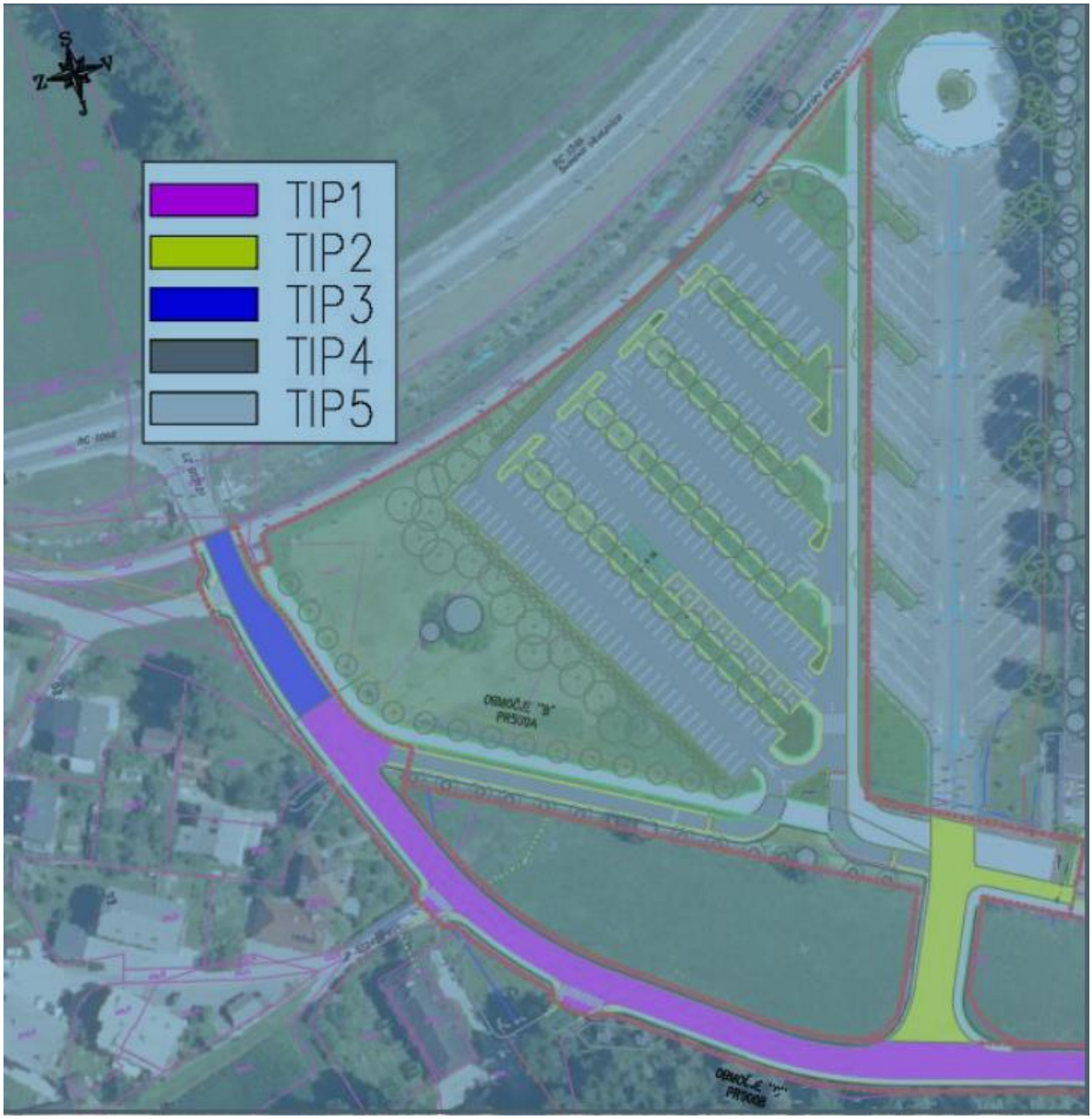

4.5.2.1. Rekonstrukcija - novogradnja vozišče konstrukcije – TIP1

Na rekonstruirani Rečiški cesti se vozišča konstrukcija izvede v sledeči sestavi:

Bitumenska obrabna plast AC 11 surf PmB 45/80-65 A2	4 cm
Bitumenska vezna plast AC 22 bin PmB 45/80-65 A2	6 cm
Bitumenska nosilna plast AC 32 base B 50/70 A2	8 cm
Drobljenec D32	30 cm
Posteljica iz kamnitega materiala (zmrzlinsko odporna)	35 cm
Posteljica iz kamnitega materiala	35 cm
Loč. in ojačit. geosintetik T_{min}>14kN/m; ε_{min}>30 %; O_d < 30mm; F_p>2000 N	
Skupaj:	**118 cm**

PROVIA d.o.o.
Kranjska cesta 24
4202 Naklo, Slovenija
tel: (+386) 08 205 64 26
info@provia.si www.provia.si

4.5.2.2. Rekonstrukcija - novogradnja vozišče konstrukcije – TIP2

Nov cestni priključek od Rečiške ceste do parkirišča za avtobuse se izvede v sledeči sestavi:

Bitumenska obrabna plast AC 11 surf PmB 45/80-65 A2	4 cm
Bitumenska vezna plast AC 22 bin PmB 45/80-65 A2	6 cm
Bitumenska nosilna plast AC 32 base B 50/70 A2	8 cm
Drobljenec D32	30 cm
Posteljica iz kamnitega materiala (zmrzlinsko odporna)	35 cm
Posteljica iz kamnitega materiala	15 cm
Loč. in ojačit. geosintetik T_{min}>14kN/m; ε_{min}>30 %; O_d < 30mm; F_p>2000 N	
Skupaj:	**108 cm**

4.5.2.3. Rekonstrukcija - novogradnja vozišče konstrukcije – TIP4

Nov cestni priključek od Rečiške ceste do parkirišča za avtobuse se izvede v sledeči sestavi:

Bitumenska obrabna plast AC 11 surf PmB 45/80-65 A4	3 cm
Bitumenska nosilna plast AC 22 base B 50/70 A4	8 cm
Drobljenec D32	30 cm
Posteljica iz kamnitega materiala (zmrzlinsko odporna)	40 cm
Posteljica iz kamnitega materiala	20 cm
Loč. in ojačit. geosintetik T_{min}>14kN/m; ε_{min}>30 %; O_d < 30mm; F_p>2000 N	
Skupaj:	**101 cm**

4.5.2.4. Površine za pešce in kolesarje – TIP5

Na kolesarski stezi in hodnikih za pešce se izvede naslednja konstrukcija:

Obrabna plast bitumenskega betona AC 8 surf B 70/100 A5	5 cm
Drobljenec D 22	20 cm
Posteljica iz zmrzlinsko odpornega kamnitega materiala	55 cm
Skupaj:	**80 cm**

4.5.2.5. Zahteve za kvaliteto in izvedbo

Izvajalec mora pri izvedbi del voziščne konstrukcije in zagotavljanju kvalitete posameznih plasti dosegati zahteve, ki so navedene v veljavni tehnični regulativi:

- Evropskih produktnih standardih SIST EN 13108 - 1 do 8
- Slovenskih nacionalnih dodatkih SIST 1038 - 1 do 8
- SIST EN 13043, SIST EN 12591 in SIST EN 14023
- SIST 1035 in SIST 1043
- Splošnih tehničnih pogojih in
- TSC 06.300/06.410, Tehničnih specifikacijah za javne ceste - Smernicah in tehničnih pogojih za graditev asfaltnih plasti.

4.5.2.5.1. Zahteve za nosilnost

Na planumu posteljice (zmrzlinsko odporen kamniti material) je potrebno zadostiti nosilnosti CBR = 15

PROVIA d.o.o.
Kranjska cesta 24
4202 Naklo, Slovenija
tel: (+386) 08 205 64 26
info@provia.si www.provia.si

% (E_{v2} = 80 MPa) in E_{v2}/E_{v1} < 3. Prav tako je zahtevana zgoščenost > 98 % po modificiranem Proctorjevem postopku. Kakovost kamnitega materiala posteljice mora ustrezati zahtevam TSC 06.100:2003.

Na planumu nevezane nosilne plasti je potrebno zadostiti nosilnosti CBR > 20 % (E_{v2} = 100 MPa) in E_{v2}/E_{v1} < 2,2. Prav tako je zahtevana zgoščenost > 98 % po modificiranem Proctorjevem postopku. Kakovost nevezane nosilne plasti mora ustrezati zahtevam TSC 06.200:2003.

4.5.2.5.2. Zahteve za izvedbo

Pri debelini posteljice je potrebno upoštevati zahteve iz geološkega poročila. Prav tako je med gradnjo potrebno zagotavljati geomehanski nadzor ter po potrebi, glede na dejansko vrednosti nosilnosti temeljnih tal, tudi ustrezno korigirati debelino posteljice.

Obstoječe nevezane plasti, ki so vgrajene v voziščno konstrukcijo Rečiške ceste in obstoječi raščeni nevezani materiali niso primerni za uporabo v novih voziščnih konstrukcijah, niti v plasteh posteljice izven cone zmrzovanja.

4.5.3 TLAKOVANJE Z GRANITNIMI KOCKAMI

4.5.3.1. Bordure iz granitnih kock

Granitne kocke so uporabljene kot dekorativni element in sicer v treh različnih izvedbah:

- Bordura iz granitnih kock 2x10/10/10
- Bordura iz granitnih kock 5x10/10/10
- Bordura iz granitnih kock 5x10/10/10 (izvedeno kot koritnica)

Lokacije in odseku so razvidne iz gradbene situacije in KPP-jev.

Bordure se polaga v podložno malto debeline ca 3 cm. Ploskovno tlakovanje z granitnih kock se izvede na peščeno posteljico.

Podložna malta oz. posteljica, na katero se vgrajujejo tlakovni elementi se izvede kot predpripravljena suha malta s kontrolirano sestavo in zagotovljeno zmrzlinsko odpornostjo, ki se na gradbišču pripravi po navodilih proizvajalca.

- Minimalne zahteve so naslednje:
- tlačna trdnost > 20 MPa
- upogibna trdnost > 3 MPa
- količnik vodoprepustnosti > 5 x 10-5 m/s
  (z razmerjem med višino vodnega stolpca in debelino plasti i=8)
- dokazana zmrzlinska odpornost

Zgoraj navedene lastnosti je potrebno dokazati z laboratorijskimi preskusi na odvzetih vzorcih.

Predpripravljene fugirne zmesi: ustrezna konsistenca je dosežena s posebnimi dodatki in ne z dodajanjem vode. Fugirna zmes mora zadostiti naslednjim minimalnim zahtevam:

- tlačna trdnost: > 30 N/mm2
- upogibna natezna trdnost > 6N/mm2
- sprijemna trdnost >1 N/mm2
- dokaz zmrzlinske odpornosti in
- dokaz odpornosti na prisotnost soli

PROVIA d.o.o.
Kranjska cesta 24
4202 Naklo, Slovenija
tel: (+386) 08 205 64 26
info@provia.si www.provia.si

Zgoraj navedene lastnosti je potrebno dokazati z laboratorijskimi preskusi v akreditiranih laboratorijih.

Potrebno je izvesti dovolj velike fuge, da se vse fuge med kockami s fugirno zmesjo.

4.5.3.2. Tlakovanje z granitnimi kockami

Na parkirišču se na več mestih (prehodi za pešče, vmesni prostori med parkrišči za avtodome, zaključni otoki na koncu parkirišč) izvede granitno tlakovanje, ki prešega širino 5-ih vrst granitnih kock. V tem primeru je potrebno granitne kock polagati v ločnem vzorcu v skladu z avstrijskimi smernicami.

PFLASTERSTEIN- UND PFLASTERPLATTENDECKEN, RANDEINFASSUNGEN **RVS 08.18.01**

Verbandsart und Verlegeskizze	Anforderungen an die Pflastersteine, Verbandsregeln und Verbandswirkung
3. Segmentbogenverband 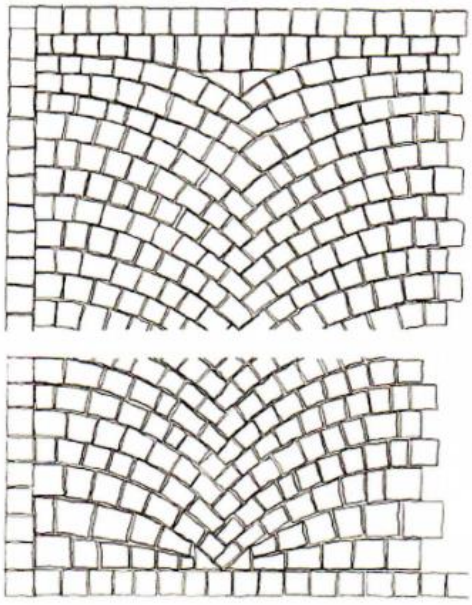 Steingröße / Bogenbreite / Bogenhöhe 10 bis 12 cm / 120 bis 180 cm / 30 bis 36 cm 8 bis 10 cm / 96 bis 150 cm / 24 bis 30 cm 6 bis 8 cm / 72 bis 120 cm / 18 bis 24 cm 3 bis 6 cm / 36 bis 90 cm / 9 bis 18 cm Faustformel: Bogenbreite = 12 bis 15 • Steingröße Bogenhöhe = 3 • Steingröße	**Anforderungen an die Pflastersteine** Güteklasse T2 gemäß ÖNORM EN 1342 **Verbandsregeln** • Steine sind um 1/3 bis 1/2 der Steinbreite versetzt zu pflastern; beim Bogenscheitel 1/3 bis 1/2, beim Anschluss 1/3 • Bögen müssen im Herz rechtwinkelig aufeinander treffen • Fugenschneider über maximal 3 Scharen • Bogenanfang mit Schwalbenschwanz oder Zwickel (Dreieckstein); die Steine müssen gegebenenfalls bearbeitet werden • Richtungswechsel mit Karo (Hochpunkt), Achter (Tiefpunkt), Kirchenfenster (90°-Drehung) • Randreihen fassen den Verband immer ein • Möglichst wenig Anschlüsse mit Zwickel (Dreieck-steinen), gegebenenfalls müssen Passsteine zugeschlagen werden • Anschlüsse an seitliche Randeinfassungen immer mit dem Bogenscheitel • Bogenscheitel immer bergauf pflastern • Restflächen nicht mit kleinen Steinen ausfüllen **Verbandswirkung** Durch Pflasterung im Bogen und ein gewölbtes Querprofil (Bombierung) mit Einspannung in Randeinfassungen weist die Pflasterung eine große Verbandswirkung und damit auch eine hohe Tragfähigkeit auf.

+

Slika 3 Prikaz izvedbe lokov tlakovanja povzeto iz avstrijske smernice.

4.5.3.3. Tlakovanje z betonskimi ploščami

Tlakovanje z AB ploščami je predvideno na ploščadi pri vstopnem delu na parkirišče in na čistilni ploščadi za avtodome.

PROVIA d.o.o.
Kranjska cesta 24
4202 Naklo, Slovenija
tel: (+386) 08 205 64 26
info@provia.si www.provia.si

Stiki med posameznimi AB ploščami so izvedeni kot navidezni stik. Postavitve armature in moznikov, ter geometrija posameznih betonskih plošč je razvidna iz grafičnih prilog.

Na vstopnem delu so AB plošče geometrija plošč omejena z borduro iz granitnih kock ter granitnih robnikov. Najprej se izvede granitne robnike, nato se betonira AB plošče in v zadnji fazi se izvede bordura iz granitnih kock. Širina pasu med AB ploščami se prilagodi izvedbi bordure iz granitnih kock. **Točno širino praznine za kasnejše polaganje bordure iz granitnih kock je potrebno določiti na testnem polju z dobavljenimi granitnimi kockami in izbrano fugirno maso.**

AB plošče se izvedejo na območju, razvidnem iz gradbene situacije. Sestava armiranobetonske vozišče konstrukcije se izvede s plastmi, navedenimi kot si sledijo od zgoraj navzdol:

- Armirani beton C30/37 20 cm (XC4,XF4, XD3, PN-II)3
- Podložni beton C8/10 10 cm
- Drobljenec D32 15 cm
- Kamnita posteljica 40 cm
- Loč. in ojačit. geosintetik T_{min}>14kN/m; ε_{min}>30 %; O_d < 30mm; F_p>2000 N

4.5.4 KOMUNALNI VODI

4.5.4.1. Odvodnjavanje in meteorna kanalizacija

Poleg meteorne kanalizacije je predvideno tudi dreniranje spodnjega ustroja novega parkirišča za osebna vozila in novih cestnih povezav. Meteorne vode se preko peskolov zbirajo v novem meteornem kanalizacijskem sistemu, ki se priključuje že na zgrajen na že zgrajen meteorni kanalizacijski sistem v dveh točkah. Meteorne vode se preko obstoječega lovilca olj stekajo v Rečico.

V sklopu izvedbe zunanje ureditve cestnih povezav (območje C) in parkirišča pod Blejskim gradom (območje B), je potrebno urediti odvod padavinskih vod z novo nastalih cestnih površin in novega parkirišča za osebna vozila. V sklopu projekta je predviden tudi ustrezno dreniranje spodnjega ustroja novo nastali asfaltnih površin.

Predhodno je bil za območja A, B in del območja C izdelan PZI projekt, na podlagi katerega je že bilo zgrajeno parkirišče za avtobuse (območje A).

4.5.4.1.3. Opis obstoječega stanja

Lokacija je sedaj nepozidano območje med novo severno razbremenilno cesto na SZ, obstoječo potjo za pešce in kolesarje na južnem robu, ter novim parkiriščem za avtobuse vzhodno od območja obdelave. Teren je v naravnem stanju, je raven in stabilen. Območje obdelave predstavlja večjo travnato površino. Na severnem robu terena poteka regulirani potok Rečica, kamor se iztekajo površinske vode.

V okviru ureditve in izgradnje območja A – parkirišče za avtobuse, je bil že zgrajen tudi del novega kanalizacijskega omrežja, na katerega se priključuje meteorna kanalizacijo novega parkirišča za osebna vozila (območje B) in novo nastalih cestnih povezav (območje C).

4.5.4.1.4. Potek trase in opis obstoječih tehničnih rešitev

Skladno z zahtevami investitorja in projektnimi pogoji nosilcev urejan ja prostora sta zasnovana ločena sistema fekalne in meteorne kanalizacije. V sklopu meteorne kanalizacije je predvideno tudi dreniranje spodnjega ustroja novega parkirišča za osebna vozila in novih cestnih povezav.

PROVIA d.o.o.
Kranjska cesta 24
4202 Naklo, Slovenija
tel: (+386) 08 205 64 26
info@provia.si www.provia.si

FEKALNA KANALIZACIJA

Glede na pozicijo sanitarno tehnoloških elementov predvidenih objektov ter skladno s projektnimi pogoji je zasnovan sistem odvoda fekalnih in ostalih odpadnih vod. Sanitarne vode se zbirajo v kanalu Kanal F1 in priključujejo neposredno na obstoječo fekalno kanalizacijo, ki poteka v neposredni bližini znotraj projektnega območja obdelave.

Zahteva se vodotesna izvedba interne kanalizacije, zato je pred zaključkom del potrebno izvesti tlačni preizkus vodotesnosti položenih kanalizacijskih cevi po navodilih proizvajalca in upravljalca.

METEORNA KANALIZACIJA

Odvod padavinskih vod iz novega parkirišča, je rešeno z vzdolžnim in prečnimi skloni asfaltiranih površin. Ob robnikih in v linijah najnižjih točk so nameščeni vtočni objekti, ki zbirajo vodo v novem meteornem kanalizacijskem sistemu. Vsi točkovni cestni požiralniki vsebujejo peskolov in se izvedejo po priloženih detajlih. Kolikor s projektom ni določeno drugače, se vse povezave cestnih požiralnikov na meteorno kanalizacijo izvedejo s Stigma PVC cevmi DN200 mm v padcu 1%. Če padca 1% ni mogoče izvesti se le ta lahko zmanjša na 0.5%.

Meteorna kanalizacija se priključuje na že zgrajen meteorni kanalizacijski sistem v dveh točkah. Kanal M1 v obstoječem jašku RJ1 ki je lociran na uvozu na obstoječe parkirišče za avtobuse, kanala M2 in M3 pa v obstoječem jašku RJ11, lociranem na severnem delu parkirišča za avtobuse.

Kote pokrovov projektiranih cestnih požiralnikov in jaškov kanalizacije so določene z natančnostjo ± 2 cm. Pokrovi peskolovov in novih jaškov se morajo pri izvedbi prilagoditi naklonu oziroma vzdolžnim in prečnim nagibom nove zunanje ureditve (zelenica, asfaltirana površina ali pločnika).

Material za izvedbo kanalizacijskih sistemov

Za nov kanalizacijski sistem smo predvideli kanale iz Stigma PVC cevi dimenzij od DN160 do DN400 mm. Cevi za izvedbo kanalov drenažnega sistema so predvideni iz PEHD drenažnih cevi Stidren DK dimenzije DN 160.

Revizijski jaški so predvideni na lomih trase in stikovanju posameznih kanalov. Predvideni so jaški iz umetnih mas dobavitelja kot npr. Regeneracij tovarniško izdelani in montirani na licu mesta. Pokrovi jaškov morajo biti s protihrupnim vložkom in zaklepom. Pokrovi jaškov in rešetke na povoznih površinah morajo biti litoželezni z nosilnostjo minimalno 400 kN (osebni in tovorni promet). Elementi kanalizacijskega sistema, ki potekajo pod povoznimi površinami, morajo biti obvezno polno obbetonirani.

Natančen situacijski in višinski potek kanalizacije je razviden iz grafičnih prilog.

4.5.4.1.5. Dimenzioniranje novega kanalizacijskega omrežja

Za hidravlični izračun vseh elementov nove meteorne kanalizacije je bil upoštevan računski naliv z intenziteto 15 minutnega naliva q=195 l/s/ha. Za izvedbo kanalizacije so predvidene cevi iz umetnih – PVC plastičnih mas s koeficientom Kb=0,067. Dimenzioniranje kanalizacije je izvršeno ob upoštevanju padavin s pogostostjo n=0,2, prispevnih površin (PP) za posamezne cevovode in povprečnega koeficienta odtoka Ψ.

PROVIA d.o.o.
Kranjska cesta 24
4202 Naklo, Slovenija
tel: (+386) 08 205 64 26
info@provia.si www.provia.si

Tabela 1 Prispevne površine:

št.	oznaka	PP (m2)	PP (ha)	Ψ	Qp (l/s)
1	P01	295	0,030	0,85	4,89
2	P02	554	0,055	0,85	9,18
3	P03	907	0,091	0,85	15,03
4	P04	559	0,056	0,85	9,27
5	P05	743	0,074	0,85	12,32
6	P06	234	0,023	0,85	3,88
7	P07	585	0,059	0,85	9,70
8	P08	586	0,059	0,85	9,71
9	P09	1.038	0,104	0,85	17,20
10	P10	533	0,053	0,85	8,83
11	P11	1.301	0,130	0,85	21,56
12	P12	585	0,059	0,85	9,70
13	P13	998	0,100	0,85	16,54
14	P14	807	0,081	0,85	13,38
15	P15	629	0,063	0,85	10,43
16	P16	444	0,044	0,85	7,36
SKUPAJ		10.798	1,080		

SKUPAJ **178,98** l/s

Tabela 2 Dimenzioniranje je izvršeno po enačbah Prandtl - Colebrook, rezultati izračuna pa so prikazani v tabeli:

Kanal	Cev	PP (m2)	PP (ha)	Y	Qp (l/s)	Qt (l/s)	Qs (l/s)	I (‰)	F	v (m/s)	Ω	H (%)
M1	C1	295	0,0295	0,85	4,89		4,89	5	250	0,75	109	21,0
M1a	C1	554	0,055	0,85	9,18		9,18	6	250	0,95	127	27,7
M2	C1	907	0,091	0,85	15,03		15,03	6	250	1,09	147	35,8
M2	C2	559	0,056	0,85	9,27		24,30	6	315	1,22	141	33,3
M3-12	C1	444	0,044	0,85	7,36		7,36	10	250	1,09	110	21,3
M3-11	C1	629	0,063	0,85	10,43		10,43	3	250	0,75	147	35,8
M3-10	C1	807	0,081	0,85	13,38		13,38	5	200	0,98	178	49,1
M3-09	C1	998	0,100	0,85	16,54		16,54	6	250	1,11	151	37,5
M3-08	C1	585	0,059	0,85	9,70		9,70	5	200	0,91	159	40,9
M3-07	C1	1.301	0,130	0,85	21,56		21,56	6	250	1,19	165	43,5
M3-06	C1	533	0,053	0,85	8,83		8,83	6	200	0,96	150	37,1
M3-05	C1	1.038	0,104	0,85	17,20		17,20	6	200	1,12	190	54,4
M3-04	C1	586	0,059	0,85	9,71		9,71	5	200	0,91	159	40,9
M3-03	C1	585	0,059	0,85	9,70		9,70	6	200	0,98	154	38,8
M3-02	C1	234	0,023	0,85	3,88		3,88	6	200	0,76	117	23,9
M3	C1					10,00	10,00	10	315	1,16	102	18,5
M3	C2						27,78	4	315	1,08	158	40,5
M3	C3						57,70	7	400	1,60	148	36,2
M3	C4						88,96	7	400	1,79	171	46,1
M3	C5						115,00	7	400	1,89	189	53,9
M3	C6						134,41	7	400	1,94	203	60,0
M3	C7	743	0,074	0,85	12,32		150,61	7	400	1,97	215	65,0
					178,98		**188,98**					

PROVIA d.o.o.
Kranjska cesta 24
4202 Naklo, Slovenija
tel: (+386) 08 205 64 26
info@provia.si www.provia.si

Tabela 3 Zakoličba kanalizacije

Kanal M1

Št.	Oznaka	X	Y	Stac.	K.Pokr	K.Vtoka	K. Iztoka	K.Dna	H	F
1	RJ1 obst.	431.087,25	136.956,10	0,00	508,83	507,70	507,65	507,65	1,18	600
2	RJ2 + Reš	431.101,33	136.954,16	14,21	508,69	507,77	507,77	507,27	1,42	600
3	RJ3 + Reš	431.112,45	136.948,55	26,67	508,69	507,83	507,83	507,34	1,35	600

Kanal M1a

Št.	Oznaka	X	Y	Stac.	K.Pokr	K.Vtoka	K. Iztoka	K.Dna	H	F
1	RJ4	431.086,83	136.978,51	0,00	508,82	507,62	507,62	507,62	1,20	600
2	RJ5 + PE	431.084,91	136.970,67	8,07	508,71	507,67	507,67	507,16	1,55	600
3	RJ6 + PE	431.068,16	136.972,06	24,88	508,77	507,77	507,77	507,27	1,50	600

Kanal M2

Št.	Oznaka	X	Y	Stac.	K.Pokr	K.Vtoka	K. Iztoka	K.Dna	H	F
1	RJ11 obst.	431.108,86	137.133,12	0,00	508,37	507,10	506,95	506,95	1,42	600
2	RJ7	431.096,62	137.084,64	50,00	508,72	507,40	507,40	507,40	1,32	600
3	RJ8	431.084,04	137.036,25	100,00	508,96	507,70	507,70	507,70	1,26	600
4	RJ9 + Reš	431.077,42	137.017,12	120,25	509,04	507,82	507,82	507,32	1,72	600
5	RJ10 + Reš	431.069,63	136.987,08	151,28	509,10	508,00	508,00	507,49	1,61	600

Kanal M3

Št.	Oznaka	X	Y	Stac.	K.Pokr	K.Vtoka	K. Iztoka	K.Dna	H	F
1	RJ11 obst.	431.108,86	137.133,12	0,00	508,37	506,95	506,95	506,95	1,42	600
2	RJ12	431.091,48	137.115,71	24,60	508,43	507,12	507,12	507,12	1,31	600
3	RJ13	431.086,18	137.110,40	32,10	508,43	507,17	507,17	507,17	1,25	600
4	RJ14	431.071,96	137.096,10	52,27	508,72	507,32	507,32	507,32	1,41	600
5	RJ15	431.057,19	137.081,29	73,19	508,84	507,46	507,46	507,46	1,38	600
6	RJ16	431.042,60	137.066,68	93,83	508,96	507,61	507,61	507,61	1,36	600
7	RJ17	431.028,14	137.052,19	114,30	509,09	507,75	507,75	507,75	1,34	600
8	RJ18	431.004,03	137.001,44	170,49	509,46	508,39	507,97	507,97	1,49	600
9	RJ19	430.978,47	136.987,08	200,55	509.70	508,69	508,26	508,26	1,44	600
10	RJ20	430.967,89	136.981,52	211,76	509,90	508,80	508,80	508,80	1,10	600

Kanal M3 - 2

Št.	Oznaka	X	Y	Stac.	K.Pokr	K.Vtoka	K. Iztoka	K.Dna	H	F
1	RJ13	431.086,18	137.110,40	0,00	508,43	507,49	507,17	507,17	1,25	600
2	RJ21 + PE	431.078,34	137.120,25	12,59	508,48	507,56	507,56	506,96	1,52	600

Kanal M3 - 3

Št.	Oznaka	X	Y	Stac.	K.Pokr	K.Vtoka	K. Iztoka	K.Dna	H	F
1	RJ14	431.071,96	137.096,10	0,00	508,72	507,73	507,32	507,32	1,41	600
2	RJ22 + PE	431.078,02	137.085,37	12,32	508,79	507,81	507,81	507,31	1,48	600

Kanal M3 - 4

Št.	Oznaka	X	Y	Stac.	K.Pokr	K.Vtoka	K. Iztoka	K.Dna	H	F
1	RJ14	431.071,96	137.096,10	0,00	508,72	507,55	507,32	507,32	1,41	600
2	RJ23 + PE	431.066,52	137.104,89	10,35	508,64	507,61	507,60	507,11	1,53	600
3	RJ24 + PE	431.062,62	137.111,01	17,60	508,65	507,65	507,65	507,15	1,50	600

Kanal M3 - 5

Št.	Oznaka	X	Y	Stac.	K.Pokr	K.Vtoka	K. Iztoka	K.Dna	H	F

PROVIA d.o.o.
Kranjska cesta 24
4202 Naklo, Slovenija
tel: (+386) 08 205 64 26
info@provia.si www.provia.si

1	RJ15	431.057,19	137.081,29	0,00	508,84	507,85	507,46	507,46	1,38	600
2	RJ25 + PE	431.059,40	137.077,52	4,37	508,86	507,87	507,87	507,37	1,49	600
3	RJ26 + PE	431.069,53	137.060,27	24,37	508,97	507,99	507,99	507,49	1,48	600
4	RJ27 + PE	431.077,13	137.047,34	39,37	509,06	508,08	508,08	507,58	1,48	600

Kanal M3 - 6

Št.	Oznaka	X	Y	Stac.	K.Pokr	K.Vtoka	K. Iztoka	K.Dna	H	F
1	RJ15	431.057,19	137.081,29	0,00	508,84	507,71	507,46	507,46	1,38	600
2	RJ28 + PE	431.049,27	137.094,76	15,63	508,75	507,80	507,80	507,31	1,44	600
3	RJ29 + PE	431.045,37	137.100,88	22,88	508,75	507,85	507,85	507,35	1,40	600

Kanal M3 - 7

Št.	Oznaka	X	Y	Stac.	K.Pokr	K.Vtoka	K. Iztoka	K.Dna	H	F
1	RJ16	431.042,60	137.066,68	0,00	508,96	507,93	507,61	507,61	1,36	600
2	RJ30 + PE	431.043,51	137.065,15	1,78	508,97	507,94	507,94	507,44	1,53	600
3	RJ31 + PE	431.052,31	137.050,16	19,16	509,06	508,04	508,04	507,54	1,52	600
4	RJ32 + PE	431.062,44	137.032,92	39,16	509,16	508,16	508,16	507,67	1,49	600
5	RJ33 + PE	431.070,04	137.019,98	54,16	509,24	508,25	508,25	507,75	1,49	600

Kanal M3 - 8

Št.	Oznaka	X	Y	Stac.	K.Pokr	K.Vtoka	K. Iztoka	K.Dna	H	F
1	RJ16	431.042,60	137.066,68	0,00	508,96	507,81	507,61	507,61	1,36	600
2	RJ34 + PE	431.032,05	137.084,65	20,84	508,85	507,91	507,91	507,40	1,45	600
3	RJ35 + PE	431.028,12	137.090,75	28,10	508,85	507,95	507,95	507,45	1,40	600

Kanal M3 - 9

Št.	Oznaka	X	Y	Stac.	K.Pokr	K.Vtoka	K. Iztoka	K.Dna	H	F
1	RJ17	431.028,14	137.052,19	0,00	509,09	508,06	507,75	507,75	1,34	600
2	RJ36 + PE	431.035,07	137.040,03	13,99	509,16	508,14	508,14	507,64	1,52	600
3	RJ37 +PE	431.045,19	137.022,79	33,99	509,26	508,26	508,26	507,76	1,50	600
4	RJ38 + PE	431.054,51	137.006,92	52,39	509,35	508,38	508,38	507,88	1,47	600

Kanal M3 - 10

Št.	Oznaka	X	Y	Stac.	K.Pokr	K.Vtoka	K. Iztoka	K.Dna	H	F
1	RJ17	431.028,14	137.052,19	0,00	509,09	507,88	507,75	507,75	1,34	600
2	RJ39 + PE	431.024,94	137.057,28	6,01	509,06	507,91	507,91	507,39	1,67	600
3	RJ40 + PE	431.014,81	137.074,52	26,01	508,95	508,01	508,01	507,51	1,44	600
4	RJ41 + PE	431.010,88	137.080,62	33,27	508,95	508,05	508,05	507,55	1,40	600

Kanal M3 - 11

Št.	Oznaka	X	Y	Stac.	K.Pokr	K.Vtoka	K. Iztoka	K.Dna	H	F
1	RJ18	431.004,03	137.001,44	0,00	509,46	507,97	507,97	507,97	1,49	600
2	RJ42 + Reš	431.037,99	136.984,53	37,93	508,91	508,09	508,09	507,59	1,32	600

Kanal M3 - 12

Št.	Oznaka	X	Y	Stac.	K.Pokr	K.Vtoka	K. Iztoka	K.Dna	H	F
1	RJ18	431.004,03	137.001,44	0,00	509,46	508,52	507,97	507,97	1,49	600
2	RJ43 + Reš	430.973,19	137.017,32	34,69	509,86	508,86	508,86	508,36	1,50	600

Fekalni kanal F

	Oznaka	X	Y	Stac.	K.Pokr	K.Vtoka	K. Iztoka	K.Dna	H	F
	RJ F	431.090,06	137.121.07		508,29	507,49	507,49	507,49	.80	600

PROVIA d.o.o.
Kranjska cesta 24
4202 Naklo, Slovenija
tel: (+386) 08 205 64 26
info@provia.si www.provia.si

4.5.4.2. Fekalna kanalizacije

Glede na pozicijo sanitarno tehnoloških elementov predvidenih objektov ter skladno s projektnimi pogoji je zasnovan sistem odvoda fekalnih in ostalih odpadnih vod. Sanitarne vode se zbirajo in preko kanala F1 priključujejo neposredno na obstoječo fekalno kanalizacijo, ki poteka v neposredni bližini znotraj projektnega območja obdelave.

4.5.4.3. Smernice za polaganje cevovodov za ulični kanalizacijo

Zahteve za gradnjo cevovodov za odvod odpadne vode so definirane v standardih PSlST EN 1610 (Gradnja in preskušanje vodov in kanalov za odpadno vodo) in DIN 4033 (Entvvasserungskanale und leitungen; Richtlinien fur die Ausfuhrung). V predlogu standarda prEN 1046 (Plastics piping and ducting systems Systems outside building structures forthe conveyance of water or sewage -Practices for installation above and belov/ ground) pa so definirane tudi podrobnejše zahteve, ki se nanašajo na cevovode iz polimernih materialov.

Polaganje cevi iz polimernih materialov za ulično kanalizacijo je smiselno razdeljeno na naslednje pomembne delovne faze:

- Izkop jarka za cevovod
- Izvedba spodnje posteljice
- Polaganje cevovoda
- Izvedba zgornje posteljice
- Obsipanje cevovoda
- Prekrivanje cevovoda
- Glavno zasipanje cevovoda

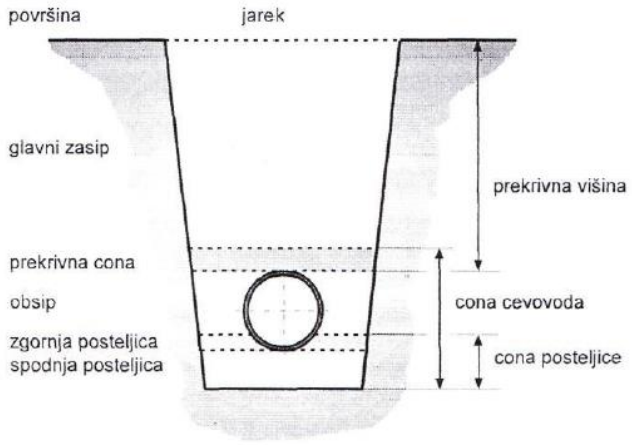

Slika 4: Primer položene cevi v jarku (pojmi)

Izkop jarka za cevovod

Jarek mora biti dimenzioniran in izkopan tako, da je vanj mogoče strokovno in varno vgraditi cevovod. Širina jarka je običajno največ 3 krat večja od zunanjega premera cevi; v primeru, da je širina jarka večja od največje širine določene v statičnem izračunu, je potrebna presoja projektanta. Najmanjše širine jarkov so podane v tabelah 1 in 2.

Priporočena širina jarka je 40 do 60 cm večja od zunanjega premera cevi (D). Dno jarka mora biti

PROVIA d.o.o.
Kranjska cesta 24
4202 Naklo, Slovenija
tel: (+386) 08 205 64 26
info@provia.si www.provia.si

poravnano in očiščeno skal in večjih kamnov. Dno jarka mora dosegati predpisano nosilnost, ki je dosežena z delno zamenjavo neustreznega materiala dna in utrjevanjem.

Stabilnost jarka mora biti zagotovljena bodisi z opažem, bodisi s poševno izkopanimi stenami ali na drug primeren način. Pri odstranitvi opažev mora biti zagotovljeno, da ne more priti do poškodb cevovoda niti do sprememb lege cevovoda.

Tabela 1: Najmanjša širina jarka, v odvisnosti od nazivne velikosti cevi **DN**

DN	Najmanjša širina jarka D+x (m)		
	opažen jarek	neopazen jarek	
		3>60°	|3<60°
<225	D + 0,40	D+ 0,40	D + 0,40
>225<350	D+ 0,50	D+ 0,50	D+ 0,40
>350 <700	D+ 0,70	D+ 0,70	D+ 0,40

D - zunanji premer (m)
P - kot naklona nezaščitene stene jarka, merjen od vodoravnice
V vrednostih D+x, pomeni x/2 minimalni prostor med cevjo in steno jarka

Tabela 2: Najmanjša širina jarka, v odvisnosti od globine jarka

globina jarka (m)	Najmanjša širina jarka (m)
<1,00	ni podana
>1,00<1,75	0,80
>1,75<4,00	0,90
>4,00	1,00

Izvedba spodnje posteljice

V običajnih razmerah je priporočena višina spodnje posteljice približno 15 cm. Širina posteljice mora biti enaka širini jarka, če ni predpisano drugače. Materiali za posteljico, pesek ali droben gramoz, morajo omogočiti trajno stabilnost in prevzem obremenitev v coni cevovoda in ne smejo vplivati na material cevi. Gradivo za posteljico ne sme vsebovati sestavin večjih od 20 mm.
Posebno utrjevanje spodnje posteljice ni potrebno. Posteljica v coni cevovoda mora biti izvedena tako, da ne more priti do posedanja dna.
V določenih okoliščinah se lahko zahteva uporaba geoloških tkanin ali filtrskega proda zaradi varovanja posteljice, posebej če je prisotna talna voda.

Polaganje cevovoda

Priporočljivo je, da se pred polaganjem cevi in spojne kose pregleda in zagotovi, da ne pride do vgradnje elementov, ki so bili poškodovani med postopki skladiščenja in transporta.

Pri spuščanju cevi v jarek je, posebno za sestavne elemente z večjo maso, potrebno uporabiti primerne pripomočke in postopke, da ne pride do poškodb.

Polaganje se začne na spodnjem (dolvodnem) koncu cevovoda, pri čemer se običajno cevi položijo tako, da so oglavki (cevi STIGMA PVC UK) obrnjeni proti gornjemu (gorvodnemu) koncu. Če so dela za dalj časa prekinjena, je potrebno konce zapreti in zaščititi pred vdorom zemljine.Stične površine cevi in oblikovnih kosov morajo biti pred stikanjem čiste in nepoškodovane. Za lažje spajanje jih je potrebno namazati z

PROVIA d.o.o.
Kranjska cesta 24
4202 Naklo, Slovenija
tel: (+386) 08 205 64 26
info@provia.si www.provia.si

ustreznim sredstvom za zmanjšanje trenja. V primerih, ko cevi ni mogoče spajati ročno (DN > 200), je potrebno uporabiti primerno orodje. Cevi naj se spajajo s postopnim potiskanjem v smeri osi, pri tem pa ne sme priti do poškodb ali preobremenitev sestavnih delov.

Pri polaganju cevovoda je potrebno upoštevati tudi spremembe dolžine cevovoda zaradi temperaturnih sprememb. Pri dolgih ravnih odsekih je po potrebi potrebno vgraditi kompenzacijske elemente, pri spreminjanju smeri cevovoda in odcepih pa se izbere rešitve, ki omogočajo neovirano dilatacijo.
Če med polaganjem in montažo obstaja nevarnost zalitja ali preplavitve jarka, se mora cevovod zavarovati pred premiki s primerno obtežitvijo ali pritrditvijo - sidranjem. Vsaj začasno je s sidranjem potrebno zavarovati tudi spoje in fazonske kose med izvedbo tlačnega preskusa tesnosti.

Izvedba zgornje posteljice

Ko je cevovod položen, se ga podsuje z materialom za zgornjo posteljico do višine 15% premera cevi, ki se ga utrdi tako, da je cevovod (cevi, spojke, spoji) enakomerno podprt po celotni dolžini. Podsip in utrditev zgornje posteljice mora biti izvedena skrbno, tako da so praznine pod cevovodom zapolnjene z zgoščenim materialom. Material za zgornjo posteljico mora biti suh, drobno zrnat, brez delcev z ostrimi robovi ter kamenja in se mora z lahkoto komprimirati. Gradivo za posteljico ne sme vsebovati sestavin večjih od 20 mm. Prav tako v coni cevovoda ne sme biti uporabljena zmrznjena zemljina.

Obsipanje cevovoda

Obsipanje cevovoda je izredno pomembna faza polaganja, ki odločilno vpliva na razporeditev obremenitev in pritiska po obodu cevi, zato naj bo izvedeno pazljivo in postopoma v več plasteh. Zahteve za zasipni material v coni cevovoda so enake kot za izvedbo posteljice. Prvi bočni sloj mora segati nad polovico premera cevi, da je preprečeno dvigovanje cevi ob nabijanju ali pa je potrebno poskrbeti za začasno pritrditev cevovoda.

Material se nasipa na obe strani cevovoda v plasteh debeline 10 do 30 cm in se ga vsakokrat stepta ročno ali z lahkimi stroji. Če je le mogoče naj bo obsipanje in zbijanje izvedeno istočasno z obeh strani, da so preprečeni tudi stranski premiki cevovoda.

Obsip cevovod podpira in ščiti pred prevelikimi deformacijami, zato mora biti izveden skrbno. Komprimiranje obsipa mora ustrezati zahtevam statičnega izračuna. Pri strojnem teptanju je potrebna previdnost, da teptanje ni preintenzivno in da ne pride do deformacij ali poškodb površine cevi.

Prekrivanje cevovoda

Za prekrivanje cevovoda se uporablja enake vrste gradivo, kot za obsipanje cevovoda. Bistveno je, da ne vsebuje večjih kamnov, ki bi povzročali točkovne obremenitve na cevi in da ga je mogoče dobro komprimirati.

Plast prekrivne cone naj bo debela približno 30 cm. Komprimiranje prekrivne cone naj bo ročno ali le z lahkimi teptalnimi napravami, izogibati se je potrebno močnemu teptanju direktno nad položeno cevjo.
Komprimiranje prekrivne plasti mora ustrezati zahtevam statičnega izračuna in ga je na zahtevo potrebno tudi preveriti.

PROVIA d.o.o.
Kranjska cesta 24
4202 Naklo, Slovenija
tel: (+386) 08 205 64 26
info@provia.si www.provia.si

Glavno zasipanje cevovoda

Po zaključenem zaščitnem prekrivanju cevovoda se izvede še glavno zasipanje cevovoda. Za to se običajno uporablja izkopani del zemljine, pri katerem je potrebno paziti, da so trši deli (kamni, skale) enakomerno razporejeni v zasipu.

Glavni zasip je treba izvesti po zahtevah projekta, tako da ne pride do posedkov na površini. Zasipanje naj se vrši v plasteh (približno 30 cm) tako, da ni ogrožena stabilnost cevovoda in, da je mogoče doseči zadovoljivo zbitje.

Do prekritja 1 m nad temenom cevi ni dovoljeno uporabljati srednje težkih in težkih nabijalnikov in vibratorjev. Prav tako seje potrebno izogibati obremenitvam, ki jih povzroča vožnja težkih gradbenih strojev preko še ne dovolj zasipanega cevovoda, kakor tudi statičnim obremenitvam, ki jih povzročajo nepredvidene višine prekrivnega nasipa (odlaganje izkopanega materiala).

Pri postopku zasipanja cevovoda je pomembno pozornost nameniti tudi odstranjevanju varovalnega opaža, ki naj poteka postopno med zasipanjem območja cevovoda.

Med odstranjevanjem opaža naj se zagotovi, da se z nabitjem zasipnega materiala vzpostavi dobra povezava z naravnimi tlemi stene, saj je le v tem primeru dosežen učinek zmanjšanja zemeljskega pritiska zaradi trenja ob steni jarka.

V primeru, da delov opaža ni mogoče varno odstraniti se jih pusti v tleh, saj lahko vdori in usedanja povzročijo resne poškodbe cevovoda. Prav tako pa ima odstranjevanje opaža, ko je že izvedeno glavno zasipanje, bistven vpliv na povečanje obremenitev cevovoda in z njimi povezane posledice.

4.5.4.1. Javna razsvetljava

Potrebna nova stojna mesta cestne in pripadajoče ureditve so obdelani v ločenem načrtu cestne razsvetljave Napajanje in krmiljenje javne razsvetljave (avtomatika s stikalno uro in fotosenzorjem) bo izvedeno iz obstoječega stikalnega bloka R-P. Glej načrt javne razsvetljave 11/21-JR1.

4.5.4.2. Plinovod

Na območju ureditve poteka tudi plinovod, ki ga je potrebno za čas gradnje zakoličiti in ustrezno zaščititi. Glej načrt plinovoda 53-2021-P.

4.5.4.3. Vodovod

Priklop vodovoda za pitnike in oskrbo avtodomov se izvede preko že izvedenga vodomernega jaška. Glej načrt vodovoda 53-2021-V.

4.5.4.4. TK vodi

Z Na obravnavanem območju poteka obstoječa TK kabelska zemeljska trasa podjetij Telemach in Telekom Slovenija. Poleg ustrezne zaščitev obstoječe kabelske kanalizacije je predvidena tudi izgradnja nove kabelske kanalizacije. Glej načrt 11/21-TK.

PROVIA d.o.o.
Kranjska cesta 24
4202 Naklo, Slovenija
tel: (+386) 08 205 64 26
info@provia.si www.provia.si

4.5.4.5. EE vodi

V okviru male moči se predvidi napajanje parkirnega sistema ter stebričke za oskrbo z elektriko avtodomov na parkirišču za avtodome. Napajanje je predvideno iz obstoječega stikalnega bloka R-P. Polnilne postaje za električna vozila se predvidi v stebričasti izvedbi za zunanjo montažo za moč polnjenja 2x 11 kW. Predvidenih so tri polnilnice, ki so s pomočjo krmilne avtomatik omejene na porabo največ 115 kW skupne moči. Glej načrt 11/21-EE.

4.5.5 OPREMA PARKIRIŠČA

4.5.5.1. Parkirni avtomat

Parkirni avtomat mora biti omogočati plačila s kovanci, bankovci in plačilno kartico. Preplačan znesek z bankovci ali kovanci mora vrniti preko menjalnika kovancev.

Parkirni avtomat mora biti z nadzornim centrom povezan preko GSM/GPRS/LTE-podatkovne zveze, skrbniki pa do želenih podatkov dostopajo prek spletne aplikacije.

Parkirni avtomat mora vsebovati naslednje elemente:

- Sprejemnik in vračalnik kovancev,
- Sprejemnik bankovcev,
- Čitalec RFID kartic (povezava s sistemom Blejska kartica),
- POS terminal za plačevanje s kreditnimi karticami do 25€,
- Tiskalnik

Sistem mora preko nadzornega centra omogočati

- popolna programska rešitev v skladu z Zakonom o davčnem potrjevanju računov in sicer: o parkirni avtomati morajo izpolnjevati zahteve, ki so opredeljene v Pravilniku o izvajanju Zakona o davčnem potrjevanju računov (Uradni list RS, št. 60/15, 75/15 in 90/15) in Pravilnika o spremembah in dopolnitvah Pravilniku o izvajanju Zakona o davčnem potrjevanju računov, o parkirni avtomati morajo že pri dobavi izpolnjevat zahteve šestega odstavka petega člena, ki so opredeljene v Pravilniku o izvajanju Zakona o davčnem potrjevanju računov.
- Spremljanje statusov parkirnih sistemov v realnem času
- Pregled nad blagajniškimi poročili v nadzornem centru
- Nastavljanje parametrov delovanja parkirnega avtomata preko nadzornega centra
- Posredovanje SMS-sporočil v primeru napak in spremembi statusov stanja papirja in gotovine
- Zgodovina statusov naprave
- Sistem mora omogočati uporabo Blejske kartice preko 125KHz RFID čitalnika, ki je nameščen na parkomatu. Ob uporabi kartice sistem preveri veljavnost preko REST API vmesnika in natisne listek z registrsko številko.

PROVIA d.o.o.
Kranjska cesta 24
4202 Naklo, Slovenija
tel: (+386) 08 205 64 26
info@provia.si www.provia.si

Primer listka:



Primer vsebine zahteve (»request«) na REST API:

```
{
      "identificationId": 1,                    # tip medija (kartica)
      "cardNumber": 3167167,                      # serijska številka kartice
      "deviceId": 1234                          # številka naprave (šifrant naprav)
}
```

Primer vsebine odgovora (»response«)

```
{
   "identificationId": "1",
   "permission": true,
   "eventId": 1,
   "message": "Tiskanje listka s kartico",
   "registration_plate_number_1": "",
   "registration_plate_number_2": "",
   "restriction_start_date": "",
   "restriction_end_date": "",
   "user_type_id": "",
   "user_type_uuid": "",
   "permit_holder": "",
   "cardId": "1201",
   "cardNumber": "4922536",
   "registrationPlateNumber1": "KRLJ123",
   "registrationPlateNumber2": "KRPEIOD",
   "restrictionStartDate": "2021-03-31",
   "restrictionEndDate": "2024-01-31",
   "userTypeId": 8,
   "userTypeUuid": "f3698d5e-7c1d-4dde-97f6-676b811af1cb"
}
```

PROVIA d.o.o.
Kranjska cesta 24
4202 Naklo, Slovenija
tel: (+386) 08 205 64 26
info@provia.si www.provia.si

Sistem vrne naslednje tipe dogodkov, ki jih je potrebno izpisati na displej parkomata (message):

id	eventId	message
4	1	Uporabnik ne obstaja
5	2	Kartica še ni veljavna
6	3	Pretečena kartica
7	4	Uporabnik blokiran
8	5	Kartica že uporabljena
9	6	Storitev ni na voljo
10	7	Neveljavna kartica (ni parametrov)
11	0	Tiskanje listka s kartico (*listek se natisne)

Izvajalec mora z s polno odgovornostjo zagotavljati, da so izdelki označeni s CE oznako in ustreza spodnjim Evropskim direktivam.

Direktiva 2014/53/EU — Direktiva o harmonizaciji zakonodaje držav članic v zvezi z dostopnostjo radijske opreme na trgu (RED) z dne, 16.4.2014 (Directive 2014/53/EU on the harmonisation of the laws of the Member States relating to the making available on the market of radio equipment)

Direktiva 2014/35/EU — LVD - nizkonapetostna direktiva z dne, 26.2.2014, priloge III, oddelka B (Low Voltage Directive 2014/35/EU)

Direktiva 2014/30/EU — EMC - o elektromagnetni združljivosti z dne, 26.2.2014 (Directive 2014/30/EU on electromagnetic compatibility)

Direktiva 2012/19/EU — Direktiva o odpadni električni in elektronski opremi (OEEO) z dne, 4.7.2012, (Waste electrical and electronic equipment (WEEE) 2012/19/EU)

Direktiva 2011/65/EU — Direktiva o omejevanju uporabe določenih nevarnih snovi (RoHS) z dne, 8.6.2011 (Directive 2011/65/EU on the restriction of the use of certain hazardous substances in electrical and electronic equipment)

Stopnja mehanske vzdržljivosti - IK zaščita naprave

IK zaščita naprav mora biti najmanj IK10 po evropskem standardu EN60529

Stopnja zaščite naprave pred vdorom trdih delcev in vode - IP zaščita naprave

IP zaščita naprav mora biti najmanj IP44 po evropskem standardu EN60529

Direktiva	Upoštevani standardi
2014/35/EU - LVD	EN 62368-1:2014 + A11:2017 EN 60950-22:2006

PROVIA d.o.o.
Kranjska cesta 24
4202 Naklo, Slovenija
tel: (+386) 08 205 64 26
info@provia.si www.provia.si

2014/30/EU - EMC	EN 303 446-1 V1.2.1
2014/53/EU - RED	EN 300 330 V.2.1.1. EN 300 328: V2.2.2. EN 301 511: V12.5.1. EN 301 908-1: V13.1.1. EN 301 908-2: V13.1.1. EN 301 908-13: V13.1.1. EN 151 010-1: V12.8.0. EN 62479:2010
RoHS	EN IEC 63000:2018
Nadzorna oprema za parkirišča	EN 12414:2020
IK zaščita	EN 50102:1995 + A1:1998 EN 62262:2002
IP zaščita	EN 60529:1991 + A1:2000 + A2:2013

4.5.5.2. Terminal za elektriko

Terminal za elektriko mora zagotavljati zanesljivo oskrbo z električno energijo za avtodome. Uporabniki terminala za elektriko koristijo zakupljeno storitev preko integriranega čitalnika črtne/QR kode. Črtna/QR koda je navedena na vaučerju/dobroimetju, ki ga je možno pridobiti na parkomatu.

Specifikacije terminala:

- Ohišje iz nerjavnega jekla V2A,
- Stopnja zaščite naprave pred vdorom trdih delcev in vode - IP zaščita naprave vsaj IP44 ali več,
- Prikazovalnik za podatke o ceni, stanju in preostalem času/energiji,
- Ločena izbirna tipka in LED-osvetlitev s prikazom stanja za vsako posamezno vtičnico,
- Električne vtičnice CCE, 16A, 230V,
- Čitalnik črtne/QR kode za validacijo listkov izdanih na parkirnem avtomatu

Izvajalec mora z s polno odgovornostjo zagotavljati, da so izdelki označeni s CE oznako in ustreza spodnjim Evropskim direktivam.

Direktiva 2014/35/EU — LVD - nizkonapetostna direktiva z dne, 26.2.2014, priloge III, oddelka B (Low Voltage Directive 2014/35/EU)

Direktiva 2014/30/EU — EMC - o elektromagnetni združljivosti z dne, 26.2.2014 (Directive 2014/30/EU on electromagnetic compatibility)

PROVIA d.o.o.
Kranjska cesta 24
4202 Naklo, Slovenija
tel: (+386) 08 205 64 26
info@provia.si www.provia.si

Stopnja zaščite naprave pred vdorom trdih delcev in vode - IP zaščita naprave

IP zaščita naprav mora biti najmanj IP44 po evropskem standardu EN60529

Direktiva	**Upoštevani standardi**
2014/35/EU - LVD	EN 62368-1:2014 + A11:2017 EN 60950-22:2006
2014/30/EU - EMC	EN 303 446-1 V1.2.1
IP zaščita	EN 60529:1991 + A1:2000 + A2:2013

4.5.5.3. Terminal za pitno vodo

Terminal za pitno vodo mora omogočati oskrbo z vodo za avtodome in počitniške prikolice na parkiriščih za avtodome. Uporabniki terminala za pitno vodo koristijo zakupljeno storitev preko integriranega čitalnika črtne/QR kode. Črtna/QR koda je navedena na vaučerju/dobroimetju, ki ga je možno pridobiti na parkomatu.
Specifikacije terminala:

- Ohišje iz nerjavnega jekla V2A,
- Stopnja zaščite naprave pred vdorom trdih delcev in vode - IP zaščita naprave vsaj IP44 ali več,
- Prikazovalnik za podatke o ceni, stanju in preostalem času/vodi,
- LED-osvetlitev,
- Čitalnik črtne/QR kode za validacijo listkov izdanih na parkirnem avtomatu
- 2m grelni kabel s termostatom,
- pipa s priključkom za cev.

Izvajalec mora z s polno odgovornostjo zagotavljati, da so izdelki označeni s CE oznako in ustreza spodnjim Evropskim direktivam.

Direktiva 2014/35/EU — LVD - nizkonapetostna direktiva z dne, 26.2.2014, priloge III, oddelka B (Low Voltage Directive 2014/35/EU)

Direktiva 2014/30/EU — EMC - o elektromagnetni združljivosti z dne, 26.2.2014 (Directive 2014/30/EU on electromagnetic compatibility)

Stopnja zaščite naprave pred vdorom trdih delcev in vode - IP zaščita naprave

IP zaščita naprav mora biti najmanj IP44 po evropskem standardu EN60529

PROVIA d.o.o.
Kranjska cesta 24
4202 Naklo, Slovenija
tel: (+386) 08 205 64 26
info@provia.si www.provia.si

Direktiva	Upoštevani standardi
2014/35/EU - LVD	EN 62368-1:2014 + A11:2017 EN 60950-22:2006
2014/30/EU - EMC	EN 303 446-1 V1.2.1
IP zaščita	EN 60529:1991 + A1:2000 + A2:2013

4.5.5.4. Terminal za odpadno vodo

Terminal za odpadno vodo omogoča preprosto in higienično praznjenje straniščnih kaset. Koriščenje terminala poteka preko tipke začetek / zaustavitev.

Specifikacije terminala:

- Ohišje iz nerjavnega jekla V2A,
- Stopnja zaščite naprave pred vdorom trdih delcev in vode - IP zaščita naprave vsaj IP44 ali več,
- Prikazovalnik za podatke o ceni, stanju in preostalem času,
- 2m grelni kabel s termostatom,
- LED-osvetlitev,
- Čitalnik črtne/QR kode za validacijo listkov izdanih na parkirnem avtomatu
- Pipa
- Odprtina za praznjenje z loputo

Izvajalec mora z s polno odgovornostjo zagotavljati, da so izdelki označeni s CE oznako in ustreza spodnjim Evropskim direktivam.

Direktiva 2014/35/EU — LVD - nizkonapetostna direktiva z dne, 26.2.2014, priloge III, oddelka B (Low Voltage Directive 2014/35/EU)

Direktiva 2014/30/EU — EMC - o elektromagnetni združljivosti z dne, 26.2.2014 (Directive 2014/30/EU on electromagnetic compatibility)

Stopnja zaščite naprave pred vdorom trdih delcev in vode - IP zaščita naprave

IP zaščita naprav mora biti najmanj IP44 po evropskem standardu EN60529

Direktiva	Upoštevani standardi
2014/35/EU - LVD	EN 62368-1:2014 + A11:2017 EN 60950-22:2006

PROVIA d.o.o.
Kranjska cesta 24
4202 Naklo, Slovenija
tel: (+386) 08 205 64 26
info@provia.si www.provia.si

2014/30/EU - EMC	EN 303 446-1 V1.2.1
IP zaščita	EN 60529:1991 + A1:2000 + A2:2013

4.5.5.5. Talna rešetka

Talna rešetka je namenjena za izpust sive vode in fekalij iz fiksnih zbiralnikov. Okoli talne rešetke je nameščen induktivni detektor za avtomatično proženje splakovalnika, ki se aktivira takoj, ko avtodom zapusti mesto z rešetko.
Specifikacije rešetke:

- Izdelana iz nerjavnega jekla V2A ali V4A (odporna na sol) in površinsko polirana
- Površinsko polirana
- Dovod za splakovanje rešetke
- Odvod do fekalnega jaška

4.5.5.6. Krmilna elektronika »štetje prometa na parkirišču«

Krmilna elektronika omogoča štetje vozil z detektorji kovin (1 x uvoz na parkirišče, 1 x izvoz iz parkirišča). Krmilna elektronika mora omogočati uporabo:

- vsaj 4 dvokanalnih detektorjev kovin,
- vmesnik za komunikacijo z nadzornim centrom (SIM kartice zagotovi naročnik);
- napajanje na javno razsvetljavo,
- dvosmerna komunikacija med nadzornim centrom in krmilno elektroniko (nastavljanje parametrov),
- obveščanje upravljalca sistema ob izpadu napajanja oziroma nizki napetosti akumulatorja preko SMS sporočila in elektronske pošte,
- elektronika mora omogočati dvosmerno komunikacijo preko poljubnega protokola, ki se uporablja v IoT (npr. MQTT).

4.5.5.7. LED prikazovalnik

Specifikacija prikazovalnika:

- Stopnja zaščite naprave pred vdorom trdih delcev in vode - IP zaščita naprave vsaj IP44 ali več,
- Pripravljeno za vgraditev v prometno tablo;
- Odprtina v lameli največ 305 x 175 mm;

Primer prikazovalnika:

PROVIA d.o.o.
Kranjska cesta 24
4202 Naklo, Slovenija
tel: (+386) 08 205 64 26
info@provia.si www.provia.si



Vsebina LED prikazovalnika:
- 3 zelene LED številke prikaz od 000 do 999 - višina vsaj 130mm
- Rdeč LED Križ (X) čez zadnji dve mesti cifer - višina vsaj 130mm

Izvajalec mora z s polno odgovornostjo zagotavljati, da so izdelki označeni s CE oznako in ustreza spodnjim Evropskim direktivam.

Direktiva 2014/35/EU — LVD - nizkonapetostna direktiva z dne, 26.2.2014, priloge III, oddelka B (Low Voltage Directive 2014/35/EU)

Direktiva 2014/30/EU — EMC - o elektromagnetni združljivosti z dne, 26.2.2014 (Directive 2014/30/EU on electromagnetic compatibility)

Stopnja zaščite naprave pred vdorom trdih delcev in vode - IP zaščita naprave

IP zaščita naprav mora biti najmanj IP44 po evropskem standardu EN60529

Direktiva	**Upoštevani standardi**
2014/35/EU - LVD	EN 62368-1:2014 + A11:2017 EN 60950-22:2006
2014/30/EU - EMC	EN 303 446-1 V1.2.1
IP zaščita	EN 60529:1991 + A1:2000 + A2:2013

4.5.5.8. Krmilna elektronika LED prikazovalnikov:

- Možnost priklopa vsaj 8 LED prikazovalnikov;
- Možnost priklopa senzorja svetilnosti;
- Vmesnik za komunikacijo z nadzornim centrom (SIM kartice zagotovi naročnik);
- Napajanje na javno razsvetljavo;
- Dvosmerna komunikacija med nadzornim centrom in krmilno elektroniko (nastavljanje parametrov);
- Možnost prilagajanja svetilnosti LED prikazovalnikov;
- Obveščanje upravljalcev sistema ob izpadu napajanja oziroma nizki napetosti akumulatorja preko SMS sporočila in elektronske pošte;

PROVIA d.o.o.
Kranjska cesta 24
4202 Naklo, Slovenija
tel: (+386) 08 205 64 26
info@provia.si www.provia.si

– Elektronika mora omogočati dvosmerno komunikacijo preko poljubnega protokola, ki se uporablja v IoT (npr. MQTT);

Elektronika pošilja naslednje podatke:
– Stanje svetilnosti, ki ga javi senzor svetilnosti;

Elektronika sprejema naslednje podatke:
– Stanje semaforja (ugasnjen, prižgan, ...);
– V primeru, da gre za lamelo s številkami vrne število vozil na določenem parkirišču;
– Strežnik glede na višino napetosti akumulatorja, čas v dnevu in informacijo iz senzorja svetilnosti na lokaciji vrne priporočeno svetilnost LED prikazovalnika (Če je napetost akumulatorja manjša, se svetilnost zmanjša. Ponoči LED prikazovalniki svetijo npr. na 20%, kar omogoča hitrejše polnjenje akumulatorjev).

4.5.5.9. Spletna aplikacija za spremljanje zasedenosti na parkiriščih in stanj na semaforjih

Progresivna spletna aplikacija mora biti prilagojena za uporabo na mobilnem telefonu, tablici ali namiznem računalniku. Uporabljati mora protokol varne povezave (SSL). Uporabniku mora dajati občutek aplikacije tako, da ponuja enak model interakcije in navigacije, kot ju najdemo v aplikacijah ter pošilja obvestila. Ker aplikacija pridobiva podatke o napravah direktno iz nadzornega centra je potreben dostop do podatkovne povezave za nemoteno delovanje.
Uporabnik se v aplikacijo prijavi z uporabniškim imenom in geslom. Sistem istočasno uporabo aplikacijo več različnim uporabnikom. Administrator sistema lahko uporabniku določi na katerih parkiriščih lahko popravlja zasedenost in s katerimi semaforji lahko upravlja. Ponudba mora vsebovati vključitev v sistem vsaj 3 uporabnikom (dodelitev uporabniškega računa).
Spremljanje in spreminjanje zasedenosti parkirišč (funkcionalnosti):
- prikazovanje števila trenutno zasedenih/prostih parkirnih mest,
- možnost popravka zasedenosti glede na trenutno število vozil na parkirišču,
- možnost popravka zasedenosti glede na število prostih parkirnih mest na parkirišču,

Spreminjanje stanja posameznega LED prikazovalnika:
- možnost preklopa med avtomatskim in ročnim načinom delovanja (*opis načinov spodaj),
- LED prikazovalniki morajo biti prikazani pod posamezno lokacijo.

- **Ročni način spreminjanja stanja posameznega LED prikazovalnika:**
- uporabnik aplikacije lahko za posamezen LED prikazovalnik izbere določeno stanje npr.:
    - LED prikazovalnik prižgan,
    - LED prikazovalnik ugasnjen.

- **Avtomatski način spreminjanja stanja posameznega LED prikazovalnika:**
- Stanje LED prikazovalnika se spreminja glede na specifične želje naročnika, ki jih določi kasneje

Možnost nastavitve avtomatskega ali ročnega spreminjanja svetilnosti posameznega LED prikazovalnika:

PROVIA d.o.o.
Kranjska cesta 24
4202 Naklo, Slovenija
tel: (+386) 08 205 64 26
info@provia.si www.provia.si

- Avtomatski način: Svetilnost LED prikazovalnika se nastavlja avtomatska glede na trenutno svetlobo, stanje akumulatorja in ure v dnevu (zjutraj, ponoči, čez dan)

Ostale funkcionalnosti:
- obveščanje o stanju napetosti posameznega akumulatorja,
- opozorilo v aplikaciji ob nizki napetosti akumulatorja na posamezni lokaciji,
- zgodovina zasedenosti parkirišč z vsemi dogodki (odhod / prihod vozil).

Opis delovanja sistema »Usmerjanje prometa«

S pomočjo LED prikazovalnikov se na usmerjevalnih tablah izpisuje trenutna zasedenost parkirišča in postajališča za avtodome. Table so postavljeni pred odcepom do parkirišča v obeh smereh vožnje, kot tudi pri vstopu na parkirišče. LED prikazovalnik prikazuje števila od 000 do 999, ter rdeči X v primeru popolne zasedenosti parkirišča.

Opis delovanja sistema »Štetje zasedenosti parkirišča«

Na vhodu v parkirišče se prikazuje na dvorstičnemu LED prikazovalniku trenutna zasedenost parkirišča, ki je ločen po na parkirišče in postajališče za avtodome (v nadaljevanju PZA) . Prva vrstica prikazuje zasedenost parkirišča, druga vrstica pa prikazuje zasedenost PZA.

Vozila na vhodu v parkirišče zabeležimo preko induktivnih zank, ki se prenese tako na nadzorni center, kot tudi lokalno na krmilnik sistema (v primeru izpada podatkovnega prometa). Krmilnik nato v realnem času posreduje informacijo na LED prikazovalnik, ter odšteje prosto parkirno mesto za parkirišče.

Pri vstopu na PZA se ponovno preverja prehode vozil preko induktivnih zank. Ko sistem zazna vozilo na vstopu, se informacija prenese na LED prikazovalnik, ki odšteje prosto parkirno mesto za PZA, ter prišteje prosto mesto parkirišču.

Ko obiskovalec zapušča PZA, se ponovno zabeležena informacija prenese na LED prikazovalnik, ki prišteje prosto parkirno mesto za PZA in odšteje prosto mesto parkirišču. Nato se proces ponovni izvede pri izhodu iz parkirišča, ki ponovno prišteje prosto mesto.

Dvokanalni induktivni detektor kovin v kombinaciji z dvema induktivnima zankama omogoča natančno štetje prometa. Z dvema zaporedno vezanima zankama sistem preverja smer vožnje vozil, ter s tem zaznava vožnjo v napačno smer, kot tudi obračanje vozil na samih zankah.

Opis delovanja sistema »Postajališče za avtodome - PZA«

Na **Parkirnem avtomatu** lahko uporabniki izbirajo med različni produkti (tipi vozil –osebna vozila/kombinirana vozila/avtobusi –, elektrika, voda). Če se izbere tip vozila **AVTODOM** se po plačilu natisne račun na katerem je obvestilo o veljavnosti časa parkiranja in tega se postavi za vetrobransko steklo. Dodatno se natisne tudi **vaučer/dobroimetje** s črtno/QR kodo in to dobroimetje je lahko vezano na čas dovoljenega parkiranja in s tem pogojena omejena količina

PROVIA d.o.o.
Kranjska cesta 24
4202 Naklo, Slovenija
tel: (+386) 08 205 64 26
info@provia.si www.provia.si

električne energije (v KWh) in količine pitne vode (v litrih). Svetujemo, da upravljalec določi dovoljene dnevne ali absolutne količine. Kot opcijo se lahko doda 2 dodatna produkta; nakup elektrike in vode na parkomatu, kar pomeni, če bi nekdo porabil dnevne dodeljene kvote električne energije in vode, da lahko le to dodatno kupi na parkomatu in jo aktivira na pripadajočem terminal.

Na **terminalih za električno energijo in pitno vodo** so vgrajeni IR čitalniki črtnih/QR kod.

1. Na terminalih za električno energijo uporabniki najprej z izbirnimi tipkami izberejo prosto vtičnico (zelena LED), približa vaučer k čitalcu črtne/QR kode kjer sem jim izpiše zakupljena količina električne energije in s tem se aktivira izbrana vtičnica. Če uporabnik prekorači zakupljeno količino, jo lahko dodatno dokupi na samem parkomatu.

2. Na terminalih za pitno vodo uporabnik približal vaučer čitalniku črtne/QR kode in na terminalu se mu na LCD prikazovalniku prikaže zakupljena količina vode in s pritiskom na tipko se aktivira pipa za vodo ki ima priključek tipa GARDENA. Če uporabnik želi dodatno količino vode, jo lahko dokupi na samem parkomatu.

Uporabniki lahko koristijo talno rešetko za izpust sive vode in fekalij iz fiksnih zbiralnikov, ali koristijo terminal za odpadno vodo, ki je namenjen za prenosljive zbiralnike sive vode in fekalij. Rešetka je povezana s stebričkom za odpadno vodo, s pomočjo katerega lahko sprožimo splakovanje preko tipke ali avtomatsko prek induktivnega detektorja kovin, ki je nameščen okoli rešetke.

4.5.6 PROMETNA SIGNALIZACIJA

Nova in prilagoditve obstoječe prometne opreme in signalizacije na območju rekonstrukcije so projektirane v skladu s Pravilnikom o prometni signalizaciji in prometni opremi na cestah in zahtevami soglasjedajalca ZVKDS. Določene talne oznake na parkirišču so izvedene z borduro iz granitnih kock.

Turistična table so projektirane v skladu z osnutkom kataloga urbane opreme občine Bled

Predlagane ureditve so razvidne iz grafik situacijskih načrtov in karakterističnih prečnih profilov.

4.5.6.1. Vertikalna prometna signalizacija

Prometni znaki morajo biti skladni s standardom SIST EN 12899-1.

Osnovna barva prometnih znakov je bela, ustrezati morajo razredu svetlobne odbojnosti, ki je določena pri posameznem prometnem znaku. Postavitev prometnih znakov ob hodnikih za pešce in kolesarskih površinah je na višini 2,25 m, ostalih pa na višini 1,5 m od površine vozišča. Vodoravna razdalja med zunanjim robom vozišča oziroma robom robnega pasu in najbližjim robom prometnega znaka je najmanj 0,30 m (cesta omejena z robniki) oz. 0,75 m (na bankini) in največ 2,00 m.

Prometni znaki morajo biti postavljeni tako, da je preprečeno bleščanje površine prometnega znaka, kar dosežemo z ustreznim kotom postavitve glede na pravokotnico na os ceste v horizontalnem oziroma vertikalnem smislu.

PROVIA d.o.o.
Kranjska cesta 24
4202 Naklo, Slovenija
tel: (+386) 08 205 64 26
info@provia.si www.provia.si

4.5.6.2. Horizontalna prometna signalizacija

Izvedba horizontalne prometne signalizacije je razvidna iz situacije. Zaradi zahtev soglasodajalca ZVKDS so linijske oznake črte za zaris parkirnih mest izvedene kot bordura iz granitnih kock. Tudi prehodi za pešče na parkirišču za avtomobile in avtodome so nakazani s tlakovanjem iz granitnih kock.

PROVIA d.o.o.
Kranjska cesta 24
4202 Naklo, Slovenija
tel: (+386) 08 205 64 26
info@provia.si www.provia.si

4.6 ZAKOLIČBENE TOČKE

ZAKOLIČBA				
ŠT ZT	**X**	**Y**	**Z**	**OPIS**
1	431 044,42	136 991,02	509,53	
2	431 048,73	136 993,55	509,46	
3	431 054,42	136 995,73	509,35	
4	431 054,77	136 997,10	509,35	
5	431 058,22	136 999,13	509,29	
6	430 997,07	137 071,64	509,03	
7	431 001,38	137 074,18	508,96	
8	431 009,59	137 072,04	508,93	
9	431 013,91	137 074,57	508,85	
10	431 011,32	137 073,05	508,90	
11	431 009,09	137 072,90	508,94	
12	431 009,44	137 074,27	508,95	
13	431 010,31	137 074,78	508,95	
14	431 018,93	137 079,84	508,89	
15	431 019,79	137 080,35	508,89	
16	431 021,16	137 079,99	508,90	
17	431 021,67	137 079,13	508,92	
18	431 019,94	137 078,12	508,95	
19	431 017,35	137 076,60	508,99	
20	431 060,41	137 003,29	509,42	
21	431 064,08	137 005,46	509,38	
22	431 064,81	137 004,87	509,38	
23	431 065,01	137 005,33	509,36	
24	431 068,46	137 011,31	509,20	
25	431 068,04	137 012,43	509,21	
26	431 068,39	137 013,80	509,21	
27	431 071,67	137 015,72	509,15	
28	431 031,15	137 084,70	508,75	
29	431 026,84	137 082,17	508,83	
30	431 028,56	137 083,18	508,79	
31	431 026,33	137 083,03	508,84	
32	431 026,69	137 084,40	508,85	
33	431 027,55	137 084,91	508,84	
34	431 036,17	137 089,97	508,79	
35	431 037,04	137 090,48	508,79	
36	431 038,40	137 090,12	508,80	
37	431 038,91	137 089,26	508,81	
38	431 037,19	137 088,25	508,84	
39	431 034,60	137 086,73	508,89	
40	431 067,52	137 030,68	509,25	
41	431 070,80	137 032,61	509,19	
42	431 072,17	137 032,25	509,16	
43	431 075,80	137 026,45	509,07	
44	431 075,58	137 038,69	509,04	
45	431 075,15	137 039,80	509,05	
46	431 075,51	137 041,17	509,04	
47	431 078,78	137 043,10	508,98	
48	431 048,40	137 094,83	508,65	
49	431 045,81	137 093,31	508,69	

PROVIA d.o.o.
Kranjska cesta 24
4202 Naklo, Slovenija
tel: (+386) 08 205 64 26
info@provia.si www.provia.si

ZAKOLIČBA				
ŠT ZT	**X**	**Y**	**Z**	**OPIS**
50	431 044,08	137 092,30	508,72	
51	431 043,58	137 093,16	508,74	
52	431 043,93	137 094,53	508,75	
53	431 044,80	137 095,04	508,74	
54	431 053,42	137 100,10	508,69	
55	431 054,28	137 100,61	508,69	
56	431 055,65	137 100,25	508,70	
57	431 056,16	137 099,39	508,71	
58	431 054,43	137 098,38	508,74	
59	431 051,85	137 096,86	508,79	
60	431 074,64	137 058,06	509,07	
61	431 077,91	137 059,98	509,02	
62	431 079,28	137 059,62	508,99	
63	431 082,92	137 053,82	509,00	
64	431 083,84	137 064,10	508,91	
65	431 082,27	137 067,18	508,88	
66	431 082,62	137 068,55	508,86	
67	431 085,90	137 070,47	508,80	
68	431 065,64	137 104,96	508,55	
69	431 061,33	137 102,43	508,62	
70	431 063,06	137 103,44	508,59	
71	431 060,82	137 103,29	508,64	
72	431 061,18	137 104,66	508,65	
73	431 068,08	137 108,71	508,61	
74	431 084,55	137 080,69	508,86	
75	431 091,01	137 084,49	508,76	
76	431 082,52	137 084,14	508,83	
77	431 083,03	137 083,28	508,84	
78	431 088,99	137 087,94	508,73	
79	431 089,49	137 087,08	508,73	
80	431 078,97	137 090,18	508,78	
81	431 079,48	137 089,31	508,78	
82	431 085,44	137 093,98	508,67	
83	431 085,95	137 093,11	508,68	
84	431 075,43	137 096,21	508,72	
85	431 075,93	137 095,35	508,73	
86	431 081,89	137 100,01	508,62	
87	431 082,40	137 099,15	508,63	
88	431 071,88	137 102,25	508,67	
89	431 072,39	137 101,38	508,67	
90	431 078,34	137 106,05	508,57	
91	431 078,85	137 105,18	508,58	
92	431 068,84	137 107,42	508,62	
93	431 073,67	137 112,00	508,53	
94	431 075,02	137 111,70	508,52	
95	431 075,31	137 111,22	508,53	
96	431 096,75	137 090,51	508,64	
97	431 095,52	137 092,60	508,59	
98	431 096,86	137 093,39	508,60	
99	431 094,43	137 097,51	508,57	
100	431 093,09	137 096,75	508,55	

PROVIA d.o.o.
Kranjska cesta 24
4202 Naklo, Slovenija
tel: (+386) 08 205 64 26
info@provia.si www.provia.si

ZAKOLIČBA				
ŠT ZT	**X**	**Y**	**Z**	**OPIS**
101	431 081,70	137 116,13	508,38	
102	431 093,45	137 098,10	508,53	
103	431 099,05	137 101,39	508,47	
104	431 097,53	137 103,98	508,45	
105	431 091,24	137 100,28	508,52	
106	431 090,73	137 101,14	508,51	
107	431 097,03	137 104,84	508,44	
108	431 093,99	137 110,01	508,39	
109	431 087,69	137 106,31	508,47	
110	431 087,19	137 107,18	508,46	
111	431 093,48	137 110,87	508,39	
112	431 090,44	137 116,05	508,34	
113	431 084,15	137 112,35	508,42	
114	431 083,64	137 113,21	508,41	
115	431 089,94	137 116,91	508,34	
116	431 088,42	137 119,50	508,31	
117	431 081,79	137 116,76	508,38	
118	431 087,91	137 120,36	508,33	
119	431 086,14	137 123,38	508,31	
120	431 080,01	137 119,79	508,35	
121	431 004,42	137 069,00	509,02	
122	431 007,00	137 070,52	508,97	
123	431 003,97	137 075,69	508,91	
124	431 024,25	137 080,65	508,87	
125	431 021,21	137 085,82	508,81	
126	431 041,50	137 090,78	508,77	
127	431 038,46	137 095,95	508,71	
128	431 058,74	137 100,91	508,67	
129	431 055,70	137 106,08	508,61	
130	431 072,52	137 115,96	508,45	
131	431 079,42	137 120,01	508,35	
132	431 000,11	137 066,47	509,09	
133	431 010,24	137 049,22	509,19	
134	431 014,55	137 051,76	509,12	
135	431 019,72	137 054,80	509,03	
136	431 024,04	137 057,33	508,95	
137	431 020,37	137 031,98	509,29	
138	431 024,68	137 034,51	509,22	
139	431 029,85	137 037,55	509,13	
140	431 034,16	137 040,08	509,05	
141	431 030,50	137 014,73	509,39	
142	431 034,81	137 017,27	509,32	
143	431 039,98	137 020,31	509,23	
144	431 044,29	137 022,84	509,15	
145	431 040,63	136 997,49	509,49	
146	431 044,94	137 000,02	509,42	
147	431 050,11	137 003,06	509,33	
148	431 054,42	137 005,59	509,25	
149	431 027,48	137 059,35	509,09	
150	431 031,80	137 061,89	509,03	
151	431 036,97	137 064,92	508,93	

PROVIA d.o.o.
Kranjska cesta 24
4202 Naklo, Slovenija
tel: (+386) 08 205 64 26
info@provia.si www.provia.si

ZAKOLIČBA				
ŠT ZT	**X**	**Y**	**Z**	**OPIS**
152	431 041,28	137 067,46	508,85	
153	431 037,61	137 042,11	509,19	
154	431 041,92	137 044,64	509,13	
155	431 047,10	137 047,68	509,03	
156	431 051,41	137 050,21	508,95	
157	431 047,74	137 024,86	509,29	
158	431 052,05	137 027,40	509,23	
159	431 057,23	137 030,43	509,13	
160	431 061,54	137 032,97	509,05	
161	431 057,87	137 007,62	509,40	
162	431 062,18	137 010,15	509,34	
163	431 044,73	137 069,48	509,00	
164	431 049,04	137 072,02	508,93	
165	431 054,21	137 075,05	508,84	
166	431 058,53	137 077,59	508,76	
167	431 054,86	137 052,24	509,11	
168	431 059,17	137 054,77	509,04	
169	431 064,34	137 057,81	508,95	
170	431 068,66	137 060,34	508,87	
171	431 064,99	137 034,99	509,22	
172	431 069,30	137 037,52	509,15	
173	431 071,88	137 039,04	509,10	
174	431 061,97	137 079,61	508,92	
175	431 066,29	137 082,14	508,84	
176	431 071,46	137 085,18	508,75	
177	431 075,77	137 087,72	508,68	
178	431 072,10	137 062,37	509,04	
179	431 076,42	137 064,90	508,97	
180	431 091,08	137 083,80	508,76	
181	431 090,33	137 081,71	508,77	
182	431 085,84	137 064,46	508,86	
183	431 084,01	137 064,21	508,90	
184	431 079,79	137 058,76	508,99	
185	431 080,67	137 057,25	509,00	
186	431 082,75	137 053,72	509,02	
187	431 082,85	137 052,96	509,04	
188	431 082,53	137 051,73	508,92	
189	431 082,03	137 049,79	508,93	
190	431 080,28	137 043,05	508,97	
191	431 080,14	137 042,75	508,97	
192	431 077,44	137 038,74	509,01	
193	431 075,75	137 038,79	509,04	
194	431 072,67	137 031,39	509,16	
195	431 073,56	137 029,88	509,16	
196	431 075,63	137 026,35	509,16	
197	431 075,74	137 025,59	509,12	
198	431 075,42	137 024,35	509,06	
199	431 074,91	137 022,42	509,07	
200	431 073,16	137 015,68	509,10	
201	431 073,03	137 015,37	509,11	
202	431 070,32	137 011,36	509,16	

PROVIA d.o.o.
Kranjska cesta 24
4202 Naklo, Slovenija
tel: (+386) 08 205 64 26
info@provia.si www.provia.si

ZAKOLIČBA				
ŠT ZT	**X**	**Y**	**Z**	**OPIS**
203	431 068,63	137 011,41	509,20	
204	431 067,58	137 004,15	509,30	
205	431 067,94	137 003,54	509,30	
206	431 067,44	137 001,60	509,36	
207	431 066,03	136 996,18	509,43	
208	431 055,47	136 994,03	509,31	
209	431 055,31	136 997,24	509,42	
210	431 056,66	136 994,95	509,30	
211	431 064,56	136 996,55	509,46	
212	431 064,03	137 002,49	509,47	
213	431 050,10	136 993,20	509,45	
214	431 051,11	136 991,47	509,46	
215	431 051,25	136 991,24	509,45	
216	431 051,38	136 990,87	509,44	
217	431 050,70	136 986,74	509,35	
218	431 041,01	136 983,29	509,07	
219	431 041,80	136 984,85	509,08	
220	431 039,21	136 979,72	509,17	
221	431 038,33	136 984,64	508,90	
222	431 036,53	136 981,07	509,00	
223	431 047,22	136 982,89	509,22	
224	431 047,85	136 983,13	509,24	
225	431 052,50	136 980,78	509,28	
226	431 055,36	136 984,56	509,30	
227	431 051,22	136 986,66	509,34	
228	431 052,08	136 980,43	509,29	
229	431 056,45	136 984,57	509,29	
230	431 056,51	136 985,49	509,30	
231	431 064,46	136 988,21	509,23	
232	431 065,11	136 987,61	509,21	
233	431 063,56	136 981,65	509,07	
234	431 062,85	136 981,33	509,08	
235	431 062,93	136 974,94	508,94	
236	431 063,86	136 980,82	509,04	
237	431 067,56	136 972,60	508,78	
238	431 067,77	136 978,85	508,92	
239	431 072,49	136 997,19	509,31	
240	431 067,17	136 998,57	509,48	
241	431 067,92	137 001,48	509,35	
242	431 073,25	137 000,10	509,18	
243	431 074,00	137 003,00	509,08	
244	431 067,71	137 004,63	509,28	
245	431 078,18	137 021,05	509,00	
246	431 074,98	137 021,88	509,07	
247	431 075,74	137 024,79	509,08	
248	431 078,93	137 023,96	509,02	
249	431 078,79	137 021,41	508,99	
250	431 079,29	137 023,35	508,98	
251	431 085,29	137 048,43	508,86	
252	431 082,10	137 049,26	508,93	
253	431 082,85	137 052,16	508,92	

PROVIA d.o.o.
Kranjska cesta 24
4202 Naklo, Slovenija
tel: (+386) 08 205 64 26
info@provia.si www.provia.si

ZAKOLIČBA				
ŠT ZT	**X**	**Y**	**Z**	**OPIS**
254	431 086,05	137 051,33	508,86	
255	431 085,90	137 048,78	508,85	
256	431 086,41	137 050,72	508,84	
257	431 095,84	137 087,02	508,66	
258	431 096,29	137 088,74	508,65	
259	431 084,79	137 125,12	508,33	
260	431 101,95	137 117,20	508,52	
261	431 102,64	137 113,17	508,56	
262	431 090,73	137 127,68	508,29	
263	431 102,96	137 120,50	508,51	
264	431 104,55	137 120,86	508,52	
265	431 109,86	137 140,82	508,18	
266	431 111,85	137 137,89	508,17	
267	431 116,72	137 146,99	508,07	
268	431 071,21	136 981,52	0,00	
269	431 073,79	136 975,80	508,81	
270	431 034,74	136 981,97	509,03	
271	431 037,43	136 982,86	508,95	PII-1
272	431 039,12	136 986,20	509,04	
273	431 040,48	136 988,88	509,10	
274	431 019,59	136 991,89	509,20	PII-2
275	431 018,68	136 990,10	509,15	
276	431 020,49	136 993,67	509,25	
277	431 021,28	136 995,23	509,39	
278	431 022,63	136 997,91	509,33	
279	431 001,74	137 000,92	509,45	PII-3
280	431 000,84	136 999,13	509,40	
281	431 002,64	137 002,70	509,50	
282	431 003,43	137 004,26	509,64	
283	431 004,79	137 006,94	509,58	
284	430 983,90	137 009,95	509,70	PII-4
285	430 982,99	137 008,16	509,65	
286	430 984,80	137 011,73	509,75	
287	430 985,59	137 013,29	509,89	
288	430 986,94	137 015,97	509,83	
289	430 973,38	137 015,27	509,84	PII-5
290	430 972,48	137 013,48	509,83	
291	430 974,28	137 017,05	509,86	
292	430 975,07	137 018,61	510,00	
293	430 976,43	137 021,29	509,94	
294	430 963,62	137 028,42	510,05	
295	430 966,41	137 029,61	510,06	
296	430 956,85	137 046,30	510,29	
297	430 959,73	137 047,16	510,24	
298	430 950,60	137 064,57	510,69	
299	430 953,55	137 065,11	510,77	
301	431 071,10	136 969,74	508,74	
302	431 068,17	136 966,73	508,88	
303	431 073,78	136 968,38	508,71	
304	431 076,46	136 967,02	508,60	
305	431 082,63	136 963,90	508,64	

PROVIA d.o.o.
Kranjska cesta 24
4202 Naklo, Slovenija
tel: (+386) 08 205 64 26
info@provia.si www.provia.si

ZAKOLIČBA				
ŠT ZT	**X**	**Y**	**Z**	**OPIS**
306	431 084,05	136 964,53	508,64	
307	431 085,35	136 969,39	508,59	
308	431 094,52	136 964,75	508,60	
309	431 093,30	136 960,13	508,65	
310	431 093,64	136 958,33	508,73	
311	431 101,67	136 954,26	508,71	
312	431 104,35	136 952,91	508,82	
313	431 112,91	136 948,58	508,67	
314	431 116,98	136 956,63	508,56	
315	431 095,27	136 967,62	508,59	
316	431 071,98	136 964,81	508,80	
317	431 074,66	136 963,45	508,68	
318	431 081,08	136 960,20	508,70	
319	431 082,03	136 957,64	508,74	
320	431 080,84	136 954,82	508,80	
321	431 089,32	136 951,25	508,99	
322	431 094,54	136 953,17	508,82	
323	431 099,78	136 950,52	508,81	
324	431 102,46	136 949,17	508,91	
325	431 111,01	136 944,84	508,77	
326	431 090,41	136 948,67		
327	431 091,44	136 949,67		
328	431 093,31	136 950,35		
329	431 094,72	136 950,28		
330	431 109,92	136 942,68	508,81	
331	431 115,90	136 954,49	508,59	
332	431 081,33	136 944,39	509,13	PI-2
333	431 069,68	136 931,17	509.59	
334	431 069,78	136 916,90	510,00	
335	431 073,87	136 938,24	509.35	
336	431 081,69	136 933,10		
337	431 083,54	136 932,33		
338	431 081,85	136 924,85		
339	431 073,59	136 925,95	509,74	PI-1
340	431 079,86	136 924,94		
341	431 084,88	136 919,50		
342	431 055,35	136 925,75	509.87	
343	431 083,92	136 917,74	509.98	
344	431 087,98	136 916,21	509.98	
345	431 089,51	136 915,86	509.95	
346	431 091,23	136 915,45	509.94	
347	431 092,93	136 916,07		
348	431 092,69	136 915,09		
349	431 111,28	137 126,07		klop
350	431 107,68	137 121,84		klop
351	431 105,52	137 104,14		klop
352	431 100,72	137 095,06		klop
353	431 097,89	137 075,10		klop
354	431 093,16	137 065,99		klop
355	431 091,20	137 049,53		klop
356	431 086,52	137 040,42		klop

PROVIA d.o.o.
Kranjska cesta 24
4202 Naklo, Slovenija
tel: (+386) 08 205 64 26
info@provia.si www.provia.si

ZAKOLIČBA				
ŠT ZT	**X**	**Y**	**Z**	**OPIS**
357	431 083,98	137 022,16		klop
358	431 079,39	137 013,02		klop
359	431 079,62	137 011,93		koš za smeti
360	431 083,00	137 021,38		koš za smeti
361	431 086,75	137 039,32		koš za smeti
362	431 090,22	137 048,75		koš za smeti
363	431 093,40	137 064,90		koš za smeti
364	431 096,91	137 074,32		koš za smeti
365	431 100,95	137 093,96		koš za smeti
366	431 104,55	137 103,36		koš za smeti
367	431 109,65	137 125,44		
368	431 090,70	136 948,87		prometni znak TR_2226-1
369	431 089,23	136 944,16		steber turistične signal.
370	431 055,79	136 997,13		prometni znak TR_2438-8
371	431 064,08	137 004,76		prometni znak TR_TR_2441
372	431 068,66	137 012,98		prometni znak TR_TR_2441
373	431 089,56	137 081,33		prometni znak TR_3116
374	431 078,97	137 120,42		prometni znak TR_3116-1
375	431 161,07	136 916,70		
376	431 162,20	136 918,93		

PROVIA d.o.o.
Kranjska cesta 24
4202 Naklo, Slovenija
tel: (+386) 08 205 64 26
info@provia.si www.provia.si

5. POPIS DEL IN PROJEKTANTSKI PREDRAČUN

Projekt: PR500A-PZI ; PZI PARKIRIŠČE POD BLEJSKIM GRADOM

POPIS DEL

VRSTA DEL	PREDRAČUNSKA VREDNOST
UREDITEV PARKIRIŠČA POD BLEJSKIM GRADOM	0,00
UREDITEV ODVODNJAVANJA PARKIRIŠČA POD BLEJSKIM GRADOM	0,00
SKUPAJ brez DDV	0,00
22 % DDV	0,00
SKUPAJ z DDV	0,00

Projekt:PRx500A PZI UREDITEV CESTNIH POVRŠIN POD BLEJSKIM GRADOM; PARKRIŠČE ZA OSEBNA VOZILA IN AVTODOME, CESTNI PRIKLJUČEK						
Postavka	Opis postavke	Opomba postavke	Enota	Količina	Cena za enoto	Cena za enoto
1 PARKRIŠČE ZA OSEBNA VOZILA IN AVTODOME, CESTNI PRIKLJUČEK						
1.1 ZAČASNA UREDITEV PROMETA						
0001	Zavarovanje gradbišča v času gradnje s popolno zaporo prometa	Popolna zapora prometa z ureditvijo začasnega obvoza v času gradnje po projektni dokumentaciji za začasno zaporo.	DNI	180,0000		0,00 EUR
0002	Izdelava izvedbenega načrta začasne prometne ureditve v času gradnje.		KPL	1,0000		0,00 EUR
1.2 PREDDELA						
1.2.1 Geodetska dela						
0001	Obnova in zavarovanje zakoličbe osi trase ostale javne ceste v ravninskem terenu		KM	0,5200		0,00 EUR
0002	Postavitev in zavarovanje prečnega profila ostale javne ceste v ravninskem terenu		KOS	12,0000		0,00 EUR
0003	Postavitev in zavarovanje zakoličbene točke (vozišče, robniki, jaški...)		KOS	450,0000		0,00 EUR
0004	Zakoličba in zavarovanje trase obstoječih komunalnih vodov.		M1	200,0000		0,00 EUR
1.2.2 Čiščenje terena						
0001	Porušitev in odstranitev robnika iz cementnega betona	Vključno z odvozom na deponijo.	M1	495,0000		0,00 EUR
0002	Porušitev in odstranitev nevezanega tlaka iz lomljenca, tlakovcev, plošč, debeline do 12 cm	Rušenje obstoječih betonskih tlakovcev (z odvozom na deponijo).	M2	10,0000		0,00 EUR
0003	Rezanje asfaltne plasti s talno diamantno žago, debele 11 do 15 cm		M1	112,0000		0,00 EUR
0004	Porušitev in odstranitev asfaltne plasti v debelini nad 10 cm	Vključno z odvozom na deponijo.	M2	1850,0000		0,00 EUR
0005	Rezkanje in odvoz asfaltne krovne plasti v debelini 4 do 7 cm	Pas širine 40cm na stikih. Vključno z odvozom na deponijo.	M2	45,0000		0,00 EUR
1.3 ZEMELJSKA DELA						
1.3.1 Izkopi						
0001	Površinski izkop plodne zemljine - 1. kategorije - strojno z nakladanjem	Vključno z odvozom na začasno deponijo.	M3	825,0000		0,00 EUR
0002	Odkop humuzirane/zatravljene bankine, široke do 0,50 m	Vključno z odvozom na začasno deponijo.	M2	60,0000		0,00 EUR
0003	Široki izkop vezljive zemljine - 3. kategorije - strojno z nakladanjem	Vključno z odvozom na začasno deponijo.	M3	4341,0000		0,00 EUR
0004	Izkop vezljive zemljine/zrnate kamnine - 3. kategorije za temelje, kanalske rove, prepuste, jaške in drenaže, širine do 1,0 m in globine do 1,0 m - strojno, planiranje dna ročno	Izkop jarka za drenažno rigolo.	M3	48,0000		0,00 EUR
1.3.2 Planum temeljnih tal						
0001	Ureditev planuma temeljnih tal vezljive zemljine - 3. kategorije	Planum dna izkopa za cestni nasip - strojno.	M2	12460,0000		0,00 EUR
1.3.3 Ločilne plasti						
0001	Dobava in vgraditev geotekstilije za ločilno plast (po načrtu), natezna trdnost do nad 14 do 16 kN/m2	Ločilni geotekstil pod kamnito posteljico.	M2	13706,0000		0,00 EUR

Projekt:PRx500A PZI UREDITEV CESTNIH POVRŠIN POD BLEJSKIM GRADOM; PARKRIŠČE ZA OSEBNA VOZILA IN AVTODOME, CESTNI PRIKLJUČEK						
Postavka	Opis postavke	Opomba postavke	Enota	Količina	Cena za enoto	Cena za enoto
1.3.4 Nasipi, zasip, klini, posteljice						
0001	Izdelava vzdolžne in prečne drenaže, globoke do 1,0 m, iz zmesi kamnitih zrn, obvite z geosintetikom, na planumu izkopa	Drenažna rigola: prodec ovit z geotekstilom; 0,25 m3/m1.	M1	120,0000		0,00 EUR
0002	Vgraditev nasipa iz vezljive zemljine - 3. kategorije	Izbrana zemljina od izkopa.	M3	354,0000		0,00 EUR
0003	Vgraditev nasipa iz zrnate kamnine - 3. kategorije	Z dobavo mešanega kamnitega materiala iz kamnoloma.	M3	2435,0000		0,00 EUR
0004	Izdelava nasipa iz zrnate kamnine - 3. kategorije z dobavo iz kamnoloma	Izvedba zmrzlinsko odporne kamnite posteljice 0/64mm (greda).	M3	6202,0000		0,00 EUR
1.3.5 Brežine in zelenice						
0001	Humuziranje brežine z valjanjem, v debelini do 15 cm - strojno	Z dobavo humusa in humus od izkopa.	M2	750,0000		0,00 EUR
0002	Doplačilo za zatravitev s semenom		M2	750,0000		0,00 EUR
1.3.6 Prevozi, razprostiranje in ureditev deponij						
0001	Prevoz materiala na razdaljo nad 10 do 15 km	Trajni ostanek od izkopa.	T	9505,0000		0,00 EUR
0002	Ureditev deponije zemljine		M2	1200,0000		0,00 EUR
0003	Odlaganje odpadne zmesi zemljine in kamnine	Trajni ostanek od izkopa.	T	9505,0000		0,00 EUR
1.4 VOZIŠČNE KONSTRUKCIJE						
1.4.1 Nevezane nosilne plasti						
0001	Izdelava nevezane nosilne plasti enakomerno zrnatega drobljenca iz kamnine v debelini 21 do 30 cm	Izdelava nevezane nosilne plasti v debelini 30 cm (tampon 0/32 mm).	M3	3077,0000		0,00 EUR
1.4.2 Vezane nosilne plasti						
0001	Izdelava nosilne plasti bituminizirane zmesi AC 32 base B 50/70 A1/A2 v debelini 8 cm		M2	783,0000		0,00 EUR
0002	Izdelava vezne plasti bituminizirane zmesi AC 22 bin PmB 45/80-65 A1/A2 v debelini 6 cm		M2	783,0000		0,00 EUR
0003	Izdelava nosilne plasti bituminizirane zmesi AC 22 base B 50/70 A4 v debelini 8 cm		M2	6520,0000		0,00 EUR
1.4.3 Vezane obrabne plasti						
0001	Izdelava obrabne in zaporne plasti bituminizirane zmesi AC 11 surf PmB 45/80-65 A2 v debelini 3 cm		M2	783,0000		0,00 EUR
0002	Izdelava obrabne in zaporne plasti bituminizirane zmesi AC 11 surf B 70/100 A4 v debelini 3 cm		M2	6520,0000		0,00 EUR
0003	Izdelava obrabne in zaporne plasti bituminizirane zmesi AC 8 surf, vezivo ....., razred bituminizirane zmesi A ...., v debelini ..... cm	Izdelava obrabne in zaporne plasti bituminizirane zmesi (AC8 surf B 70/100, A5; 5,0 cm)	M2	1270,0000		0,00 EUR
1.4.4 Tlakovane obrabne plasti						
0001	Izdelava podložne plasti za tlakovano obrabno plast iz nevezane zmesi zrn (peska)	Podlaga v sloju deb. 3 cm.	M2	105,0000		0,00 EUR
0002	Izdelava obrabne plasti iz malih tlakovcev iz silikatne kamnine velikosti 10 cm/10 cm/10 cm, stiki zaliti z elastično zmesjo	Polaganje v ločnem vzorcu.	M2	105,0000		0,00 EUR

Projekt:PRx500A PZI UREDITEV CESTNIH POVRŠIN POD BLEJSKIM GRADOM; PARKRIŠČE ZA OSEBNA VOZILA IN AVTODOME, CESTNI PRIKLJUČEK						
Postavka	Opis postavke	Opomba postavke	Enota	Količina	Cena za enoto	Cena za enoto
0003	Izdelava obrabne plasti iz tlakovcev iz cementnega betona velikosti .. cm /.. cm /.. cm, stiki zapolnjeni s peskom	Izvedba tlakovanja na mestih klopi; tlakovanje z gladkimi betonskimi ploščami dim. 40x40x5cm, dim. tlaka 1,25x3 m (vključno s pripravo utrjene podlage v sestavi 25cm tampona in 5 cm peska).	M2	38,0000		0,00 EUR
1.4.5 Robni elementi vozišč						
0001	Dobava in vgraditev dvignjenega robnika iz naravnega kamna s prerezom ../.. cm	Robnik s prerezom 15/25cm.	M1	1444,0000		0,00 EUR
0002	Dobava in vgraditev pogreznjenega robnika iz naravnega kamna s prerezom ../.. cm	Robnik s prerezom 15/25cm.	M1	78,0000		0,00 EUR
0003	Dobava in vgraditev vtočnega robnika s prerezom 15/25 cm iz naravnega kamna		M1	28,0000		0,00 EUR
0004	Izdelava obrobe iz malih tlakovcev iz naravnega kamna velikosti 10 cm/10 cm /10 cm	Obroba hodnikov za pešce, klopi in pas širine 20cm ob vozišču, na podložnem betonu.	M2	464,0000		0,00 EUR
0005	Dodatke za oblikovanje tlakovane obrobe v obliko mulde.		M2	88,0000		0,00 EUR
1.4.6 Bankine						
0001	Izdelava humuzirane bankine, široke do 0,50 m	S sejanjem in uvaljanjem travnega semena.	M2	180,0000		0,00 EUR
1.5 GRADBENA IN OBRTNIŠKA DELA						
1.5.1 Tesarska dela						
0001	Izdelava podprtega opaža za ravne temelje	Enostranski opaž za talno ploščo.	M2	42,0000		0,00 EUR
1.5.2 Dela z jeklom za ojačitev						
0001	Dobava in postavitev rebrastih žic iz visokovrednega naravno trdega jekla B St 500 S s premerom do 12 mm, za enostavno ojačitev		KG	2190,0000		0,00 EUR
0002	Dobava in postavitev gladkih palic iz mehkega jekla St Sp 37 s premerom 14 mm in večjim, za enostavno ojačitev	Mozniki na delovnih stikih.	KG	250,0000		0,00 EUR
0003	Dobava in postavitev mreže iz vlečene jeklene žice B500A, s premerom > od 4 in < od 12 mm, masa 4,1 do 6 kg/m2		KG	4150,0000		0,00 EUR
1.5.3 Dela s cementnim betonom						
0001	Dobava in vgraditev cementnega betona C12/15 v prerez od 0,16 do 0,30 m3/m2-m1		M3	39,5000		0,00 EUR
0002	Dobava in vgraditev ojačenega cementnega betona C30/37 v prerez 0,16 do 0,30 m3/m2-m1		M3	76,5000		0,00 EUR
0003	Zatesnitev dilatacijske rege s trajno elastičnim zapolnitvenim materialom		M1	120,0000		0,00 EUR
0004	Nasekanje - štokanje površine cementnega betona		M2	365,0000		0,00 EUR
0005	Metlanje površine cementnega betona		M2	25,0000		0,00 EUR
0006	Dodatek za vgradnjo in priklop tipske ogrevane talne rešetke (brez dobave) v talno ploščo pri mestu za avtodome.		KPL	1,0000		0,00 EUR

Projekt:PRx500A PZI UREDITEV CESTNIH POVRŠIN POD BLEJSKIM GRADOM; PARKRIŠČE ZA OSEBNA VOZILA IN AVTODOME, CESTNI PRIKLJUČEK						
Postavka	Opis postavke	Opomba postavke	Enota	Količina	Cena za enoto	Cena za enoto
1.6 OPREMA CEST						
1.6.1 Pokončna oprema cest						
0001	Izdelava temelja iz cementnega betona C 12/15, globine 80 cm, premera 30 cm		KOS	8,0000		0,00 EUR
0002	Dobava in vgraditev stebrička za prometni znak iz vroče cinkane jeklene cevi s premerom 64 mm, dolge 3500 mm		KOS	8,0000		0,00 EUR
0003	Dobava in pritrditev trikotnega prometnega znaka, podloga iz vroče cinkane jeklene pločevine, znak z odsevno folijo 1. vrste, dolžina stranice a = 600 mm	Velja za znake s stranico 45 cm.	KOS	1,0000		0,00 EUR
0004	Dobava in pritrditev prometnega znaka, podloga iz aluminijaste pločevine, znak z ..... barvo-folijo ..... vrste, velikost od 0,21 do 0,40 m2		KOS	6,0000		0,00 EUR
0005	Dobava in pritrditev okroglega prometnega znaka, podloga iz aluminijaste pločevine, znak z odsevno folijo 1. vrste, premera 400 mm		KOS	1,0000		0,00 EUR
0006	Dobava in montaža tipskega konzolnega nosilca za lamelni sistem turističnih obvestilnih tabel, svetla višina nosilca je 2,25m; vključno z izvedbo temelja in sidranjem nosilca v temelj. Skladno s katalogom urbane opreme občine Bled.		KOS	1,0000		0,00 EUR
0007	Dobava in pritrditev prometnega znaka, podloga iz aluminijaste pločevine, znak z ..... barvo-folijo ..... vrste, velikost od 0,41 do 0,70 m2	Table dim. 1600x300mm na turističnem polportalu (5 tabel brez prostora za LED prikazovalnike, 4 table s prostorom za LED prikazovalnike).	KOS	9,0000		0,00 EUR
1.6.2 Označbe na cestišču						
0001	Izdelava tankoslojne vzdolžne označbe na vozišču z enokomponentno belo barvo, vključno 250 g/m2 posipa z drobci / kroglicami stekla, strojno, debelina plasti suhe snovi 250 mikrometra, širina črte 15 cm	tip oznake: 5111, 5112.	M1	75,0000		0,00 EUR
0002	Izdelava tankoslojne prečne in ostalih označb na vozišču z enokomponentno belo barvo, vključno 250 g/m2 posipa z drobci / kroglicami stekla, strojno, debelina plasti suhe snovi 250 mikrometra, širina črte 20 do 30 cm	tip oznake: 5212, 5313	M2	2,5000		0,00 EUR
0003	Izdelava tankoslojne prečne in ostalih označb na vozišču z enokomponentno belo barvo, vključno 250 g/m2 posipa z drobci / kroglicami stekla, strojno, debelina plasti suhe snovi 250 mikrometra, širina črte 50 cm		M2	35,1000		0,00 EUR
0004	Izdelava tankoslojne prečne in ostalih označb na vozišču z enokomponentno belo barvo, vključno 250 g/m2 posipa z drobci / kroglicami stekla, strojno, debelina plasti suhe snovi 250 mikrometra, površina označbe 0,6 do 1,0 m2		M2	11,5000		0,00 EUR

Projekt:PRx500A PZI UREDITEV CESTNIH POVRŠIN POD BLEJSKIM GRADOM; PARKRIŠČE ZA OSEBNA VOZILA IN AVTODOME, CESTNI PRIKLJUČEK						
Postavka	Opis postavke	Opomba postavke	Enota	Količina	Cena za enoto	Cena za enoto
0005	Izdelava tankoslojne prečne in ostalih označb na vozišču z enokomponentno rumeno barvo, vključno 250 g/m2 posipa z drobci / kroglicami stekla, strojno, debelina plasti suhe snovi 200 mikrometra, površina označbe 0,6 do 1,0 m2	Talne oznake: parkirna mesta za invalide (rumeno) in elektro polnilnice (zeleno).	M2	20,1000		0,00 EUR
1.6.3 Urbana oprema						
0001	Izdelava in dobava tipskega lesenega (macesen) zaslona okoli eko otoka po katalogu urbane opreme občine Bled dimenzije 4.90x1.50m vključno s temeljenjem. Jekleni nosilci so ustrezno zaščiteni proti koroziji in barvani z antracit sivo barvo (RAL 7016). Zaslon se na jeklene nosilce montira tako, da so leseni deli dvignjeni vsaj 5 cm od tal. Višina zaslona je 160 cm, dolžina se prilagaja potrebam na lokaciji. Skladno s katalogom urbane opreme občine Bled (stran 33).		KPL	1,0000		0,00 EUR
0002	Dobava in postavitev tipske klopi z naslonom; skladno s katalogom urbane opreme občine Bled (stran 27). Klop okvirnih dimenzij 200x52x80cm, vključno s temeljno podlago, vključujoč ves material in dela.		KOS	13,0000		0,00 EUR
0003	Dobava in postavitev tipskih elementov za ravnanje z odpadki; skladno s katalogom urbane opreme občine Bled (stran 32). Smetnjak "Prax", en komplet zajema tri koše za ločeno zbiranje odpadkov okvirnih dimenzij 35x25x94cm, vključno s temeljno podlago, vključujoč ves material in dela.		KPL	10,0000		0,00 EUR
1.6.4 OPREMA PARKIRIŠČA						

Projekt:PRx500A PZI UREDITEV CESTNIH POVRŠIN POD BLEJSKIM GRADOM; PARKRIŠČE ZA OSEBNA VOZILA IN AVTODOME, CESTNI PRIKLJUČEK						
Postavka	Opis postavke	Opomba postavke	Enota	Količina	Cena za enoto	Cena za enoto
0001	Parkirni avtomat - Možnost plačila s kovanci (0.10, 0.20, 0.50, 1, 2 EUR) in bankovci (5, 10 EUR) - Možnost vračanja kovancev (0.10, 0.20, 0.50, 1, 2 EUR) - Vračalnik kovancev se mora samodejno polniti ob plačilih (recikliranje kovancev) - Vračilo preplačenega zneska v kovancih (minimalna kapaciteta vračalnika znaša 100 enot kovancev po posamezni nominalni vrednosti) - Možnost plačila s kreditno kartico (NFC, ČIP, magnet, možnost vpis PIN kode za zneske nad 25€) - Barven zaslon velikosti vsaj 5" z visoko svetilnostjo - Uporaba blagajne se lahko vrši preko "antivandal" tipk ali zaslona na dotik - Čitalec RFID kartic (povezava s sistemom Blejska kartica) - Tiskalnik za račune in črtne kode za uporabo storitev na stebričkih za avtodomove - Senzor za alarmiranje ob vlomu ali nepooblaščenem posegu v avtomatsko plačilno blagajno - Na voljo v vsaj štirih jezikih (SLO, DE, IT, EN) - Visok nivo varnosti z več-točkovnim zaklepanjem - Montaža na pripravljen betonski fundamet z vgrajenim jeklenim sidrom - Kovinska izvedba ohišja iz materiala odpornega na korozijo, ustrezne debeline, brez ostrih robov, špranj in podobnega, - Stopnja mehanske vzdržljivosti - IK zaščita naprave vsaj IK10 - Stopnja zaščite naprave pred vdorom trdih delcev in vode - IP zaščita naprave vsaj IP44 (montaža nadstreškov ni predvidena) - Delovna temperatura od -20°C do +50°C		KOS	4,0000		0,00 EUR
0002	Stebriček za oskrbo avtodomov z vodo izdelan iz nerjavečega materiala in s povezavo s plačilnim avtomatom - Čitalnik črtne/QR kode za validacijo listkov izdanih na parkirnem avtomatu - Stopnja mehanske vzdržljivosti - IK zaščita naprave vsaj IK10 - Stopnja zaščite naprave pred vdorom trdih delcev in vode - IP zaščita naprave vsaj IP44 (montaža nadstreškov ni predvidena) - Delovna temperatura od -20°C do +50°C - Priklop na stalno napajanje - Armatura za oskrbo s svežo vodo (3/4 navoj) po DIN standardih z betonskim podstavkom in montažo		KOS	1,0000		0,00 EUR

Projekt:PRx500A PZI UREDITEV CESTNIH POVRŠIN POD BLEJSKIM GRADOM; PARKRIŠČE ZA OSEBNA VOZILA IN AVTODOME, CESTNI PRIKLJUČEK						
Postavka	Opis postavke	Opomba postavke	Enota	Količina	Cena za enoto	Cena za enoto
0003	Stebriček za praznjenje straniščnih kaset za avtodmove - Čitalnik črtne/QR kode za validacijo listkov izdanih na parkirnem avtomatu - Tipka za aktivacijo čiščenja talne rešetke za sivo vodo - Stopnja mehanske vzdržljivosti - IK zaščita naprave vsaj IK10 - Stopnja zaščite naprave pred vdorom trdih delcev in vode - IP zaščita naprave vsaj IP44 (montaža nadstreškov ni predvidena) - Delovna temperatura od -20°C do +50°C - Priklop na stalno napajanje		KOS	1,0000		0,00 EUR
0004	Stebriček za oskrbo z elektriko izdelan iz nerjavečega materiala - Čitalnik črtne/QR kode za validacijo listkov izdanih na parkirnem avtomatu - Stopnja mehanske vzdržljivosti - IK zaščita naprave vsaj IK10 - Stopnja zaščite naprave pred vdorom trdih delcev in vode - IP zaščita naprave vsaj IP44 (montaža nadstreškov ni predvidena) - Delovna temperatura od -20°C do +50°C - 8x CEE 16A 230V vtičnic z zaščitnim pokrovčkom - Tipke za izbiro prostih vtičnic - Priklop na stalno napajanje		KPL	2,0000		0,00 EUR
0005	Talna rešetka za izpust sive vode in fekalij iz fiksnih zbiralnikov. Izdelano iz nerjavnega jekla V2A ali V4A in površinsko polirano. Rešetko je možno povezati s stebričkom za praznenje WC-jev, s pomočjo katerega lahko sprožimo splakovanje prek tipke ali avtomatsko prek induktivnega detektorja kovin, ki je nameščen okoli rešetke.		KPL	1,0000		0,00 EUR
0006	Krmilna elektronika za štetje vozil z detektorji kovin (1 x uvoz na parkirišče, 1 x izvoz iz parkirišča). Krmilna elektronika mora omogočati uporabo vsaj 4 dvokanalnih detektorjev kovin, dvosmerno komunikacijo med nadzornim centrom in krmilno elektroniko (preko GSM/GPRS modema), dvosmerno komunikacijo preko poljubnega protokola, ki se uporablja v IoT (npr. MQTT), obveščanje upraviteljem sistema ob izpadu napajanja oz. nizki napetosti akumulatorja in delovanje na javno razsvetljavo.		KPL	2,0000		0,00 EUR

Projekt:PRx500A PZI UREDITEV CESTNIH POVRŠIN POD BLEJSKIM GRADOM; PARKRIŠČE ZA OSEBNA VOZILA IN AVTODOME, CESTNI PRIKLJUČEK						
Postavka	Opis postavke	Opomba postavke	Enota	Količina	Cena za enoto	Cena za enoto
0007	Prikazovalnik zasedenosti parkirišča (Predpripravljen za vgraditev v prometno tablo - parkirišče za osebna vozila) - Stopnja zaščite naprave pred vdorom trdih delcev in vode - IP zaščita naprave vsaj IP44 (montaža nadstreškov ni predvidena) - Delovna temperatura od -20°C do +50°C - Pripravljeno za vgraditev v prometno tablo; - Napajanje 12Vdc; Vsebina LED prikazovalnika: - 3 zelene LED številke prikaz od 000 do 999 - višina vsaj 130mm - Rdeč LED Križ (X) čez zadnji dve mesti cifer - višina vsaj 130mm		KPL	2,0000		0,00 EUR
0008	Prikazovalnik zasedenosti parkirišča (Predpripravljen za vgraditev v prometno tablo - parkirišče za avtodomove) - Stopnja zaščite naprave pred vdorom trdih delcev in vode - IP zaščita naprave vsaj IP44 (montaža nadstreškov ni predvidena) - Delovna temperatura od -20°C do +50°C - Pripravljeno za vgraditev v prometno tablo; - Napajanje 12Vdc; Vsebina LED prikazovalnika: - 3 zelene LED številke prikaz od 000 do 999 - višina vsaj 130mm - Rdeč LED Križ (X) čez zadnji dve mesti cifer - višina vsaj 130mm		KPL	2,0000		0,00 EUR
0009	Krmilna elektronika LED prikazovalnikov. Možnost priklopa vsaj 8 LED prikazovalnikov, senzorja svetilnosti in prilagajanja svetilnosti LED prikazovalnikov. Vmesnik za komunikacijo z nadzornim centrom (SIM kartice zagotovi naročnik). Dvosmerna komunikacija med nadzornim centrom in krmilno elektroniko (nastavljanje parametrov). Elektronika mora omogočati dvosmerno komunikacijo preko poljubnega protokola, ki se uporablja v IoT (npr. MQTT);		KPL	2,0000		0,00 EUR
0010	Zanke v poliuretanski cevi za polaganje pod asfalt		KPL	4,0000		0,00 EUR
0011	Induktivni detektor kovin - dvokanalni		KPL	2,0000		0,00 EUR
0012	Elektro omara (dimenzije 300 x 300 x 250mm) s podstavkom za montažo elektronike in pripadajoče opreme		KPL	2,0000		0,00 EUR
0013	Prilagoditev programske opreme za delovanje sistema		KPL	1,0000		0,00 EUR

Projekt:PRx500A PZI UREDITEV CESTNIH POVRŠIN POD BLEJSKIM GRADOM; PARKRIŠČE ZA OSEBNA VOZILA IN AVTODOME, CESTNI PRIKLJUČEK						
Postavka	Opis postavke	Opomba postavke	Enota	Količina	Cena za enoto	Cena za enoto
0014	Montaža na pripravljena gradbena dela in inštalacije po navodilih dobavitelja		KPL	1,0000		0,00 EUR
1.7 TUJE STORITVE						
0001	Projektantski nadzor. Vrednost postavke je že fiksno določena v PIS-u in jo ponudnik ne more/ne sme spreminjati. Obračun projektantskega nadzora se bo izvedel po dokazljivih dejanskih stroških na podlagi računa izvajalca projektantskega nadzora.		URA	80,0000		0,00 EUR
0002	Geotehnični nadzor	V skladu z geotehničnim načrtom. Upoštevano je 6 ur / kom.	KOS	2,0000		0,00 EUR
0003	Nadzor upravljalca komunalnih vodov.		URA	80,0000		0,00 EUR
0004	Nadzor upravljavca ceste.		URA	24,0000		0,00 EUR
0005	Izdelava geodetskega načrta izvedenega stanja.		URA	24,0000		0,00 EUR
0006	Izdelava projektne dokumentacije za projekt izvedenih del (PID)		KOS	1,0000		0,00 EUR
0007	Izdelava projektne dokumentacije za vzdrževanje in obratovanje (POV)		KOS	1,0000		0,00 EUR
0008	Izdelava poročila za vnos podatkov v Banko cestnih podatkov pristojnega upravljavca cest		KOS	1,0000		0,00 EUR
0009	Izdelava baze podatkov GJI za objektno skupino ceste v kataster GJI		KOS	1,0000		0,00 EUR
0010	Izdelava projektne dokumentacije za vpis v uradne evidence novega ali rekonstruiranega objekta		KOS	1,0000		0,00 EUR
1.8 Nepredvidena dela						
0001	Nepredvidena dela (5% vrednosti del iz načrta).		KPL	0,0500		0,00 EUR
					Skupaj:	0,00 EUR

ODVODNJAVANJE PARKIRIŠČE

zap. št.	Opis dela	EM	kol.	projektantska cena/enoto	znesek
1	- zakoličba osi kanalizacije z oznako revizijskih jaškov in cestnih požiralnikov, geodetskih posnetkom in vrisom v kataster, po zaključku del	m'	1220,0		0,00
2	- postavitev gradbenih profilov na vzpostavljeno os trase kanala, ter določitev nivoja za merjenje globine izkopa in polaganja kanala	kom	38,0		0,00
3	- priprava gradbišča: odstranitev eventuelnih ovir, ureditev delovnega platoja. Po dokončanju del gradbišče pospraviti in vzpostaviti končno stanje.	ocena			0,00
4	- zakoličba obstoječih komunalnih vodov, ki ostajajo v funkciji. Obračun po dejanskih stroških.	ocena			0,00
5	- strojni izkop kanalizacijskih jarkov v terenu II. - III. ktg. z odmetom materiala na rob izkopa. Globina izkopa:				
	0 - 2 m	m^3	2200,0		0,00
	2 - 4 m	m^3	45,0		0,00
6	- široki strojni izkop gradbene jame za izvedbo ponikovalnic, lovilcev olja, čistilnih naprav in ostalih podzemnih objektov v terenu II. - III. ktg. z odvozom materiala na gradbiščno deponijo. Globina izkopa:				
	0 - 2 m	m^3	123,0		0,00
7	- strojni izkop jarkov drenažnih cevi v terenu II. - III. ktg. z odmetom materiala na rob izkopa. Globina izkopa:				
	0 - 2 m	m^3	883,0		0,00
8	- ročno planiranje in utrjevanje dna jarka z natančnostja +/- 3,0 cm	m^2	545,0		0,00
9	- dobava 2x sejanega peska in izdelava temeljne plasti posteljice debeline do 10 cm s planiranjem in strojnim utrjevanjem	m^3	83,5		0,00
10	- dobava in vgrajevanje podložnega betona C15/20 - posteljica kanalizacije ki poteka pod cestiščem oz. v conah križanj	m^3	22,5		0,00
11	- dobava in vgrajevanje peščenega materiala (2x sejani pesek) za zasip kanalizacijskih cevi do 20 cm nad temenom cevi.	m^3	330,0		0,00
12	- dobava in vgrajevanje betona C 25/30 in obbetoniranje kanalizacijskih cevi do višine 10 cm nad temenom cevi, za cevi ki potekajo pod cestiščem in zunanjimi deponijami in za zaščito cevovoda pri križanju z ostalimi komunalnimi vodi	m^3	98,0		0,00
13	- zasip jarkov in zasipavanja za objekti z izkopanim materialom in strojno utrjevanje v plasteh po 20 cm	m^3	2715,0		0,00
14	- odvoz viškov izkopanega materiala na trajno deponijo	m^3	546,9		0,00

ODVODNJAVANJE PARKIRIŠČE

zap. št.	Opis dela	EM	kol.	projektantska cena/enoto	znesek
15	- dobava, raznos in polaganje PVC kanalizacijskih cevi v projektiranih padcih na peščeno podlago s priklopom na revizijske jaške. Stiki so tesnjeni z gumi tesnili.				
	UKC PVC DN 200 SN8	m'	153,0		0,00
	UKC PVC DN 250 SN8	m'	231,0		0,00
	UKC PVC DN 315 SN8	m'	143,0		0,00
	UKC PVC DN 400 SN8	m'	115,0		0,00
	PEHD Stidren DK - DN 160 SN8 (drenažne cevi)	m'	618,0		0,00
	PEHD Stidren DK - DN 250 SN8 (drenažne cevi)	m'	106,0		0,00
16	- dobava, montaža in polaganje PVC cevi DN 200 SN 8, za izvedbo povezav med cestnimi požiralnik in meteorno kanalizacijo	m'	25,0		0,00
17	- polaganje drenaže - perforirane dvoslojne drenažne cevi PEHD DN160, polaganje na peščeno posteljico, zasip z drenažnim materialom fi 22-38 mm; količina do 0,30 m3/m1. (glej karakteristične prereze). Drenažni material je ovit z geotekstilom 200 g/m2.	m'	618,0		0,00
18	- polaganje drenaže - perforirane dvoslojne drenažne cevi PEHD DN250, polaganje na peščeno posteljico, zasip z drenažnim materialom fi 22-38 mm; količina do 0,30 m3/m1. (glej karakteristične prereze). Drenažni material je ovit z geotekstilom 200 g/m2.	m'	106,0		0,00
19	- dobava in montaža poliesterskega revizijskega (kaskadnega) jaška tip Regeneracija, z izdelanim vtokom, iztokom, muldo v dnu jaška in priključnimi cevmi. Vključeno je zasipavanje jaška s peščenim materialom - prodec granulacije D 4/16 mm.				
	premer DN 600 - globina do 1,5 m	kom	10,0		0,00
20	- dobava in montaža LTŽ pokrova kanalizacijskega jaška vključno z okvirjem pokrova jaška, protihrupnim vložkom in zaklepanjem, vključno z razbremenilno AB ploščo. Kot na primer IMP art. 603 BL. (pokrovi z motivom rajske ptice)				
	Fl 600, nosilnosti 250 kN	kom	6,0		0,00
	Fl 600, nosilnosti 400 kN - povozne površine	kom	4,0		0,00
21	- dobava in montaža poliestrskega cestnega požiralnika DN 600 (npr. Regeneracija), z rešetko fi 45 cm, v kompletu z izdelanim peskolovom, obdelavo dna in priključka na kanalizacijo, z dobavo in montažo LTŽ rešetke z okvirjem in nosilno AB ploščo - po detajlu.	kom	6,0		0,00

ODVODNJAVANJE PARKIRIŠČE

zap. št.	Opis dela	EM	kol.	projektantska cena/enoto	znesek
	- dobava in montaža poliestrskega cestnega požiralnika DN 600 izvedbe pod pločnikom (npr. Regeneracija) v kompletu z izdelanim peskolovom, obdelavo dna in priključka na kanalizacijo, z dobavo in montažo LTŽ pokrova z okvirjem in nosilno AB ploščo - po detajlu.	kom	23,0		0,00
22	- dobava in motaža linijske rešetke (LŽ rešetka) s kanaleto iz polimernega betona, širina 15 cm, vključno s fazonskimi kosi za priklop na meteorno kanalizacijo	m'	3,7		0,00
23	- Pregled in čiščenje kanalizacijskega sistema pred izvedbo tlačnega preizkusa.	m'	760,0		0,00
24	- Tlačni preizkus vodotesnosti položenih kanalizacijskih cevi po navodilih proizvajalca in upravljalca	ocena			0,00
	ODVODNJAVANJE PARKIRIŠČE SKUPAJ				0,00

PROVIA d.o.o.
Kranjska cesta 24
4202 Naklo, Slovenija
tel: (+386) 08 205 64 26
info@provia.si www.provia.si

6. GRAFIČNE PRILOGE

Št.	Naslov risbe	Merilo
01	Pregledna situacija	1:5000
02	Gradbeno prometna signalizacija - List 1	1:250
03	Gradbeno prometna signalizacija - List 2	1:250
04	Zbirnik komunalnih vodov	1:500
05	Karakteristični prerez I-I	1:100
06	Karakteristični prerez II-II	1:100
07	Karakteristični prerez III-III	1:100
08	Karakteristični prerez IV-IV	1:100
09	Karakteristični prerez A-A	1:100
10	Karakteristični prerez B-B	1:100
11	Karakteristični prerez C-C	1:100
12	Karakteristični prerez D-D	1:100
13	Karakteristični prerez E-E	1:100
14	Karakteristični prerez F-F	1:100
15	Karakteristični prerez H-H	1:100
16	Vzdolžni profil - UVOZ	1:1000/100
17	Prečni prerezi – UVOZ PI-1 - PI-2	1:100
18	Vzdolžni profil - IZVOZ	1:1000/100
19	Prečni prerezi – IZVOZ PII-1 - PII-2	1:100
20	Armiranobetonske plošče – opažni načrt	1:100
21	Armaturni načrt AB plošč z detajlom navideznega stika	1:50,1:10
22	Detajl poglobljenega robnika – Uvoz do parkirišča - Desno	1:25
23	Detajl poglobljenega robnika – Uvoz do parkirišča - Levo	1:25
24	Detajl dilatacije izvedbe talne plošče – prostorski stik ob robniku	1:10
25	Detajl stika talne plošče – ob borduri iz granitnih kock	1:10
26	Meteorna in fekalna kanalizacija – List 1	1:250

PROVIA d.o.o.
Kranjska cesta 24
4202 Naklo, Slovenija
tel: (+386) 08 205 64 26
info@provia.si www.provia.si

27	Meteorna in fekalna kanalizacija – List 2	1:250
28	Meteorna kanalizacija - vzdolžni profil M1, M1a, M2, M3	1:1000/100
29	Meteorna kanalizacija - vzdolžni profil M3-2, M3-3, M3-4, M3-5, M3-6, M3-7	1:1000/100
30	Meteorna kanalizacija - vzdolžni profil M3-8, M3-9, M3-10, M3-11, M3-12	1:1000/100
31	Meteorna kanalizacija - vzdolžni profil M3	1:1000/100
32	Detajl postavitve tipske klopi s tlakovanjem	1:25
33	Detajl poglobljenega robnika	1:25
34	Detajl vgradnje cevovodov	1:20
35	Detajl revizijskih jaškov	1:20
36	Detajl cestnih požiralnikov	1:20

PREGLEDNA SITUACIJA

M 1:5000



sprememba	opis spremembe	datum	podpis

investitor

OBČINA BLED
Cesta svobode 13
SI-4260 BLED

projektant

PROVIA
projektiranje . svetovanje . ekologija
IZS 2603 Kranjska ceste 24, 4202 Naklo

projektant podizvajalec

cesta/naziv gradnje

PARKIRIŠČE POD BLEJSKIM GRADOM

odsek/objekt

PARKRIŠČE ZA OSEBNA VOZILA
IN AVTODOME, CESTNI PRIKLJUČEK

pododsek/del objekta

–

vsebina/naslov risbe

0/2 VODILNI NAČRT / NAČRT GRADBENIŠTVA

PREGLEDNA SITUACIJA

	ime in priimek	id. številka
vodja projekta	M. Brezavšček, u.d.i.g.	G–1766
pooblaščeni inženir	M. Brezavšček, u.d.i.g.	G–1766
izdelal	S. Sitar u.d.i.vod. in kom.inž.	G–3322

faza	merilo
PZI	1:5000
št. projekta: PR500A	datum: MAJ 2022
št. načrta: PR500A–CE–PZI	št. lista: 01

št. odseka	arh. št.	faza/objekt	šifra risbe
—	—	—	

prostor za črtno kodo

Vse pravice pridržane. Projektna dokumentacija je last podjeta PROVIA d.o.o., ki je tudi nosilec avtorskih pravic.
Brez pisne odobritve podjetja PROVIA d.o.o. ni dovoljena uporaba ali razmnoževanje dokumentacije niti v delni niti v kakršni koli drugi obliki.

LAST SAVED BY: Simon
AutoCAD PDF (General Documentation).pc3
PV_B&W+COLOR.ctb
8. 07. 2022 13:31:28
\\Server\pivot\PROJEKTI 2020\PR500-CE_P in R Bled_OBCINA BLED\PR500A_PARKIRISCE\004_PZI\2_GRAFIKA\500A_PZI_CE_PREG-SIT.dwg

LEGENDA

- nova asfaltna površina
- granitne kocke
- asfalt. površ. (pešci, kolesarji)
- tlakovci
- preplastitev asfalta
- zatravitev

- rezanje asfalta / izvedba stika
- rob asfalta
- bankina
- granitni robnik 15x25 cm
- robnik iz granitnih kock
- pogloblјen robnik
- **območje ureditve**

OBSTOJEČE	NOVO	UKINITEV	
			vodovod
			NN KBV
			VN KBV
			javna razsvetljava
			TK
			plin
			kanalizacija (fekalna)
			kanalizacija (meteorna)
			drenaža

travnik, zelenica, park, list.drevo, igl.drevo, sadovnjak, grm, grmovje, plošča, hranilnik (plin), gosp.posl.

nadstrešek, sam.streha, vetrolov, podzemni hidrant, podhidrantik-rdb., pokrov-peskolov, kanal.jašek(ok.), kanal.jašek(kv.), požiralnik oglati, svetilka (drog), lesen objekt

vodov.jašek(kv.), vodov.jašek(ok.), nadzemni hidrant, zasun,zapirae, tel.jašek(kv.), neplodno, plinski zapirač, katodna zaščita, plinski omarica, elekt. omarica, propust



GRADBENO PROMETNA SITUACIJA - List 1 M 1:250

spremenba	opis spremembe	datum	podpis

investitor	**OBČINA BLED** Cesta svobode 13 SI-4260 BLED
projektant	PROVIA projektiranje . svetovanje . ekologija IZS 29003 Kranjska cesta 24, 4202 Naklo
projektant podizvajalec	
cesta/naziv gradnje	PARKIRIŠČE POD BLEJSKIM GRADOM
odsek/objekt	PARKRIŠČE ZA OSEBNA VOZILA IN AVTODOME, CESTNI PRIKLJUČEK
pododsek/del objekta	–
vsebina/naslov risbe	0/2 VODILNI NAČRT / NAČRT GRADBENIŠTVA GRADBENO PROMETNA SITUACIJA List 1

	ime in priimek	id. številka		
vodja projekta	M. Brezavšček, u.d.i.g.	G–1766	*faza* PZI	*merilo* 1:250
pooblaščeni inženir	M. Brezavšček, u.d.i.g.	G–1766	*št. projekta* PR500A	*datum* MAJ 2022
izdelal	S. Sitar u.d.i.vod. in kom.inž.	G–3322	*št. načrta* PR500A–CE–PZI	*št. lista* 02

št. odseka	*arh. št.*	*faza/objekt*	*šifra risbe*	*prostor za črtno kodo*
—	—	—		

Vse pravice pridržane. Projektna dokumentacija je last podjetja PROVIA d.o.o., ki je tudi nosilec avtorskih pravic.
Brez plane odobritve podjetja PROVIA d.o.o. ni dovoljena uporaba ali razmnoževanje dokumentacije niti v delni niti v kakršni koli drugi obliki.

LAST SAVED BY: Simon
AutoCAD PDF (General Documentation).pc3
8.12.2023 13:13:21
S:\arhiv\PROJEKTI\2021\PR500A\2_2 ni Bled_občina\3 izhodišča, kopije\PR500A_PZI_GRADBENA SIT_01_GRADBENA.dwg

LEGENDA

- nova asfaltna površina
- granitne kocke
- asfalt. površ. (pešci, kolesarji)
- tlakovci
- preplastitev asfalta
- zatravitev

- rezanje asfalta / izvedba stika
- rob asfalta
- bankina
- granitni robnik 15x25 cm
- robnik iz granitnih kock
- poglobljen robnik
- območje ureditve

OBSTOJEČE	NOVO	UKINITEV	
			vodovod
			NN KBV
			VN KBV
			javna razsvetljava
			TK
			plin
			kanalizacija (fekalna)
			kanalizacija (meteorna)
			drenaža

travnik, zelenica, park, list.drevo, igl.drevo, sadovnjak, grm, grmovje, plošča, hranilnik (plin), gosp.posl.

nadstrešek, sam.streha, vetrolov, podzemni hidrant, požiralnik-rob., pokrov-peskolov, kanal.jašek(ok.), kanal.jašek(kv.), požiralnik oglati, svetilka (drog), lesen objekt

vodov.jašek(kv.), vodov.jašek(ok.), nadzemni hidrant, zasun,zapirau, tel.jašek(kv.), neplodno, plinski zapirač, katodna zaščita, plinski omarica, elekt. omarica, propust

GRADBENO PROMETNA SITUACIJA - List 2 M 1:250

spremememba	opis spremembe	datum	podpis

investitor
OBČINA BLED
Cesta svobode 13
SI-4260 BLED

projektant
PROVIA
projektiranje . svetovanje . ekologija
IZS 2603 Kranjska ceste 24, 4202 Naklo

projektant podizvajalec

	ime in priimek	id. številka
vodja projekta	M. Brezavšček, u.d.i.g.	G-1766
pooblaščeni inženir	M. Brezavšček, u.d.i.g.	G-1766
izdelal	S. Sitar u.d.i.vod. in kom.inž.	G-3322

št. odseka	arh. št.	faza/objekt	šifra risbe
—	—	—	

cesta/naziv gradnje: PARKIRIŠČE POD BLEJSKIM GRADOM

odsek/objekt: PARKRIŠČE ZA OSEBNA VOZILA IN AVTODOME, CESTNI PRIKLJUČEK

pododsek/del objekta: —

vsebina/naslov risbe: 0/2 VODILNI NAČRT / NAČRT GRADBENIŠTVA

GRADBENO PROMETNA SITUACIJA
List 2

faza	PZI	merilo	1:250
št. projekta	PR500A	datum	MAJ 2022
št. načrta	PR500A-CE-PZI	št. lista	03

prostor za črtno kodo

Vse pravice pridržane. Projektna dokumentacija je last podjeta PROVIA d.o.o., ki je tudi nosilec avtorskih pravic.
Brez pisne odobritve podjetja PROVIA d.o.o. ni dovoljena uporaba ali razmnoževanje dokumentacije niti v delni niti v kakršni koli drugi obliki.

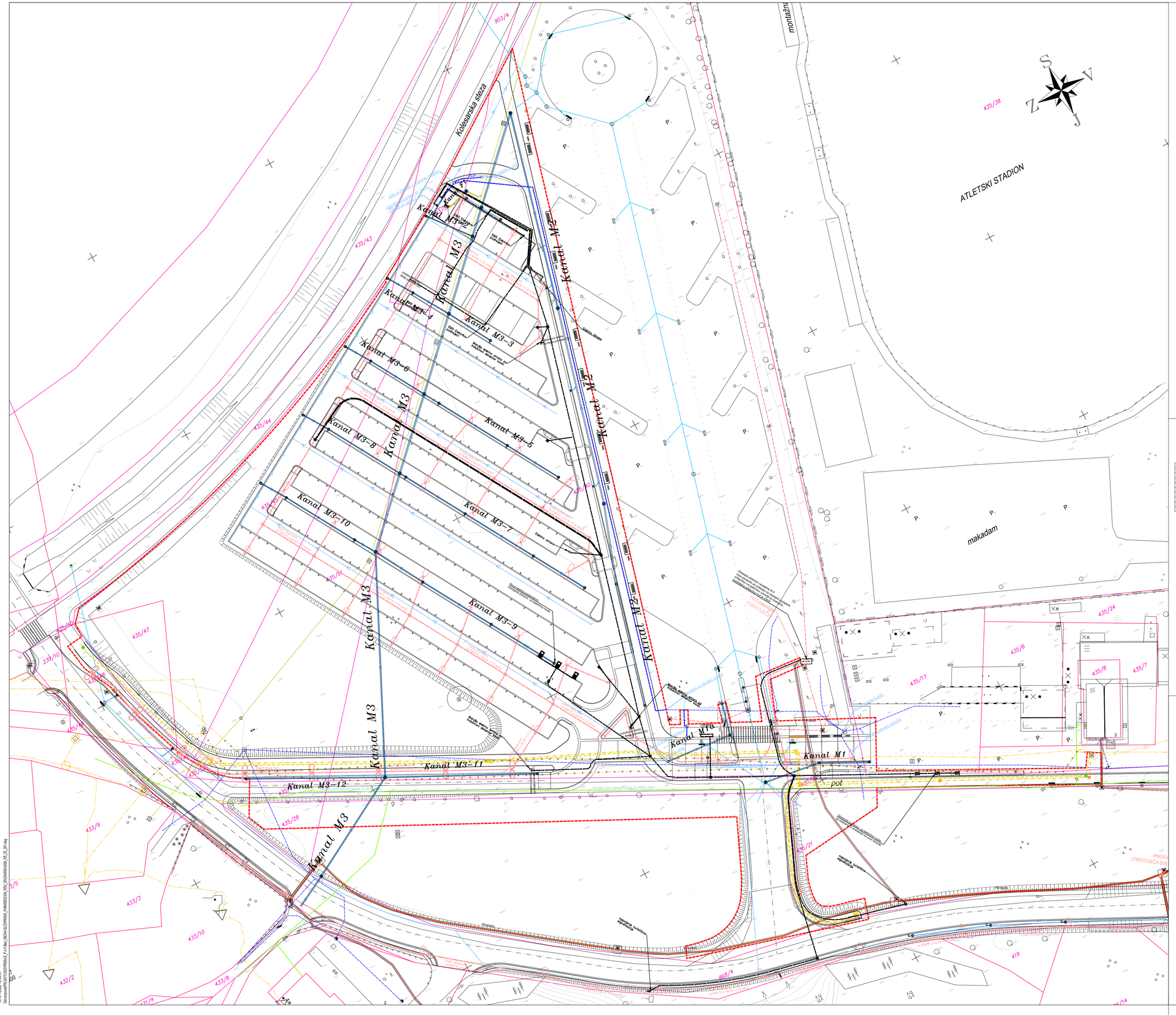

ZBIRNIK KOMUNALNIH VODOV

M 1:500

LEGENDA

OBSTOJEČE	NOVO	UKINITEV	
			vodovod
			NN KBV
			VN KBV
			javna razsvetljava
			TK
			plin
			kanalizacija (fekalna)
			kanalizacija (meteorna)
			drenaža

travnik
zelenica
park
list.drevo
igl.drevo
sadovnjak
grm
grmovje
plošča
hranilnik (plin)
gosp.posl.

nadstrešek
sam.streha
vetrolov
podzemni hidrant
požiralnik-rob.
pokrov-peskolov
kanal.jašek(ok.)
kanal.jašek(kv.)
požiralnik oglati
svetilka (drog)
lesen objekt

vodov.jašek(kv.)
vodov.jašek(ok.)
nadzemni hidrant
zasun,zapirač
tel.jašek(kv.)
neplodno
plinski zapirač
katodna zaščita
plinski omarica
elekt. omarica
propust

VJ Re VTOČNI JAŠEK Z REŠETKO
VJ Pr VTOČNI JAŠEK Z VTOKOM POD ROBNIKOM
RJ REVIZIJSKI JAŠEK Z LITOŽELEZNIM POKROVOM

spremememba	opis spremembe	datum	podpis

investitor
OBČINA BLED
Cesta svobode 13
SI-4260 BLED

projektant
PROVIA
projektiranje . svetovanje . ekologija
IZS 26003 Kranjska cesta 24, 4202 Naklo

projektant podizvajalec

cesta/naziv gradnje
PARKIRIŠČE POD BLEJSKIM GRADOM

odsek/objekt
PARKIRIŠČE ZA OSEBNA VOZILA IN AVTODOME, CESTNI PRIKLJUČEK

pododsek/del objekta
–

vsebina/naslov risbe
0/2 VODILNI NAČRT / NAČRT GRADBENIŠTVA
ZBIRNIK KOMUNALNIH VODOV

	ime in priimek	id. številka
vodja projekta	M. Brezavšček, u.d.i.g.	G-1766
pooblaščeni inženir	M. Brezavšček, u.d.i.g.	G-1766
izdelal	S. Sitar u.d.i.vod. in kom.inž.	G-3322

faza	PZI	merilo	1:500
št. projekta	PR500A	datum	MAJ 2022
št. načrta	PR500A-CE-PZI	št. lista	04

št. odseka	arh. št.	faza/objekt	šifra risbe
—	—	—	

prostor za črtno kodo

Vse pravice pridržane. Projektna dokumentacija je last podjetja PROVIA d.o.o., ki je tudi nosilec avtorskih pravic. Brez pisne odobritve podjetja PROVIA d.o.o. ni dovoljena uporaba ali razmnoževanje dokumentacije niti v delni niti v kakršni koli drugi obliki.

LAST SAVED BY: Simon
DWG To PDF.pc3
Plot date/time: 11. Apr 2022 12:55:31
S:\Simon\proPVI\LETO\PR500A\2_Faza\Blej_OBČINA BLEDPROVIA_PARKIRIŠČE\4_DWG_ZAGLAVNA\SIMA_F8_C5_3D1.dwg

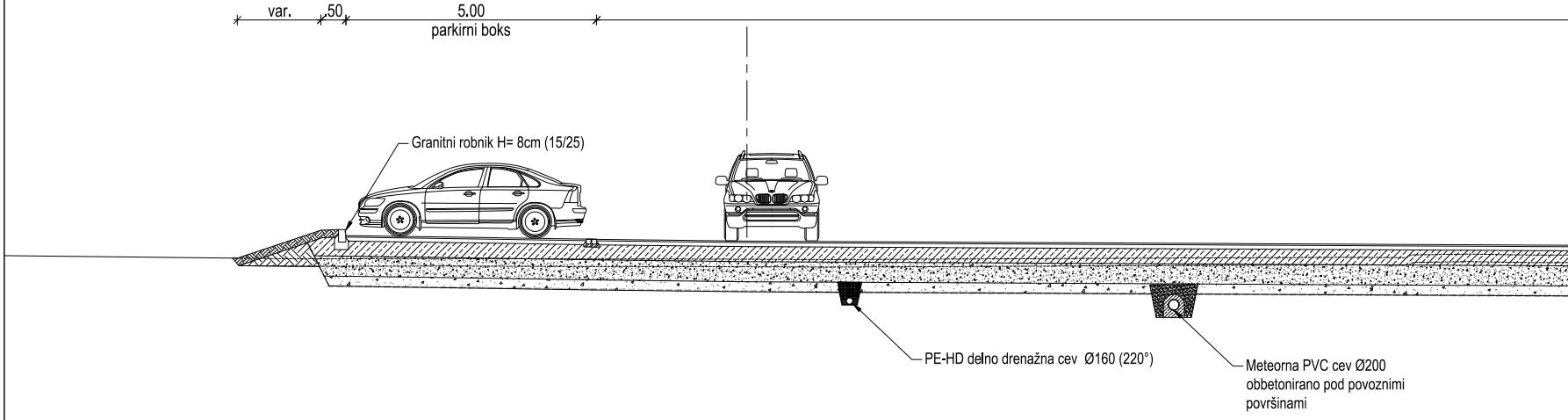
var.
50
5.00
parkirni boks
Granitni robnik H= 8cm (15/25)
PE-HD delno drenažna cev Ø160 (220°)
Meteorna PVC cev Ø200
obbetonirano pod povoznimi
površinami

LAST SAVED BY: Simon
_AutoCAD PDF (General Documentation).pc3
PV_B&W+COLOR.ctb
11. 07. 2022 09:24:00
\\Server\provia\PROJEKTI 2020\PR500-CE_P in R Bled_OBCINA BLED\PR500A_PARKIRISCE\004_PZI2_GN\GRAFIKA\500A_PZI_CE_KPP.dwg

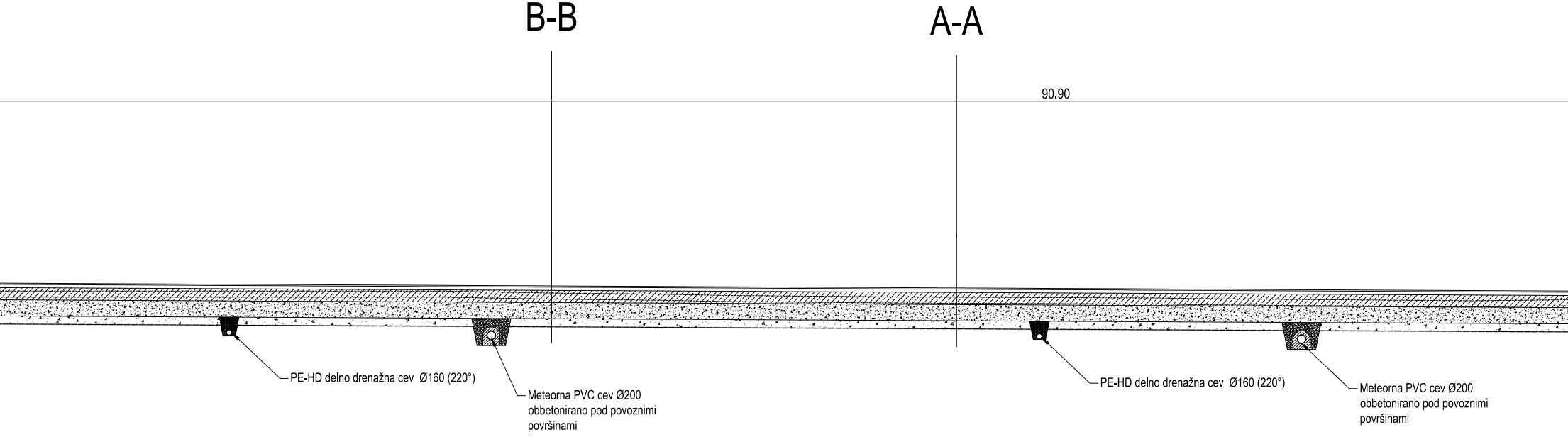
B-B
A-A
90.90
PE-HD delno drenažna cev Ø160 (220°)
Meteorna PVC cev Ø200
obbetonirano pod povoznimi
površinami
PE-HD delno drenažna cev Ø160 (220°)
Meteorna PVC cev Ø200
obbetonirano pod povoznimi
površinami

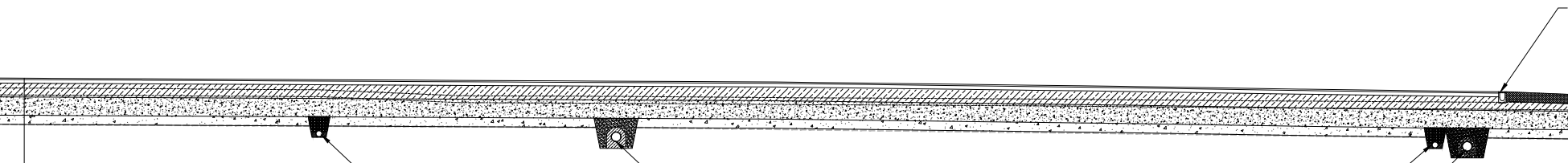

- 3 cm AC11 surf B70/100, A4
- 8 cm AC 22 base B50/70, A4
- 30 cm tamponski drobljenec 0/32 mm (TD32)
- 40 cm kamniti nasipni material (zmrzljinsko odporno)
- 20 cm kamniti nasipni material

PE-HD delno drenažna cev Ø160 (220°)

Meteorna PVC cev Ø200
obbetonirano pod povoznimi
površinami

PE-HD delno drenažna cev Ø160 (220°)

Meteorna PVC cev Ø200
obbetonirano pod povoznimi
površinami

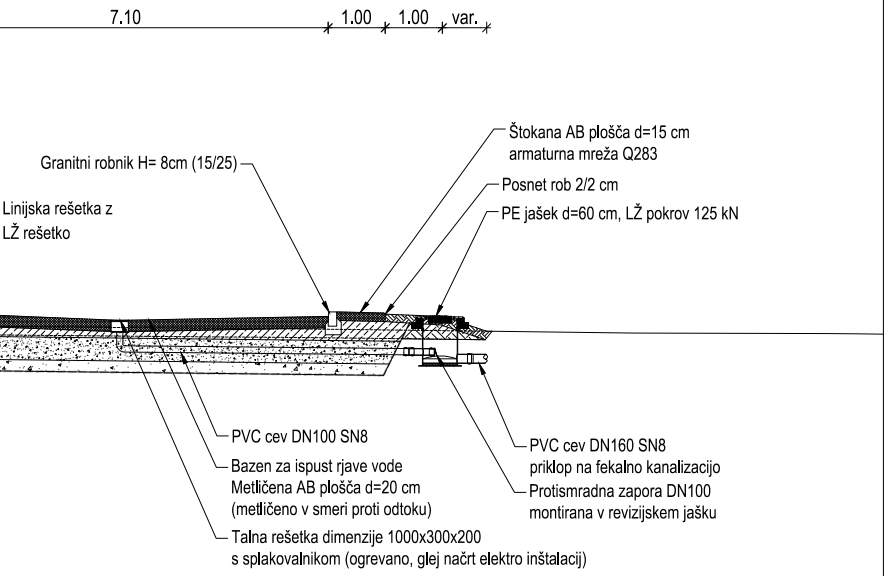
7.10
1.00
1.00
var.
Granitni robnik H= 8cm (15/25)
Linijska rešetka z
LŽ rešetko
Štokana AB plošča d=15 cm
armaturna mreža Q283
Posnet rob 2/2 cm
PE jašek d=60 cm, LŽ pokrov 125 kN
PVC cev DN100 SN8
Bazen za ispust rjave vode
Metličena AB plošča d=20 cm
(metličeno v smeri proti odtoku)
Talna rešetka dimenzije 1000x300x200
s splakovalnikom (ogrevano, glej načrt elektro inštalacij)
PVC cev DN160 SN8
priklop na fekalno kanalizacijo
Protismradna zapora DN100
montirana v revizijskem jašku

sprememba	opis spremembe	datum	podpis

investitor

OBČINA
BLED
Cesta svobode 13
SI-4260 BLED

cesta/naziv gradnje
PARKIRIŠČE POD BLEJSKIM GRADOM

projektant
PROVIA
projektiranje . svetovanje . ekologija
IZS 2603
Kranjska ceste 24, 4202 Naklo

odsek/objekt
PARKRIŠČE ZA OSEBNA VOZILA
IN AVTODOME, CESTNI PRIKLJUČEK

pododsek/del objekta
–

projektant podizvajalec

vsebina/naslov risbe
0/2 VODILNI NAČRT / NAČRT GRADBENIŠTVA

KARAKTERISTIČNI PREREZ
I-I

	ime in priimek	*id. številka*
vodja projekta	M. Brezavšček, u.d.i.g.	G–1766
pooblaščeni inženir	M. Brezavšček, u.d.i.g.	G–1766
izdelal	S. Sitar u.d.i.vod. in kom.inž.	G–3322

faza	PZI	*merilo*	1:100
št. projekta	PR500A	*datum*	MAJ 2022
št. načrta	PR500A–CE–PZI	*št. lista*	05

št. odseka	*arh. št.*	*faza/objekt*	*šifra risbe*
—	—	—	

prostor za črtno kodo

Vse pravice pridržane. Projektna dokumentacija je last podjeta PROVIA d.o.o., ki je tudi nosilec avtorskih pravic.
Brez pisne odobritve podjetja PROVIA d.o.o. ni dovoljena uporaba ali razmnoževanje dokumentacije niti v delni niti v kakršni koli drugi obliki.

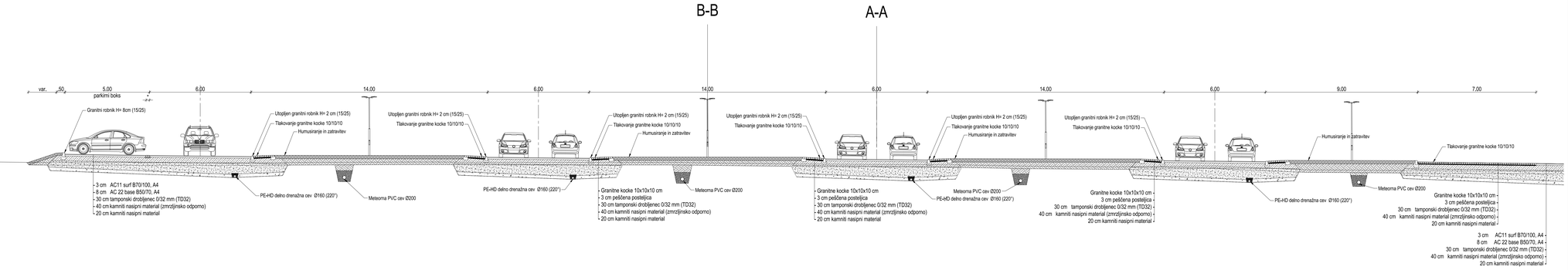

sprememba	opis spremembe	datum	podpis

investitor	**OBČINA BLED** Cesta svobode 13 SI-4260 BLED
projektant	PROVIA projektiranje · svetovanje · storitve d.o.o. Kranjska cesta 24, 4202 Naklo
projektant podizvajalec	

	ime in priimek	št. zbornice
vodja projekta	M. Brezovščak, u.d.i.g.	G-1766
pooblaščeni inženir	M. Brezovščak, u.d.i.g.	G-1766
izdelal	S. Sitar u.d.i.vod. in kom.inž.	G-3322

št. odseka	arh. št.	fazo/objekt	šifra risbe
---	---	---	---

cesta/hišni grajnje	PARKIRIŠČE POD BLEJSKIM GRADOM
odsek/objekt	PARKIRIŠČE ZA OSEBNA VOZILA IN AVTODOME, CESTNI PRIKLJUČEK
pododsek/del objekta	--
vsebina/naslov risbe	0/2 VODILNI NAČRT / NAČRT GRADBENIŠTVA KARAKTERISTIČNI PREREZ II-II

faza	PZI	merilo	1:100
št. projekta	PR500A	datum	MAJ 2022
št. načrta	PR500A-GE-PZI	št. lista	06

prostor za žig in podpis

Vse pravice pridržane. Projektna dokumentacija je last podjetja PROVIA d.o.o., ki je tudi nosilec avtorskih pravic.
Brez pisne odobritve podjetja PROVIA d.o.o. ni dovoljeno uporabo ali razmnoževanje dokumentacije niti v delni niti v kakršni koli drugi obliki.

LAST SAVED BY: Sitar
P:\PROVIA\PDF Storage\Documents\pz\1
Date: 2022.05.06 08:59:22
G:\vse_DELO\2022\Blejska Dobrava 2 x Hiši_RONJA\PROJEKTNA TAREBA\00_GEL_OSNOVNA\00_PZ_GP.dwg

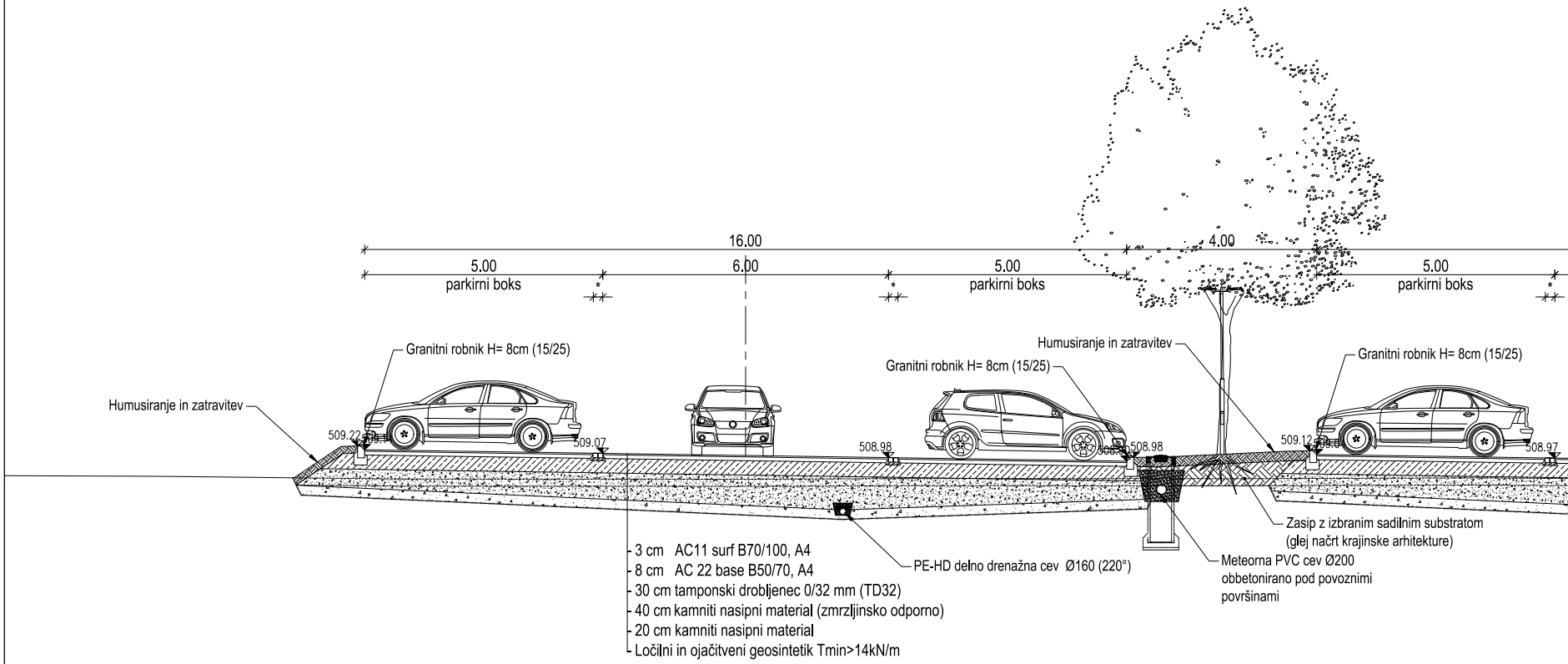
16.00
5.00
parkirni boks
6.00
5.00
parkirni boks
4.00
5.00
parkirni boks
Granitni robnik H= 8cm (15/25)
Humusiranje in zatravitev
Granitni robnik H= 8cm (15/25)
Humusiranje in zatravitev
Granitni robnik H= 8cm (15/25)
509.22
509.07
508.98
508.98
509.12
508.97
- 3 cm AC11 surf B70/100, A4
- 8 cm AC 22 base B50/70, A4
- 30 cm tamponski drobljenec 0/32 mm (TD32)
- 40 cm kamniti nasipni material (zmrzljinsko odporno)
- 20 cm kamniti nasipni material
- Ločilni in ojačitveni geosintetik Tmin>14kN/m
PE-HD delno drenažna cev Ø160 (220°)
Meteorna PVC cev Ø200
obbetonirano pod povoznimi
površinami
Zasip z izbranim sadilnim substratom
(glej načrt krajinske arhitekture)

LAST SAVED BY: Simon
_AutoCAD PDF (General Documentation).pc3
PV_B&W+COLOR.ctb
11. 07. 2022 09:24:08
\\Server\provia\PROJEKTI 2020\PR500-CE_P in R Bled_OBCINA BLED\PR500A_PARKRISCE\004_PZI2_GN\GRAFIKA\500A_PZI_CE_KPP.dwg

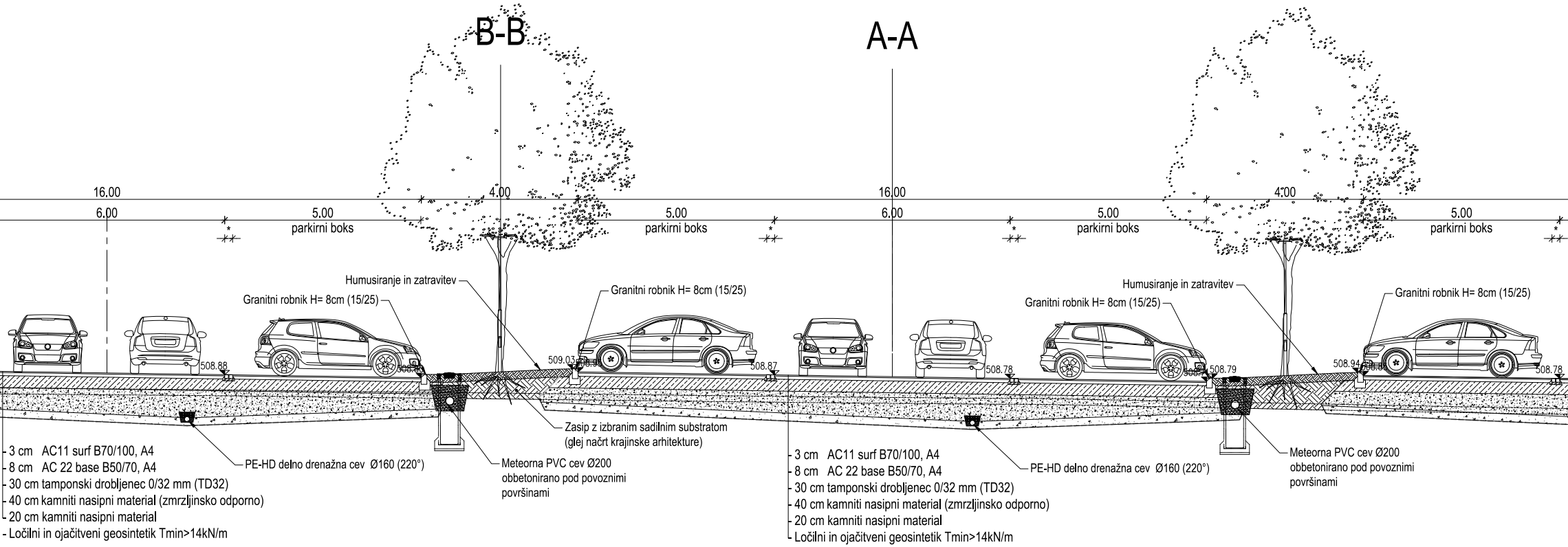
B-B
A-A
16.00
6.00
5.00
parkirni boks
4.00
5.00
parkirni boks
16.00
6.00
5.00
parkirni boks
4.00
5.00
parkirni boks
Humusiranje in zatravitev
Granitni robnik H= 8cm (15/25)
Granitni robnik H= 8cm (15/25)
508.88
509.03
508.87
508.78
508.79
508.94
508.78
Humusiranje in zatravitev
Granitni robnik H= 8cm (15/25)
Granitni robnik H= 8cm (15/25)
- 3 cm AC11 surf B70/100, A4
- 8 cm AC 22 base B50/70, A4
- 30 cm tamponski drobljenec 0/32 mm (TD32)
- 40 cm kamniti nasipni material (zmrzljinsko odporno)
- 20 cm kamniti nasipni material
- Ločilni in ojačitveni geosintetik Tmin>14kN/m
PE-HD delno drenažna cev Ø160 (220°)
Meteorna PVC cev Ø200 obbetonirano pod povoznimi površinami
Zasip z izbranim sadilnim substratom (glej načrt krajinske arhitekture)
- 3 cm AC11 surf B70/100, A4
- 8 cm AC 22 base B50/70, A4
- 30 cm tamponski drobljenec 0/32 mm (TD32)
- 40 cm kamniti nasipni material (zmrzljinsko odporno)
- 20 cm kamniti nasipni material
- Ločilni in ojačitveni geosintetik Tmin>14kN/m
PE-HD delno drenažna cev Ø160 (220°)
Meteorna PVC cev Ø200 obbetonirano pod povoznimi površinami

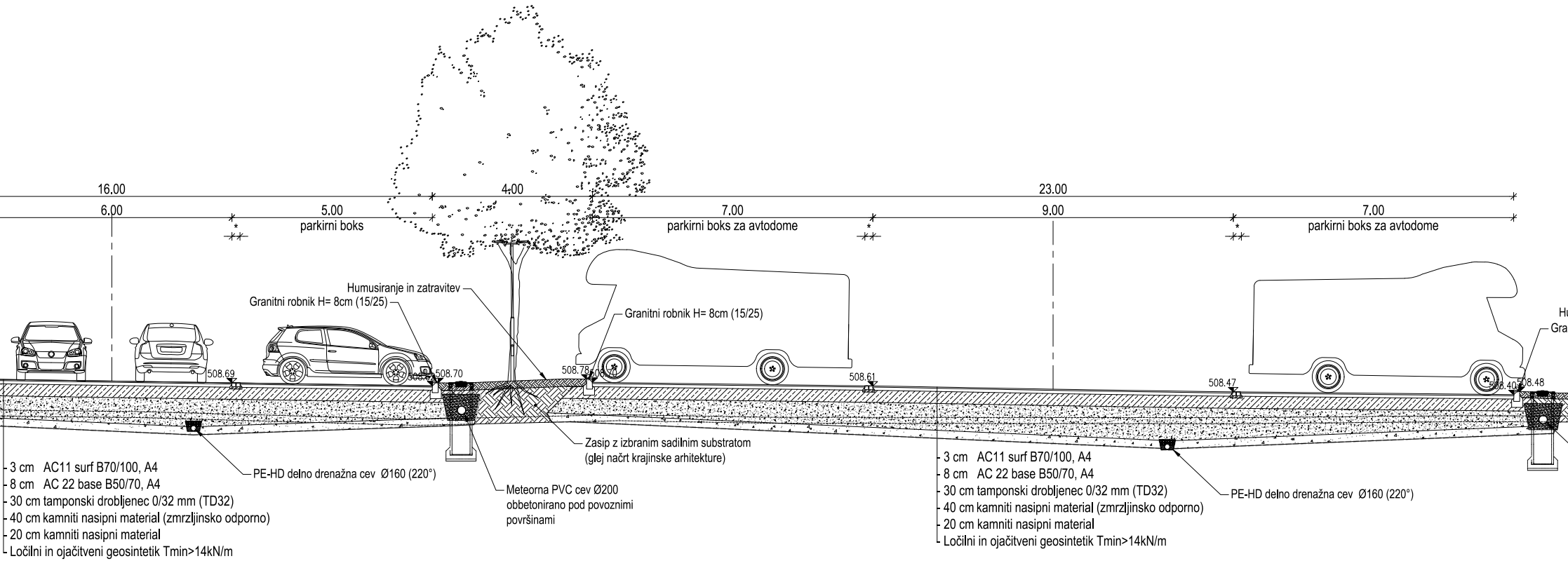
16.00
23.00
6.00
5.00
parkirni boks
4.00
7.00
parkirni boks za avtodome
9.00
7.00
parkirni boks za avtodome
Humusiranje in zatravitev
Granitni robnik H= 8cm (15/25)
Granitni robnik H= 8cm (15/25)
Hu
Gra
508.69
508.6
508.70
508.78
508.70
508.61
508.47
508.40
508.48
Zasip z izbranim sadilnim substratom
(glej načrt krajinske arhitekture)
PE-HD delno drenažna cev Ø160 (220°)
Meteorna PVC cev Ø200
obbetonirano pod povoznimi
površinami
PE-HD delno drenažna cev Ø160 (220°)
3 cm AC11 surf B70/100, A4
8 cm AC 22 base B50/70, A4
30 cm tamponski drobljenec 0/32 mm (TD32)
40 cm kamniti nasipni material (zmrzljinsko odporno)
20 cm kamniti nasipni material
Ločilni in ojačitveni geosintetik Tmin>14kN/m
3 cm AC11 surf B70/100, A4
8 cm AC 22 base B50/70, A4
30 cm tamponski drobljenec 0/32 mm (TD32)
40 cm kamniti nasipni material (zmrzljinsko odporno)
20 cm kamniti nasipni material
Ločilni in ojačitveni geosintetik Tmin>14kN/m

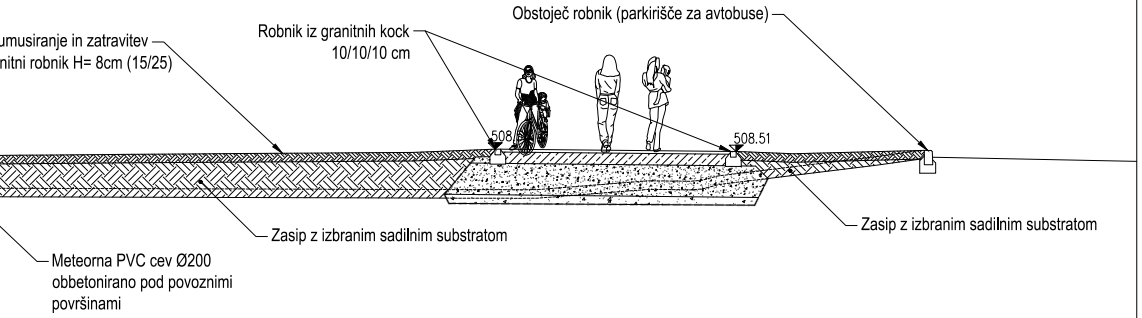
umusiranje in zatravitev
nitni robnik H= 8cm (15/25)
Robnik iz granitnih kock
10/10/10 cm
Obstoječ robnik (parkirišče za avtobuse)
508
508.51
Zasip z izbranim sadilnim substratom
Zasip z izbranim sadilnim substratom
Meteorna PVC cev Ø200
obbetonirano pod povoznimi
površinami

sprememba	opis spremembe	datum	podpis

investitor

OBČINA
BLED
Cesta svobode 13
SI-4260 BLED

projektant

PROVIA
projektiranje . svetovanje . ekologija
IZS 2603
Kranjska ceste 24, 4202 Naklo

projektant podizvajalec

cesta/naziv gradnje
PARKIRIŠČE POD BLEJSKIM GRADOM

odsek/objekt
PARKRIŠČE ZA OSEBNA VOZILA
IN AVTODOME, CESTNI PRIKLJUČEK

pododsek/del objekta
–

vsebina/naslov risbe
0/2 VODILNI NAČRT / NAČRT GRADBENIŠTVA

KARAKTERISTIČNI PREREZ
III-III

	ime in priimek	*id. številka*
vodja projekta	M. Brezavšček, u.d.i.g.	G–1766
pooblaščeni inženir	M. Brezavšček, u.d.i.g.	G–1766
izdelal	S. Sitar u.d.i.vod. in kom.inž.	G–3322

faza	PZI	*merilo*	1:100
št. projekta	PR500A	*datum*	MAJ 2022
št. načrta	PR500A–CE–PZI	*št. lista*	07

št. odseka	*arh. št.*	*faza/objekt*	*šifra risbe*	*prostor za črtno kodo*
—	—	—		

Vse pravice pridržane. Projektna dokumentacija je last podjeta PROVIA d.o.o., ki je tudi nosilec avtorskih pravic.
Brez pisne odobritve podjetja PROVIA d.o.o. ni dovoljena uporaba ali razmnoževanje dokumentacije niti v delni niti v kakršni koli drugi obliki.

MAT.DWG 97.5mm
AutoCAD 2014 (Kompatibilnostni)
Risba 1:100 @ A0
T:\01_2022\08\A1\2
Datum risbe: 5/2022 @ 11:12

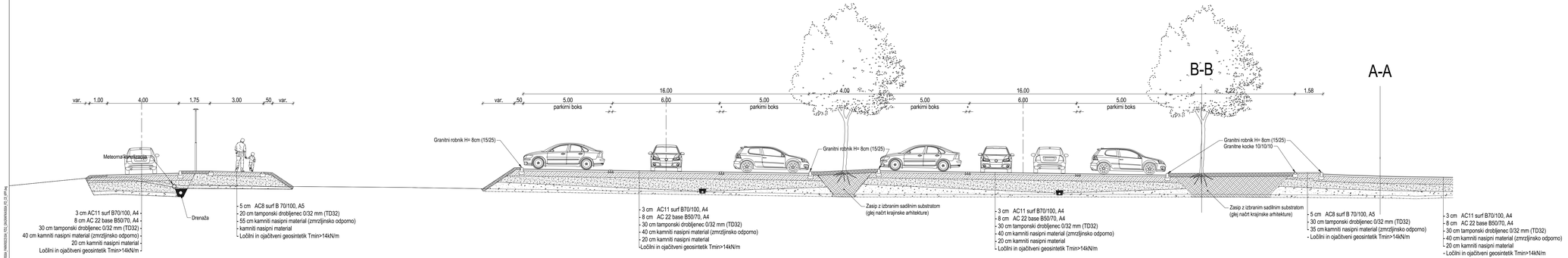

sprememba	opis spremembe	datum	podpis

investitor
OBČINA BLED
Cesta svobode 13
SI-4260 BLED

projektant
PROVIA
projektiranje · svetovanje · ekologija
sedež: Kranjska cesta 2-4, 4202 Naklo

projektant podizvajalec

cesta/naziv gradnje
PARKIRIŠČE POD BLEJSKIM GRADOM

odsek/objekt
PARKIRIŠČE ZA OSEBNA VOZILA IN AVTODOME, CESTNI PRIKLJUČEK

pododsek/del objekta
–

vsebina/naziv risbe
0/2 VODILNI NAČRT / NAČRT GRADBENIŠTVA
KARAKTERISTIČNI PREREZ
IV-IV

	ime in priimek	št. zbornice
vodja projekta	M. Brezavšček, u.d.i.g.	G-1766
pooblaščeni inženir	M. Brezavšček, u.d.i.g.	G-1766
izdelal	S. Sitar u.d.i.vod. in kom.inž.	G-3322

št. odseka	arh. št.	faza/objekt	štev.risbe
—	—	—	

faza PZI · merilo 1:100
št. projekta PR500A · datum MAJ 2022
št. načrta PR500A-CE-PZI · št. lista 08
prostor za črtno kodo

Vse pravice pridržane. Projektna dokumentacija je last podjetja PROVIA d.o.o., ki je tudi nosilec avtorskih pravic.
Brez pisne odobritve podjetja PROVIA d.o.o. ni dovoljena uporaba ali razmnoževanje dokumentacije niti v delni niti v kakršni koli drugi obliki.

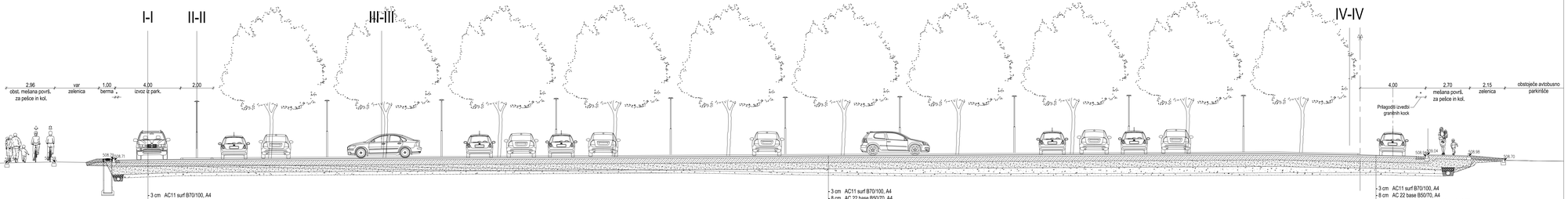

spremenba	opis spremembe	datum	podpis

investitor

OBČINA BLED
Cesta svobode 13
SI-4260 BLED

projektant

PROVIA
projektiranje · svetovanje · ekologija
Kranjska cesta 2-4, 4202 Naklo

vir mrež

projektant podizvajalec

	ime in priimek	št. številka
vodja projekta	M. Brezovšček, u.d.i.g.	G-1766
pooblaščeni inženir	M. Brezovšček, u.d.i.g.	G-1766
Dutelal	S. Sitar u.d.i.vod. in kom.inž.	G-3322

št. odseka	arh. št.	faza/objekt	štev.načrta
—	—	—	—

ureditev/vozlišče gradnje
PARKIRIŠČE POD BLEJSKIM GRADOM

vzhod/objekt
PARKIRIŠČE ZA OSEBNA VOZILA IN AVTODOME, CESTNI PRIKLJUČEK

podobjekt/del objekta
–

vsebina/naslov risbe
0/2 VODILNI NAČRT / NAČRT GRADBENIŠTVA
KARAKTERISTIČNI PREREZ
A-A

faza	PZI	merilo	1:100
št. projekta	PR500A	datum	MAJ 2022
št. načrta	PR500A-CE-PZI	št. lista	09

projektar za štirimi kloki

Vse pravice pridržane. Projektna dokumentacija je last podjetja PROVIA d.o.o., ki je tudi nosilec avtorskih pravic.
Brez pisne odobritve podjetja PROVIA d.o.o. ni dovoljeno uporabo ali razmnoževanje dokumentacije niti v delni niti v kakršni koli drugi obliki.

LAST SAVED BY: Sitar
PLOTTED BY: Sitar (Sitar@PROVIA-NARAVA.SI)
PLOTTED ON: 2022-05-19 at 13:04:26
Drawn with AUTODESK® AUTOCAD® 2018 by JSON EDITING VERSION 105.1[SHARKMASK.105.2].dll.dwg

UPP d.d.d.o. Trnovo
Ulica Vojkove brigade 2, 5000 Nova Gorica
Tel.: 05 335 05 00
Fax: 05 335 05 05
www.upp.si

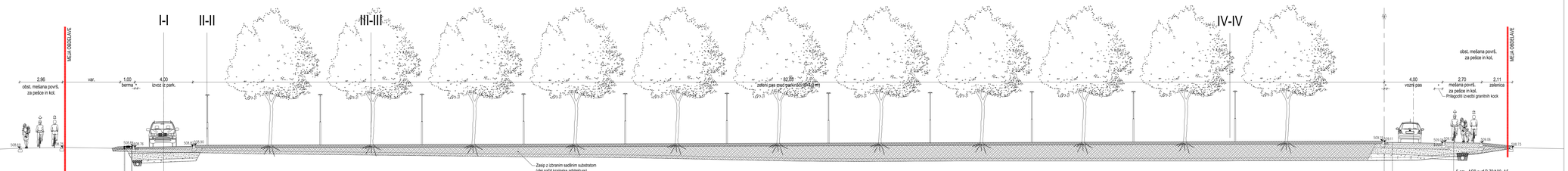

spremenba	opis spremembe	datum	podpis

investitor	**OBČINA BLED** Cesta svobode 13 SI-4260 BLED
projektant	PROVIA projektiranje, raziskovanje, ekologija Kranjska cesta 24, 4202 Naklo
projektant podizvajalec	
vrsta/faza načrta	PARKIRIŠČE POD BLEJSKIM GRADOM
naziv/objekt	PARKIRIŠČE ZA OSEBNA VOZILA IN AVTODOME, CESTNI PRIKLJUČEK
podobjekt/del objekta	-
vsebina/fazizvo rišče	0/2 VODILNI NAČRT / NAČRT GRADBENIŠTVA
	KARAKTERISTIČNI PREREZ
	B-B

	ime in priimek	id. številka
vodja projekta	M. Brezovšček, u.d.i.g.	G-1766
pooblaščeni inženir	M. Brezovšček, u.d.i.g.	G-1766
vodja	S. Stor u.d.i.vod. in kom.inž.	G-3322

tip	PZI
merilo	1:100
št. projekta	PR500A
datum	MAJ 2022
št. načrta	PR500A-CE-PZI
št. lista	10

št. odseka	arh. št.	faza/objekt	šifra načrta
---	---	---	---

prostor za šifro kode

Ves prostor pričrtan. Projektno dokumentacijo je last podjetja PROVIA d.o.o., ki je ni dovolj razmnoževati brez pisnega dovoljenja podjetja PROVIA d.o.o. in dovoljeno uporabo ali razmnoževanje dokumentacije ni v celoti niti v kakršni koli drugi obliki.

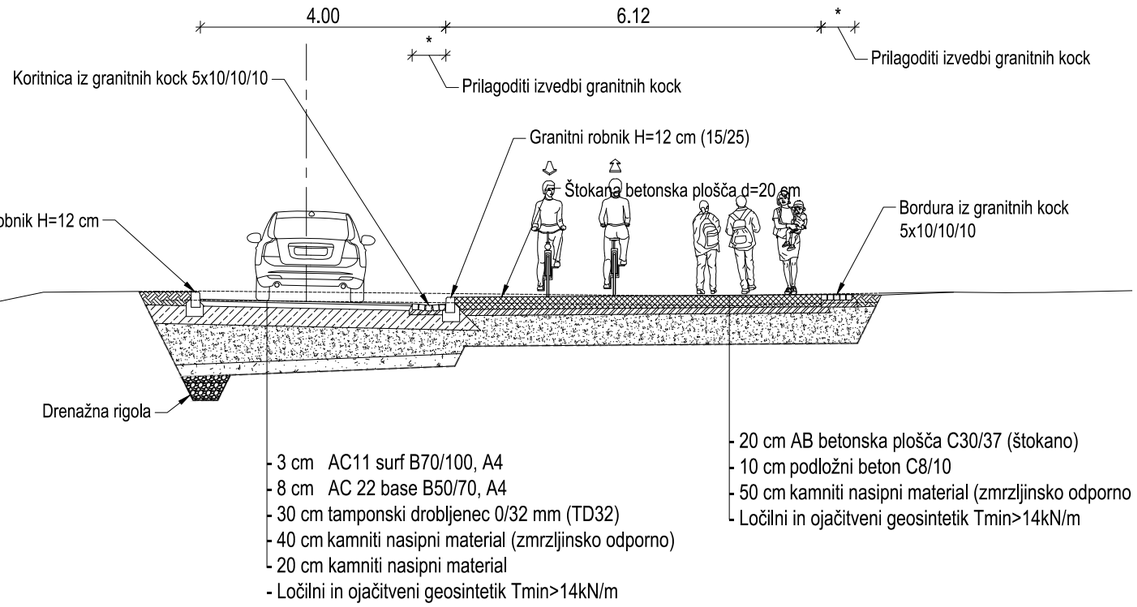

spremememba	opis spremembe	datum	podpis

investitor

OBČINA BLED
Cesta svobode 13
SI-4260 BLED

projektant

PROVIA
projektiranje . svetovanje . ekologija
IZS 2603 Kranjska ceste 24, 4202 Naklo

projektant podizvajalec

cesta/naziv gradnje

PARKIRIŠČE POD BLEJSKIM GRADOM

odsek/objekt

PARKRIŠČE ZA OSEBNA VOZILA IN AVTODOME, CESTNI PRIKLJUČEK

pododsek/del objekta

–

vsebina/naslov risbe

0/2 VODILNI NAČRT / NAČRT GRADBENIŠTVA

KARAKTERISTIČNI PREREZ
C-C

	ime in priimek	*id. številka*
vodja projekta	M. Brezavšček, u.d.i.g.	G-1766
pooblaščeni inženir	M. Brezavšček, u.d.i.g.	G-1766
izdelal	S. Sitar u.d.i.vod. in kom.inž.	G-3322

št. odseka	*arh. št.*	*faza/objekt*	*šifra risbe*
—	—	—	

faza PZI	*merilo* 1:100
št. projekta PR500A	*datum* MAJ 2022
št. načrta PR500A-CE-PZI	*št. lista* 11

prostor za črtno kodo

Vse pravice pridržane. Projektna dokumentacija je last podjeta PROVIA d.o.o., ki je tudi nosilec avtorskih pravic.
Brez pisne odobritve podjetja PROVIA d.o.o. ni dovoljena uporaba ali razmnoževanje dokumentacije niti v delni niti v kakršni koli drugi obliki.

LAST SAVED BY: Simon
_AutoCAD PDF (General Documentation).pc3
PV_B&W+COLOR.ctb
11. 07. 2022 09:24:27
\\Server\group\PROJEKTI 2020\PR500-CE_P in R Bled_OBCINA BLED\PR500A_PARKRISCE2004_PZI\2_GN\GRAFIKA\500A_PZI_CE_KPP.dwg

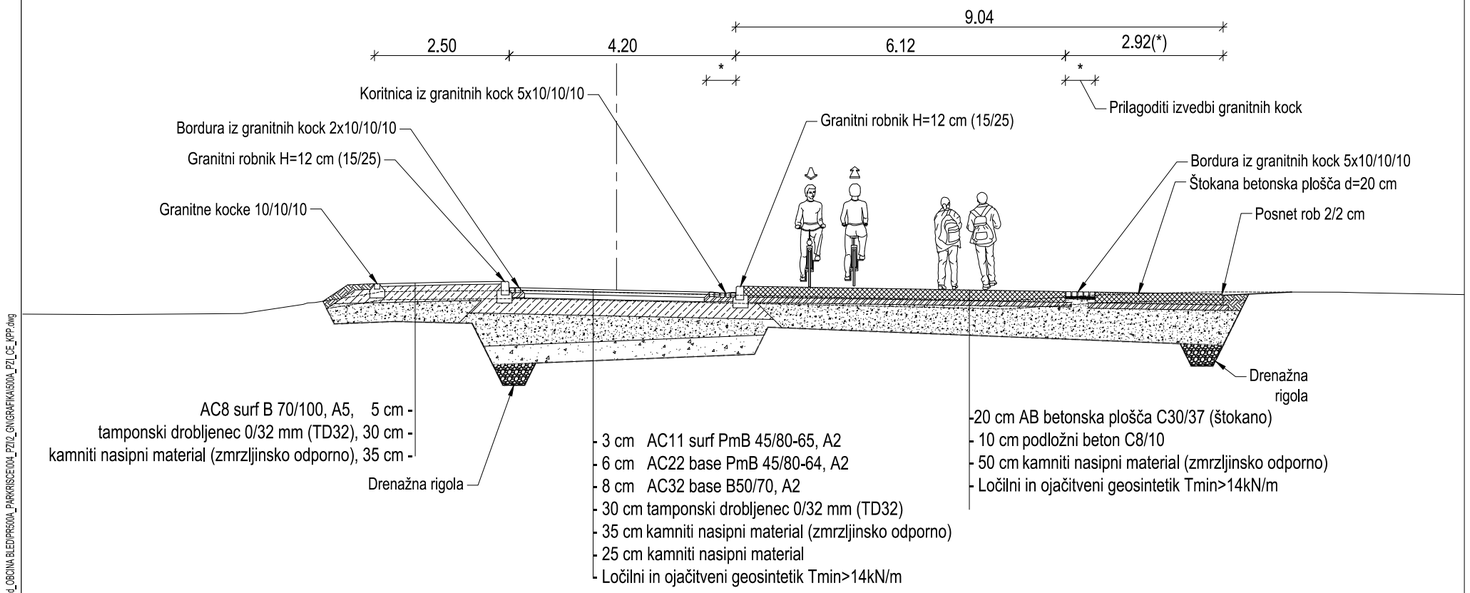

sprememba	opis spremembe	datum	podpis

investitor

OBČINA BLED
Cesta svobode 13
SI-4260 BLED

projektant

PROVIA
projektiranje . svetovanje . ekologija
IZS 2603 Kranjska ceste 24, 4202 Naklo

projektant podizvajalec

cesta/naziv gradnje

PARKIRIŠČE POD BLEJSKIM GRADOM

odsek/objekt

PARKRIŠČE ZA OSEBNA VOZILA
IN AVTODOME, CESTNI PRIKLJUČEK

pododsek/del objekta

–

vsebina/naslov risbe

0/2 VODILNI NAČRT / NAČRT GRADBENIŠTVA

KARAKTERISTIČNI PREREZ
D-D

	ime in priimek	id. številka
vodja projekta	M. Brezavšček, u.d.i.g.	G-1766
pooblaščeni inženir	M. Brezavšček, u.d.i.g.	G-1766
izdelal	S. Sitar u.d.i.vod. in kom.inž.	G-3322

faza	merilo
PZI	1:100
št. projekta: PR500A	datum: MAJ 2022
št. načrta: PR500A-CE-PZI	št. lista: 12

št. odseka	arh. št.	faza/objekt	šifra risbe
—	—	—	

prostor za črtno kodo

Vse pravice pridržane. Projektna dokumentacija je last podjeta PROVIA d.o.o., ki je tudi nosilec avtorskih pravic.
Brez pisne odobritve podjetja PROVIA d.o.o. ni dovoljena uporaba ali razmnoževanje dokumentacije niti v delni niti v kakršni koli drugi obliki.

LAST SAVED BY: Simon
_AutoCAD PDF (General Documentation).pc3
PV_B&W+COLOR.ctb
11. 07. 2022 09:24:32
\\Server\prova\PROJEKTI 2020\PR500\4-CE_P in R Bled_OBČINA BLED\PR500A_PARKIRIŠČE\01A_PZI\2_GRAFIKA\500A_PZI_CE_KPP.dwg

KARAKTERISTIČNI PREREZ E–E

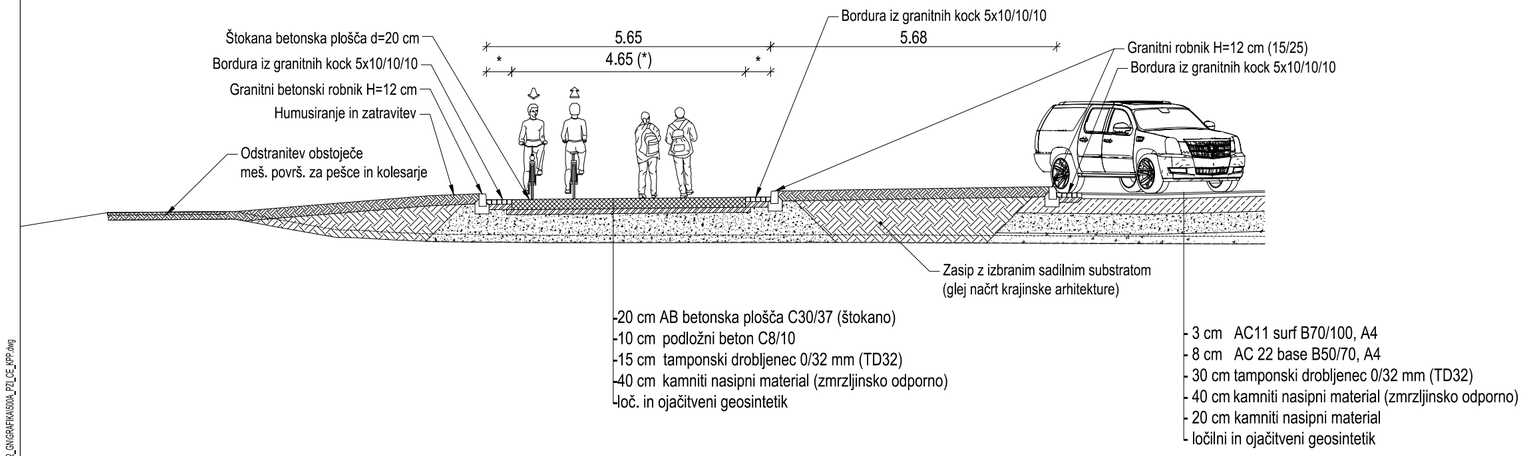

sprememba	opis spremembe	datum	podpis

investitor

OBČINA BLED
Cesta svobode 13
SI-4260 BLED

projektant

PROVIA
projektiranje . svetovanje . ekologija
IZS 2603 Kranjska ceste 24, 4202 Naklo

projektant podizvajalec

cesta/naziv gradnje
PARKIRIŠČE POD BLEJSKIM GRADOM

odsek/objekt
PARKRIŠČE ZA OSEBNA VOZILA IN AVTODOME, CESTNI PRIKLJUČEK

pododsek/del objekta
–

vsebina/naslov risbe
0/2 VODILNI NAČRT / NAČRT GRADBENIŠTVA
KARAKTERISTIČNI PREREZ E-E

	ime in priimek	id. številka
vodja projekta	M. Brezavšček, u.d.i.g.	G-1766
pooblaščeni inženir	M. Brezavšček, u.d.i.g.	G-1766
izdelal	S. Sitar u.d.i.vod. in kom.inž.	G-3322

faza	merilo
PZI	1:100
št. projekta: PR500A	datum: MAJ 2022
št. načrta: PR500A-CE-PZI	št. lista: 13

št. odseka	arh. št.	faza/objekt	šifra risbe
—	—	—	

prostor za črtno kodo

Vse pravice pridržane. Projektna dokumentacija je last podjeta PROVIA d.o.o., ki je tudi nosilec avtorskih pravic.
Brez pisne odobritve podjetja PROVIA d.o.o. ni dovoljena uporaba ali razmnoževanje dokumentacije niti v delni niti v kakršni koli drugi obliki.

LAST SAVED BY: Simon
_AutoCAD PDF (General Documentation).pc3
PV_B&W+COLOR.ctb
11. 07. 2022 09:24:37
\\Serverjnvia\PROJEKTI 2020\PR500-CE_P in R Bled_OBCINA BLED\PR500A_PARKIRISCE\00A_PZI\2_GNG\APR\APR500A_PZI_CE_KPP.dwg

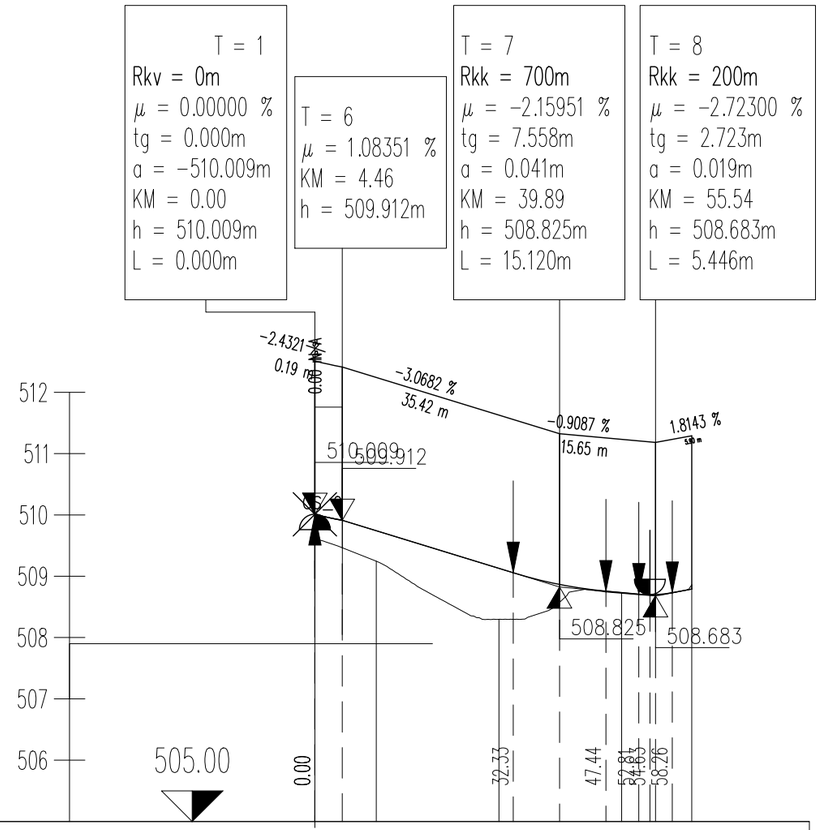

OZNAKE PROFILOV	10.000 PII−1 20.000 PII−2
STACIONAŽE	0.00 10.00 30.00 50.00 61.43
KOTE TERENA	509.612 509.245 508.298 508.722 508.861
KOTE NIVELETE	510.004 509.742 509.128 508.733 508.790
VZDOLŽNI NAKLONI	N/A−2.4321 % −3.0682 % 1.8143 % 0.19 m 0.00 m 35.42 m 15.65 m 5.90 m
PREČNI NAGIBI	−2.50% 2.50%
PREME IN KRIVINE	Desno / Levo − Krivina: Prema d=39.62; R=−125.00 d=16.99; Prema d=4.82

sprememba	opis spremembe	datum	podpis

investitor

OBČINA BLED
Cesta svobode 13
SI-4260 BLED

projektant

PROVIA
projektiranje . svetovanje . ekologija
IZS 2603 Kranjska ceste 24, 4202 Naklo

projektant podizvajalec

cesta/naziv gradnje
PARKIRIŠČE POD BLEJSKIM GRADOM

odsek/objekt
PARKRIŠČE ZA OSEBNA VOZILA IN AVTODOME, CESTNI PRIKLJUČEK

pododsek/del objekta
–

vsebina/naslov risbe
0/2 VODILNI NAČRT / NAČRT GRADBENIŠTVA

VZDOLŽNI PROFIL – UVOZ

	ime in priimek	id. številka
vodja projekta	M. Brezavšček, u.d.i.g.	G−1766
pooblaščeni inženir	M. Brezavšček, u.d.i.g.	G−1766
izdelal	S. Sitar u.d.i.vod. in kom.inž.	G−3322

faza	merilo
PZI	1:1000/100
št. projekta: PR500A	datum: MAJ 2022
št. načrta: PR500A−CE−PZI	št. lista: 16

št. odseka	arh. št.	faza/objekt	šifra risbe
—	—	—	

prostor za črtno kodo

Vse pravice pridržane. Projektna dokumentacija je last podjeta PROVIA d.o.o., ki je tudi nosilec avtorskih pravic.
Brez pisne odobritve podjetja PROVIA d.o.o. ni dovoljena uporaba ali razmnoževanje dokumentacije niti v delni niti v kakršni koli drugi obliki.

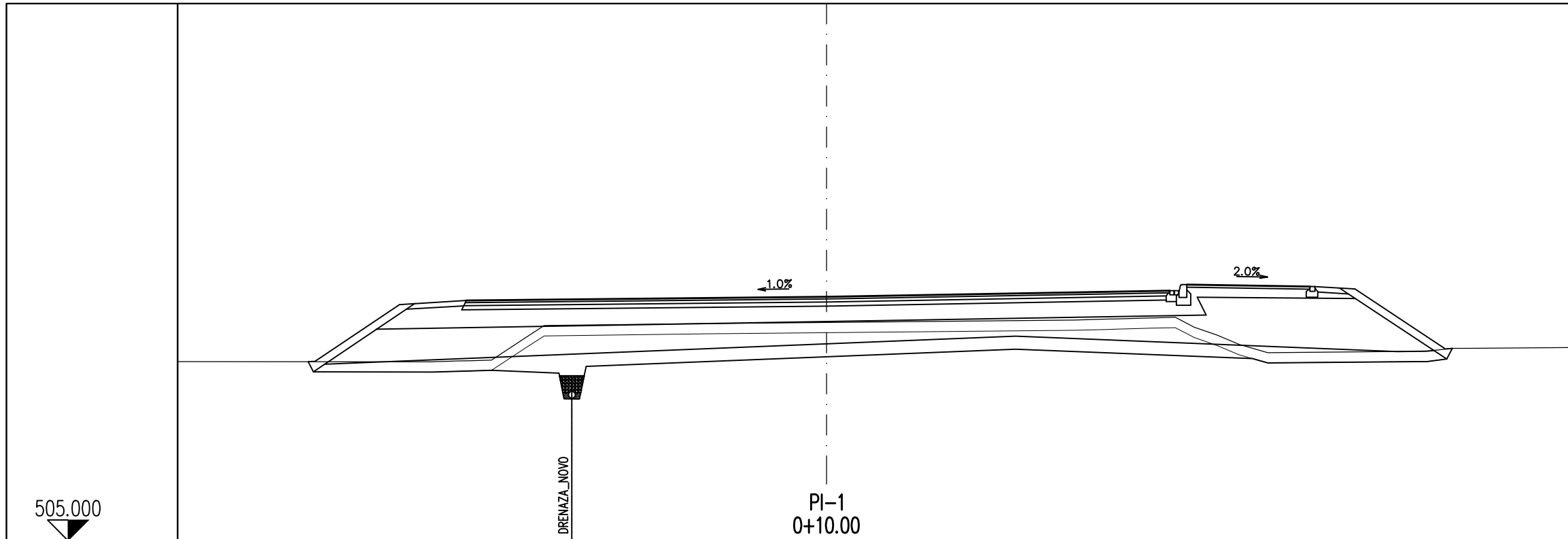

	OD.OSI	CESTIŠČE
	7.010	509.664
	0.000	509.742
	6.68	509.860

OD.OSI	TEREN
15.000	508.487
7.653	508.478
7.626	508.481
7.393	508.488
7.209	508.493
6.919	508.501
6.793	508.505
6.518	508.512
5.835	508.960
5.494	509.183
2.274	509.223
0.000	509.245
4.825	509.291
5.514	509.310
5.610	509.311
6.344	509.332
6.381	509.332
6.785	509.344
7.154	509.152
7.600	508.997
8.030	508.815
8.587	508.655
9.503	508.664
10.879	508.676
11.680	508.684
12.218	508.715
12.463	508.739

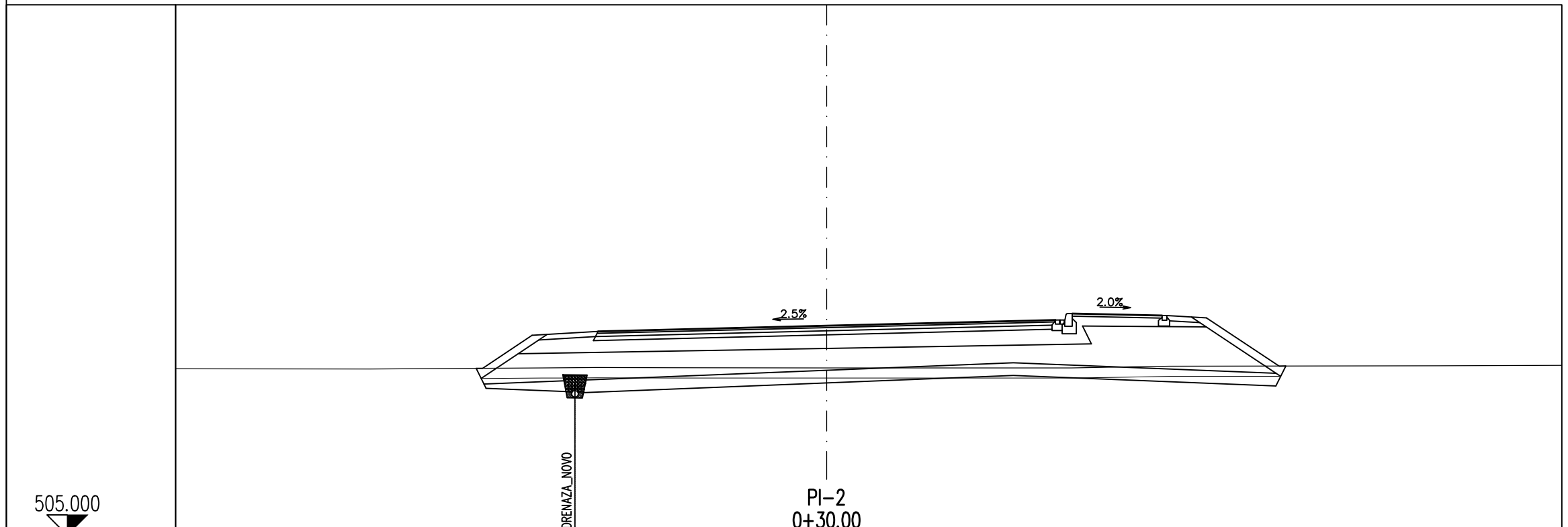

	OD.OSI	CESTIŠČE
	4.500	509.016
	0.000	509.128
	4.500	509.241

OD.OSI	TEREN
15.000	508.287
8.986	508.275
5.598	508.296
5.079	508.299
4.524	508.303
3.091	508.299
0.000	508.298
3.962	508.297
4.668	508.297
4.816	508.297
5.916	508.315
6.750	508.329
12.038	508.337

sprememba	opis spremembe	datum	podpis

investitor
OBČINA BLED
Cesta svobode 13
SI-4260 BLED

projektant
PROVIA
projektiranje . svetovanje . ekologija
IZS 2603
Kranjska ceste 24, 4202 Naklo

projektant podizvajalec

	ime in priimek	id. številka
vodja projekta	M. Brezavšček, u.d.i.g.	G–1766
pooblaščeni inženir	M. Brezavšček, u.d.i.g.	G–1766
izdelal	S. Sitar u.d.i.vod. in kom.inž.	G–3322

št. odseka	arh. št.	faza/objekt	šifra risbe
—	—	—	

cesta/naziv gradnje
PARKIRIŠČE POD BLEJSKIM GRADOM

odsek/objekt
PARKRIŠČE ZA OSEBNA VOZILA IN AVTODOME, CESTNI PRIKLJUČEK

pododsek/del objekta
–

vsebina/naslov risbe
0/2 VODILNI NAČRT / NAČRT GRADBENIŠTVA

PREČNI PERREZI – UVOZ
PI–1 – PI–2

faza	PZI	merilo	1:100
št. projekta	PR500A	datum	MAJ 2022
št. načrta	PR500A–CE–PZI	št. lista	17

prostor za črtno kodo

Vse pravice pridržane. Projektna dokumentacija je last podjeta PROVIA d.o.o., ki je tudi nosilec avtorskih pravic.
Brez pisne odobritve podjetja PROVIA d.o.o. ni dovoljena uporaba ali razmnoževanje dokumentacije niti v delni niti v kakršni koli drugi obliki.

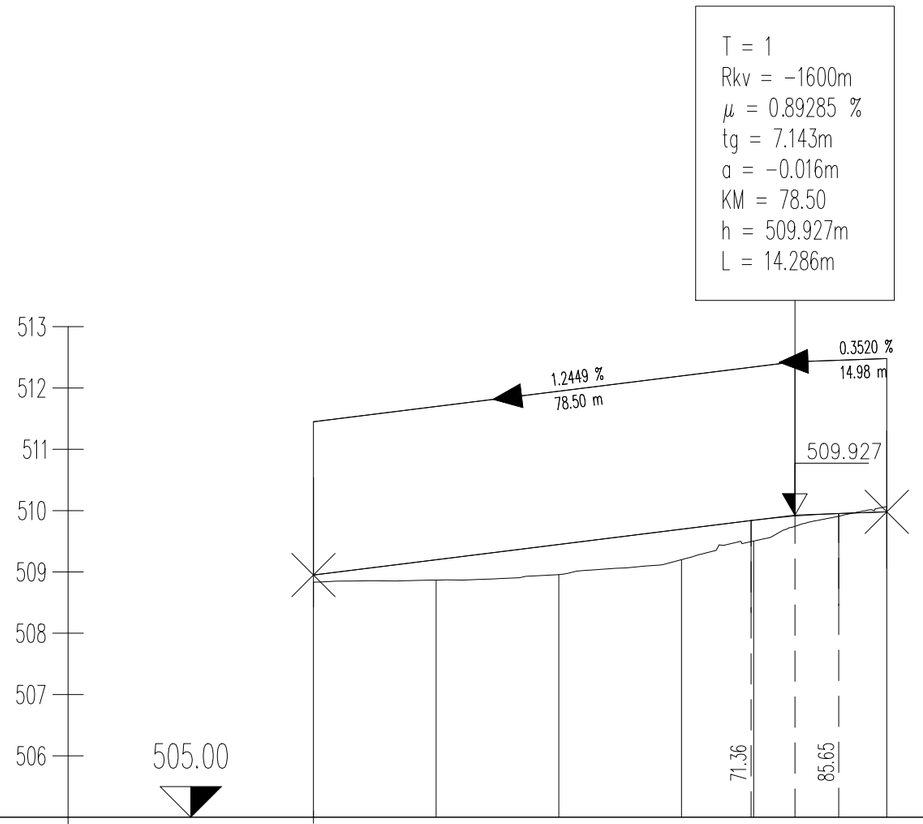

OZNAKE PROFILOV	PII−1	20.000	PII−2	20.000	PII−3	20.000	PII−4	4.786	PII−5	21.697
STACIONAŽE	0.00		20.00		40.00		60.00	71.78		93.48
KOTE TERENA	508.833		508.866		508.956		509.200	509.503		510.066
KOTE NIVELETE	508.950		509.199		509.448		509.697	509.844		509.980
VZDOLŽNI NAKLONI				1.2449 % / 78.50 m					0.3520 % / 14.98 m	
PREČNI NAGIBI	2.50% / −2.50%		−2.50% / 2.50%				−2.50% / 2.50%		2.50% / −2.50%	2.50% / −2.50%
PREME IN KRIVINE	Desno / Levo − Krivina				Prema d=73.61			R=+27.75 d=19.87		

sprememba	opis spremembe	datum	podpis

investitor

OBČINA BLED
Cesta svobode 13
SI-4260 BLED

projektant

PROVIA
projektiranje . svetovanje . ekologija
IZS 2603 Kranjska ceste 24, 4202 Naklo

projektant podizvajalec

cesta/naziv gradnje
PARKIRIŠČE POD BLEJSKIM GRADOM

odsek/objekt
PARKRIŠČE ZA OSEBNA VOZILA IN AVTODOME, CESTNI PRIKLJUČEK

pododsek/del objekta
–

vsebina/naslov risbe
0/2 VODILNI NAČRT / NAČRT GRADBENIŠTVA

VZDOLŽNI PROFIL – IZVOZ

	ime in priimek	id. številka
vodja projekta	M. Brezavšček, u.d.i.g.	G−1766
pooblaščeni inženir	M. Brezavšček, u.d.i.g.	G−1766
izdelal	S. Sitar u.d.i.vod. in kom.inž.	G−3322

faza	merilo
PZI	1:1000/100
št. projekta: PR500A	datum: MAJ 2022
št. načrta: PR500A−CE−PZI	št. lista: 18

št. odseka	arh. št.	faza/objekt	šifra risbe
—	—	—	

prostor za črtno kodo

Vse pravice pridržane. Projektna dokumentacija je last podjeta PROVIA d.o.o., ki je tudi nosilec avtorskih pravic.
Brez pisne odobritve podjetja PROVIA d.o.o. ni dovoljena uporaba ali razmnoževanje dokumentacije niti v delni niti v kakršni koli drugi obliki.

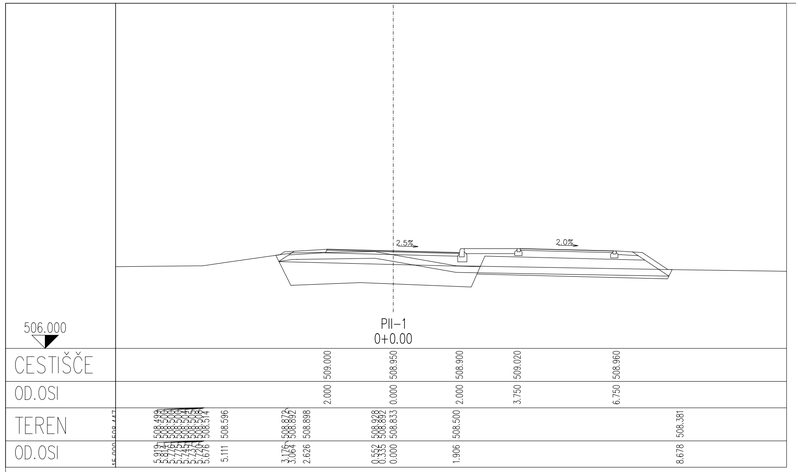

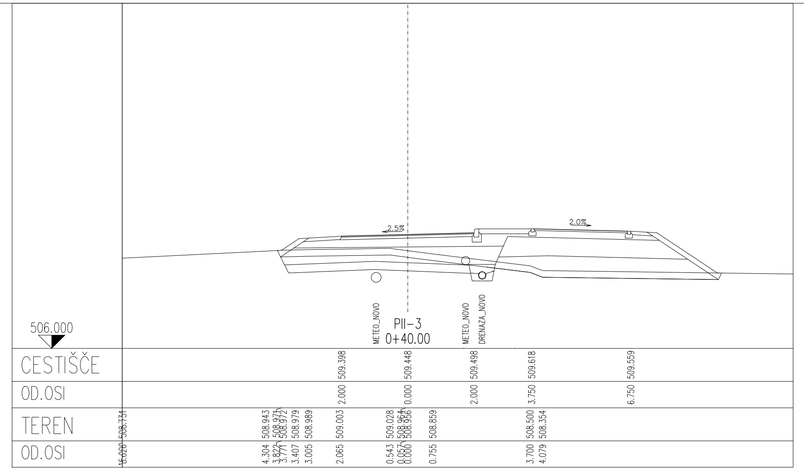

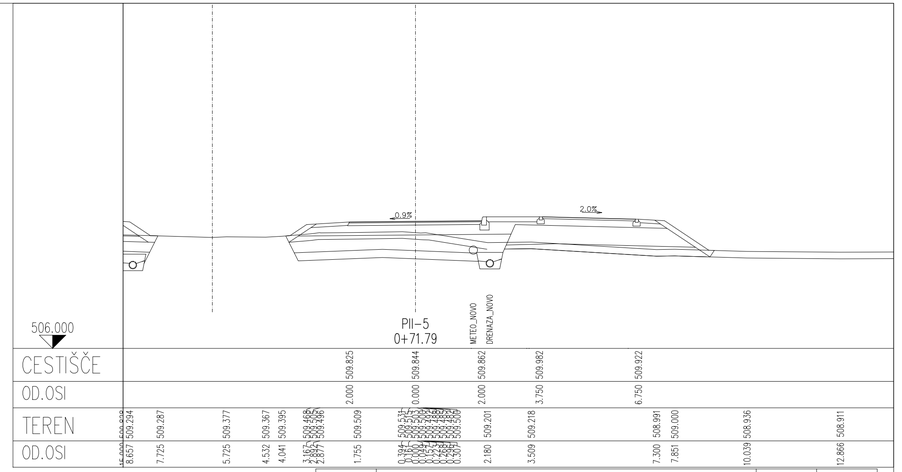

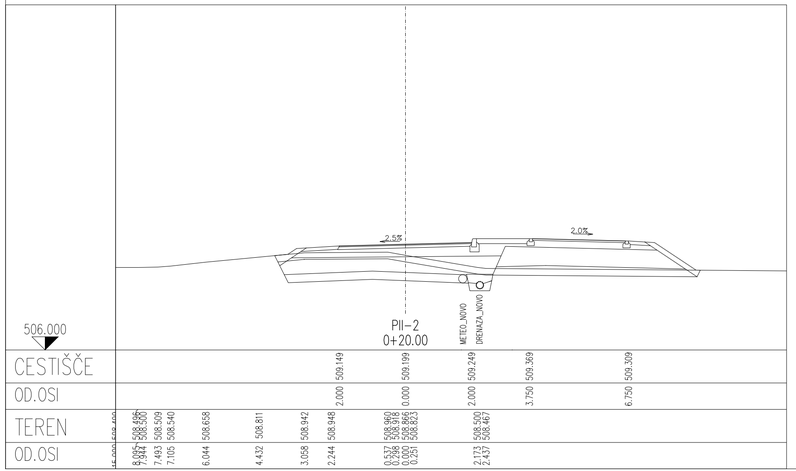

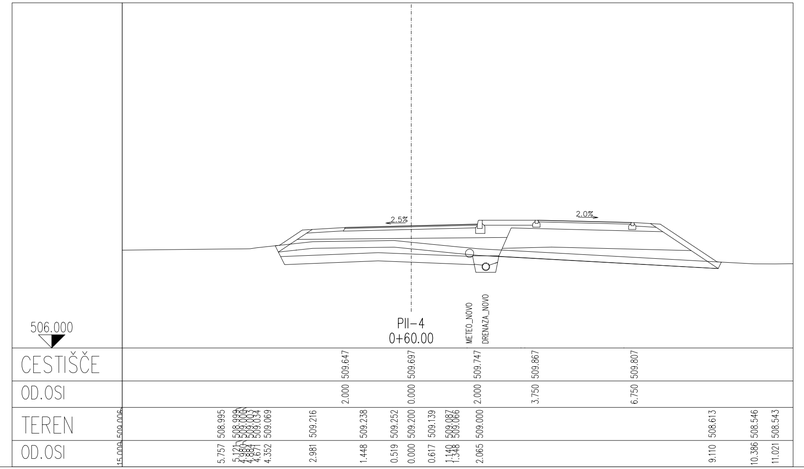

sprememba	opis spremembe	datum	podpis

investitor

OBČINA BLED
Cesta svobode 13
SI-4260 BLED

projektant

PROVIA
projektiranje . svetovanje . ekologija
izpeca Kranjska ceste 24, 4202 Naklo

projektant podizvajalec

cesta/naziv gradnje
PARKIRIŠČE POD BLEJSKIM GRADOM

odsek/objekt
PARKRIŠČE ZA OSEBNA VOZILA
IN AVTODOME, CESTNI PRIKLJUČEK

pododsek/del objekta
–

vsebina/naslov risbe
0/2 VODILNI NAČRT / NAČRT GRADBENIŠTVA

PREČNI PERREZI – IZVOZ
PII–1 – PII–5

	ime in priimek	id. številka
vodja projekta	M. Brezavšček, u.d.i.g.	G-1766
pooblaščeni inženir	M. Brezavšček, u.d.i.g.	G-1766
izdelal	S. Sitar u.d.i.vod. in kom.inž.	G-3322

faza	PZI
merilo	1:100
št. projekta	PR500A
datum	MAJ 2022
št. načrta	PR500A-CE-PZI
št. lista	19

št. odseka	arh. št.	faza/objekt	šifra risbe
—	—	—	

prostor za črtno kodo

Vse pravice pridržane. Projektna dokumentacija je last podjetja PROVIA d.o.o., ki je tudi nosilec avtorskih pravic.
Brez pisne odobritve podjetja PROVIA d.o.o. ni dovoljena uporaba ali razmnoževanje dokumentacije niti v delni niti v kakršni koli drugi obliki.

AB PLOŠČA OB VHODNI PLOŠČADI 1/2 M1:100

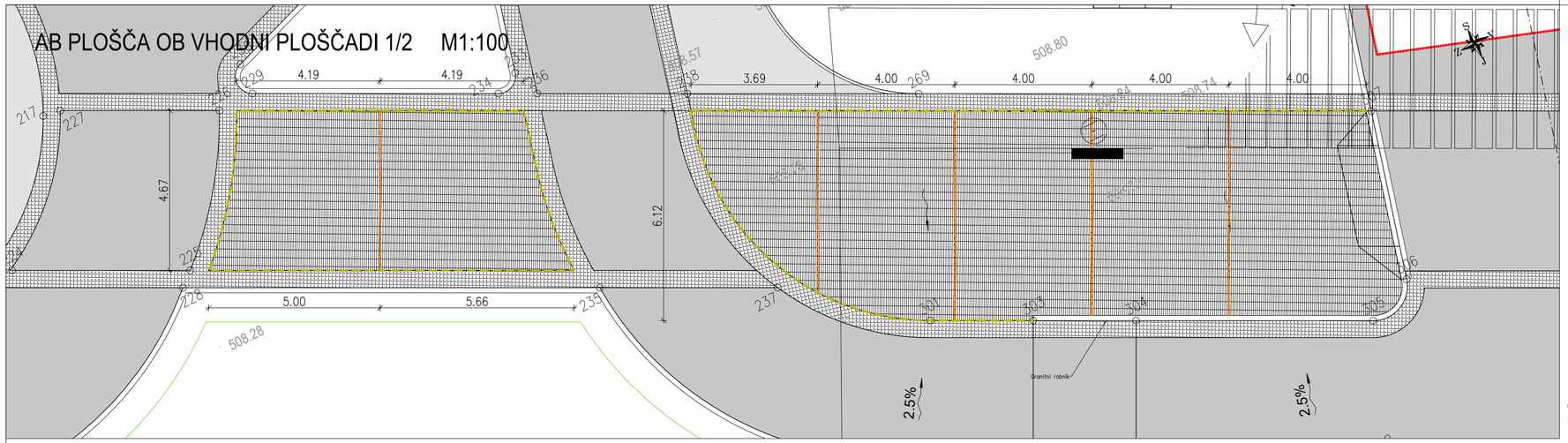

AB PLOŠČE - ČIST. PLOŠČAD M1:100

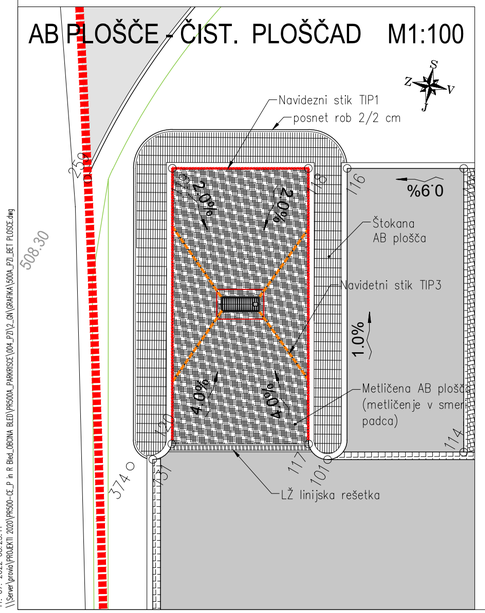

AB PLOŠČE OB VHODNI PLOŠČADI 2/2 M1:100

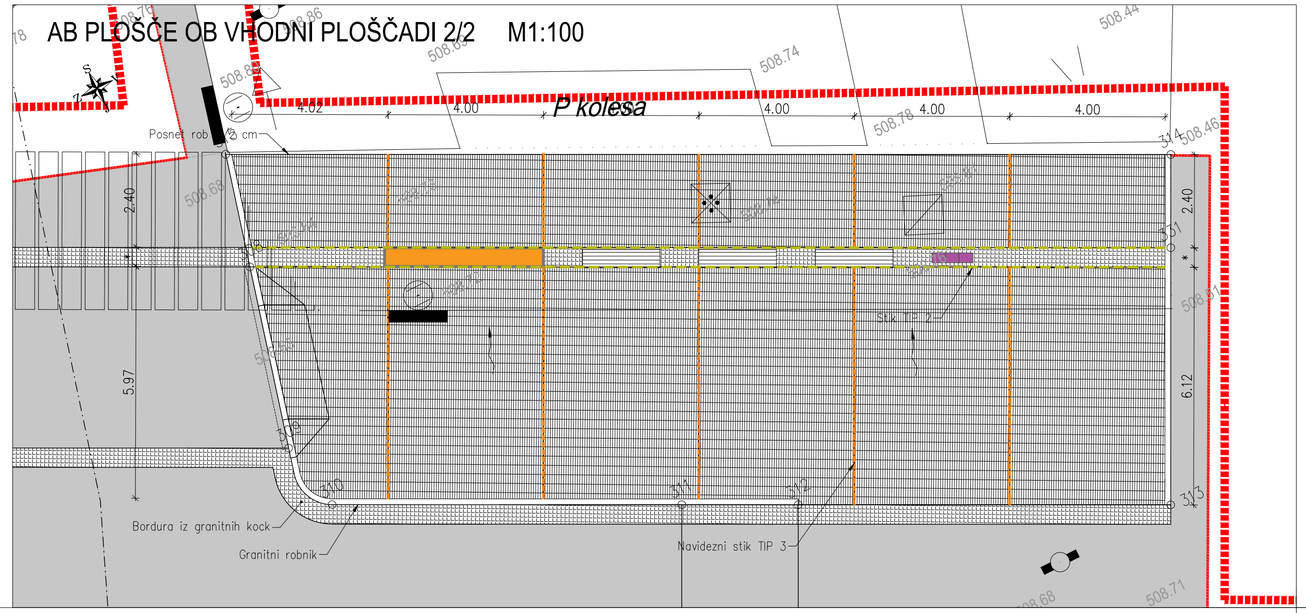

OPOMBA:

* Širina pasu med AB ploščami se prilagodi izvedbi bordure iz granitnih kock. Točno širino praznine za kasnejše polaganje bordure iz granitnih kock je potrebno določiti na testnem polju z dobavljenimi granitnimi kockami in izbrano fugirno maso.

sprememba	opis spremembe	datum	podpis

investitor

OBČINA BLED
Cesta svobode 13
SI-4260 BLED

projektant

PROVIA projektiranje . svetovanje . ekologija
IZS 2603 Kranjska ceste 24, 4202 Naklo

projektant podizvajalec

cesta/naziv gradnje
PARKIRIŠČE POD BLEJSKIM GRADOM

odsek/objekt
PARKRIŠČE ZA OSEBNA VOZILA IN AVTODOME, CESTNI PRIKLJUČEK

pododsek/del objekta
–

vsebina/naslov risbe
0/2 VODILNI NAČRT / NAČRT GRADBENIŠTVA

AB PLOŠČE SITUACIJA

	ime in priimek	id. številka
vodja projekta	M. Brezavšček, u.d.i.g.	G-1766
pooblaščeni inženir	M. Brezavšček, u.d.i.g.	G-1766
izdelal	S. Sitar u.d.i.vod. in kom.inž.	G-3322

št. odseka	arh. št.	faza/objekt	šifra risbe
–	–	–	161

faza: PZI
merilo: 1:100
št. projekta: PR500A
datum: MAJ 2022
št. načrta: PR500A-CE-PZI
št. lista: 20

prostor za črtno kodo

Vse pravice pridržane. Projektna dokumentacija je last podjetja PROVIA d.o.o., ki je tudi nosilec avtorskih pravic.
Brez pisne odobritve podjetja PROVIA d.o.o. ni dovoljena uporaba ali razmnoževanje dokumentacije niti v delni niti v kakršni koli drugi obliki.

LAST SAVED BY: Simon
AutoCAD SHX Text (General Documentation).pc3
PLOT STAMP(S) (Generic)
11. 07. 2022 08:25:11
\\Server\gmaps\PROJEKTI 2020\PR500-CE_P in R Bled_OBČINA BLED\PR500A_PARKIRIŠČE\004_PZI\2_DWG\ARHPA\500A_P3_BET PLOŠČE.dwg

AB PLOŠČA OB VHODNI PLOŠČADI 1/2 M1:100

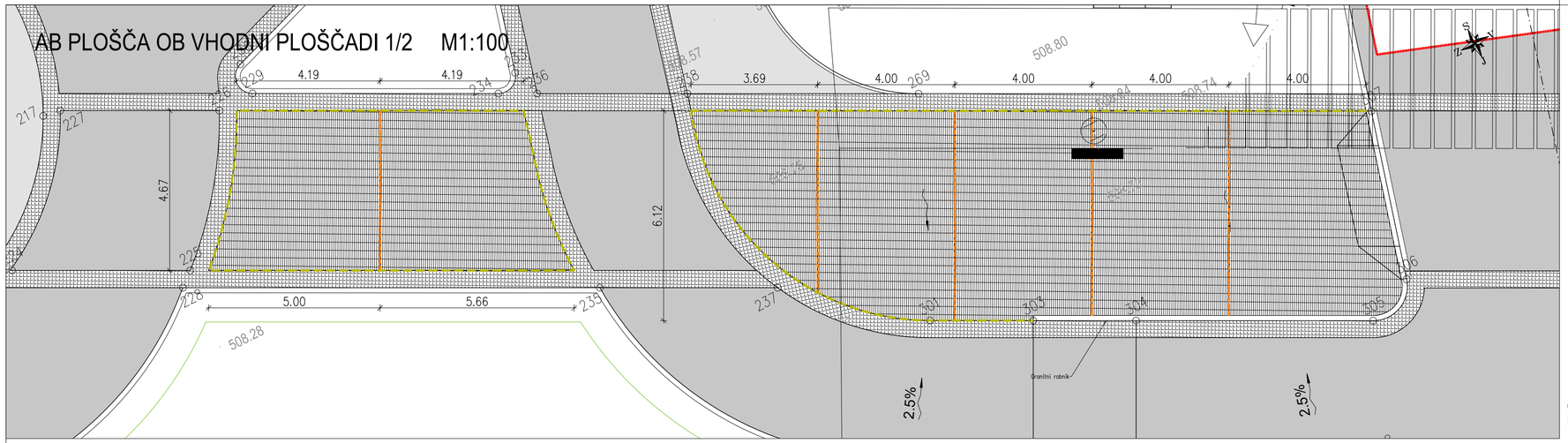

AB PLOŠČE - ČIST. PLOŠČAD M1:100

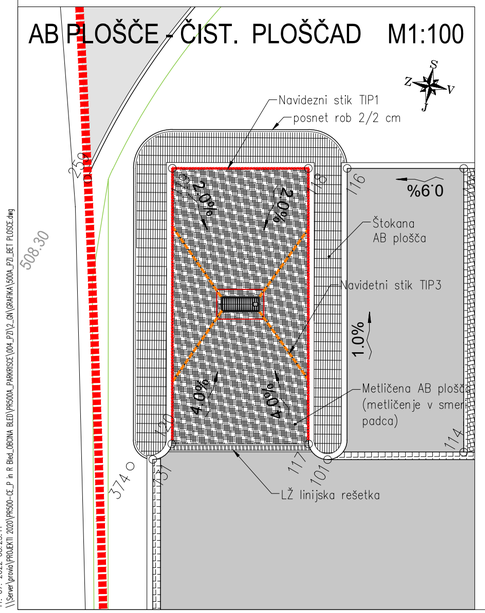

AB PLOŠČE OB VHODNI PLOŠČADI 2/2 M1:100

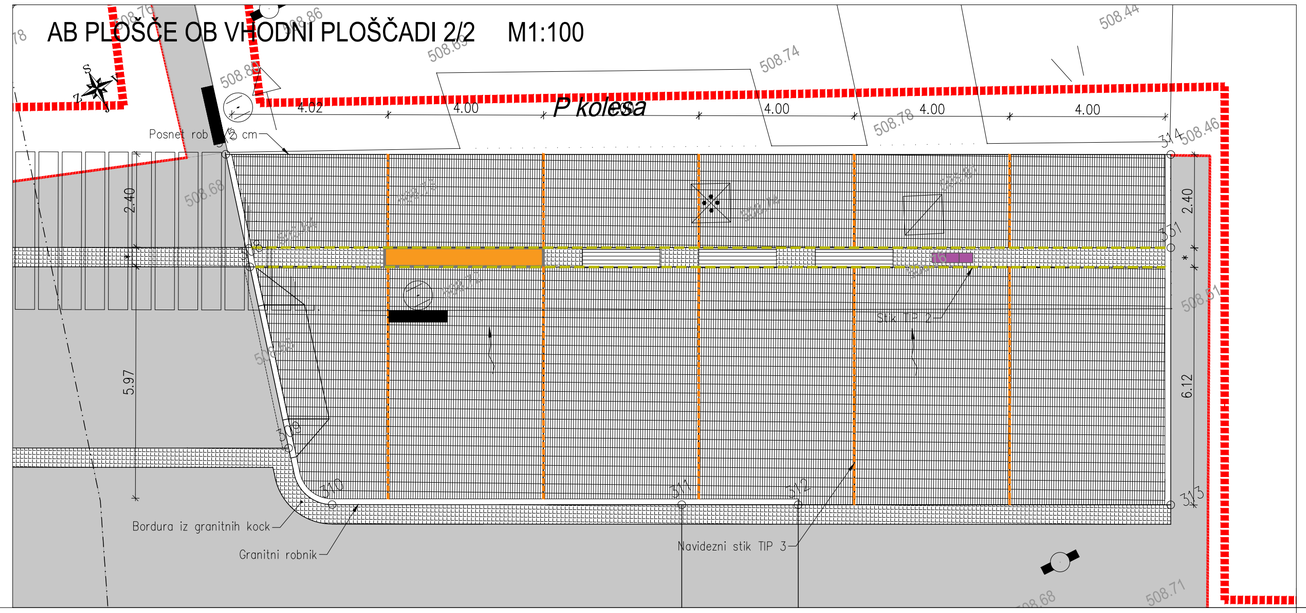

OPOMBA:

* Širina pasu med AB ploščami se prilagodi izvedbi bordure iz granitnih kock. Točno širino praznine za kasnejše polaganje bordure iz granitnih kock je potrebno določiti na testnem polju z dobavljenimi granitnimi kockami in izbrano fugirno maso.

sprememba	opis spremembe	datum	podpis

investitor

OBČINA BLED
Cesta svobode 13
SI-4260 BLED

projektant

PROVIA projektiranje . svetovanje . ekologija
IZS 2603 Kranjska ceste 24, 4202 Naklo

projektant podizvajalec

cesta/naziv gradnje
PARKIRIŠČE POD BLEJSKIM GRADOM

odsek/objekt
PARKRIŠČE ZA OSEBNA VOZILA IN AVTODOME, CESTNI PRIKLJUČEK

pododsek/del objekta
–

vsebina/naslov risbe
0/2 VODILNI NAČRT / NAČRT GRADBENIŠTVA

AB PLOŠČE SITUACIJA

	ime in priimek	id. številka
vodja projekta	M. Brezavšček, u.d.i.g.	G-1766
pooblaščeni inženir	M. Brezavšček, u.d.i.g.	G-1766
izdelal	S. Sitar u.d.i.vod. in kom.inž.	G-3322

št. odseka	arh. št.	faza/objekt	šifra risbe
–	–	–	161

faza: PZI
merilo: 1:100
št. projekta: PR500A
datum: MAJ 2022
št. načrta: PR500A-CE-PZI
št. lista: 20

prostor za črtno kodo

Vse pravice pridržane. Projektna dokumentacija je last podjetja PROVIA d.o.o., ki je tudi nosilec avtorskih pravic.
Brez pisne odobritve podjetja PROVIA d.o.o. ni dovoljena uporaba ali razmnoževanje dokumentacije niti v delni niti v kakršni koli drugi obliki.

LAST SAVED BY: Simon
AutoCAD SHX Text (General Documentation).pc3
PLOT STAMP(S) (Generic)
11. 07. 2022 08:25:11
\\Server\gmaps\PROJEKTI 2020\PR500-CE_P in R Bled_OBČINA BLED\PR500A_PARKIRIŠČE\004_PZI\2_DWG\ARHPA\500A_P3_BET PLOŠČE.dwg

DETAJL NAVIDEZNEGA STIKA TIP3 M 1:10

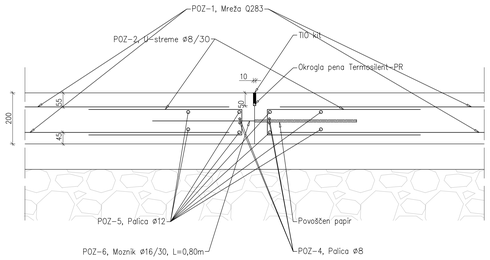

ARMATURNI NAČRT AB PLOŠČ OB VHODNI PLOŠČADI 1/2 M1:50

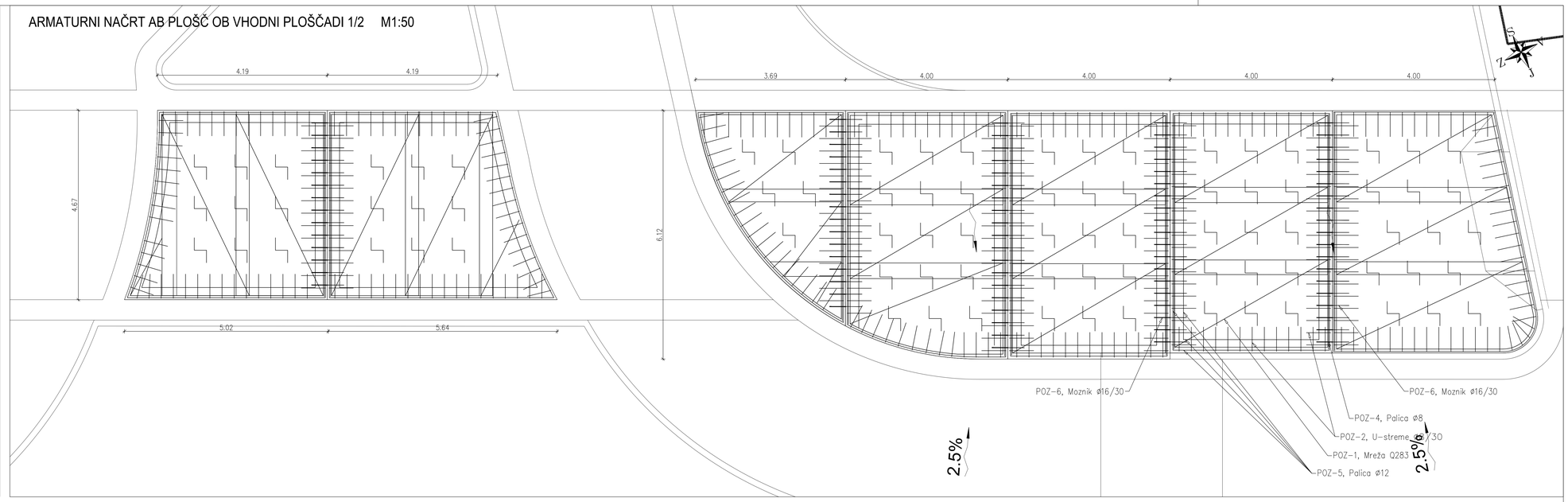

ARMATURNI NAČRT AB PLOŠČE - ČISTILNA PLOŠČAD M1:50

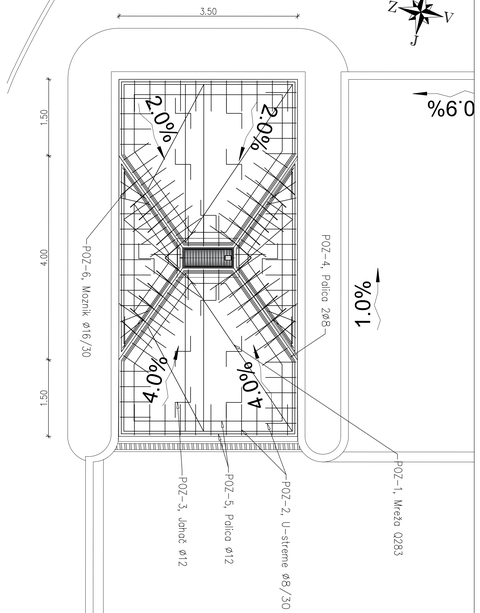

ARMATURNI NAČRT AB PLOŠČ OB VHODNI PLOŠČADI 2/2 M1:50

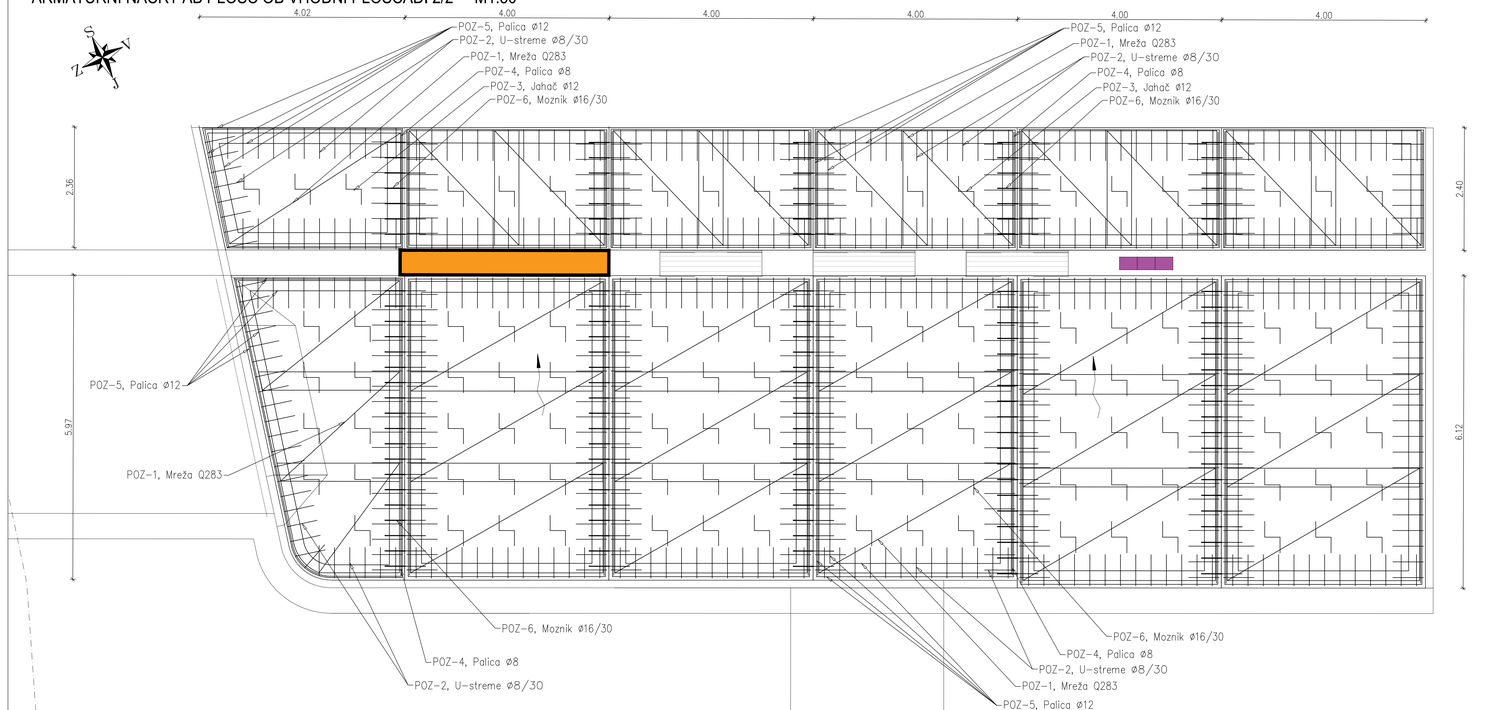

Količina armature					
POZ	mreža	A [m2]	kom	kg/kom	kg
1	Q283	772.00	72 *	57.940	4146.53
POZ	Ø (mm)	L [m]	kom	kg/m	kg
2	8	1.30	1150	0.408	609.96
3	12	1.10	197	0.920	199.36
4	8	326.00	54 **	0.408	133.01
5	12	1353.00	226 **	0.920	1244.76
6	16	0.80	197	1.578	248.69
				Skupaj :	6582.31

* št. mrež dimenzije 6.00 x 2.15 m
** št. palic dolžine 6.00 m

OPOMBE:
- Betoniranje se izvede z vibriranjem ter končno površinsko obdelavo betona s štokanjem
- Beton kvalitete C30/37, XC4, XF4, XD3, PV-II, zaščitni sloj betona 5.5 cm
- Armaturno jeklo S500

JAHAČI - 1kom/m2
- lahko se uporabi distančne kače

spremembo	opis spremembe	datum	podpis

investitor: **OBČINA BLED**, Cesta svobode 13, SI-4260 BLED

projektant: PROVIA projektiranje, svetovanje, ekologija, d.o.o., Kranjska cesta 24, 4202 Naklo

projektant podizvajalec:

cesta/naziv gradnje: PARKIRIŠČE POD BLEJSKIM GRADOM

odsek/objekt: PARKIRIŠČE ZA OSEBNA VOZILA IN AVTODOME, CESTNI PRIKLJUČEK

pododsek/del objekta: –

vsebina/naslov risbe: 0/2 VODILNI NAČRT / NAČRT GRADBENIŠTVA

ARMATURNI NAČRT AB PLOŠČ Z DETAJLOM NAVIDEZNEGA STIKA

	ime in priimek	id. številka
vodja projekta	M. Brezavšček, u.d.i.g.	G-1766
pooblaščeni inženir	M. Brezavšček, u.d.i.g.	G-1766
izdelal	S. Sitar u.d.i.vod. in kom.inž.	G-3322

št. odseka	arh. št.	faza/objekt	štev. risbe
–	–	–	171

faza: PZI; merilo: 1:50, 1:10
št. projekta: PR500A; datum: MAJ 2022
št. načrta: PR500A-CE-PZI; št. lista: 21
prostor za štev. kodo

Vse pravice pridržane. Projektna dokumentacija je last podjetja PROVIA d.o.o., ki je tudi nosilec avtorskih pravic. Brez pisne odobritve podjetja PROVIA d.o.o. ni dovoljena uporaba ali razmnoževanje dokumentacije niti v delni niti v kakršni koli drugi obliki.

LAST SAVE BY: Sitar
Autodesk PDF (Generic Documentation).pc3
AutoCAD PDF (General Documentation).pc3
Fri, 08 Apr 2022 08:45:19
C:\Users\sitar\PROJEKTI 2022\PR500A-CE-P ▸ 4 Bled JAVNA KOLESARNA_PARKIRIŠČE_POD_JEZERSKIM_STOLOM_PZI_SITAR\DWG\PR500A_PZI_ARMATURNI NAČRT.dwg

DETAJL POGLOBLJENEGA ROBNIKA (LEVO) M1:25

Tloris:

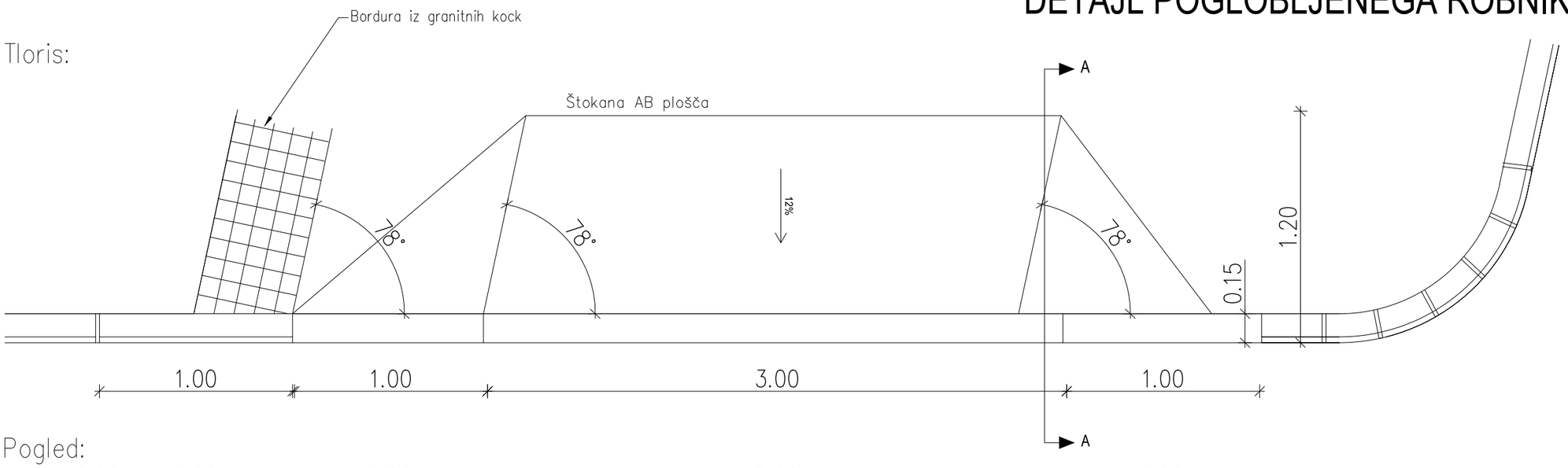

Pogled:

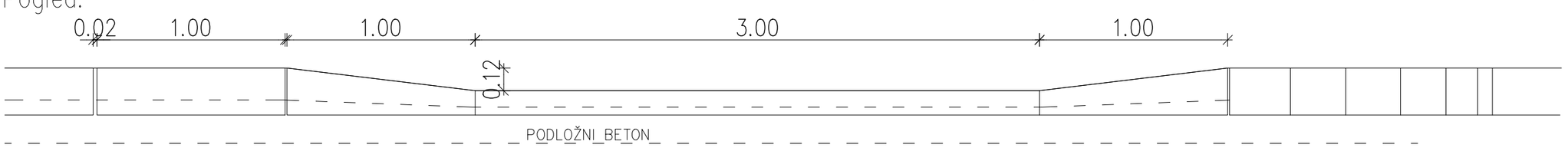

Prerez A–A:

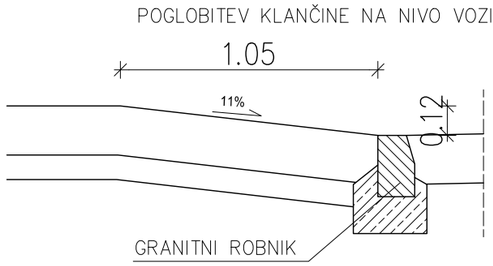

sprememba	opis spremembe	datum	podpis

investitor

OBČINA BLED
Cesta svobode 13
SI-4260 BLED

projektant

PROVIA
projektiranje . svetovanje . ekologija
IZS 2603 Kranjska ceste 24, 4202 Naklo

projektant podizvajalec

	ime in priimek	*id. številka*
vodja projekta	M. Brezavšček, u.d.i.g.	G–1766
pooblaščeni inženir	M. Brezavšček, u.d.i.g.	G–1766
izdelal	S. Sitar u.d.i.vod. in kom.inž.	G–3322

št. odseka	*arh. št.*	*faza/objekt*	*šifra risbe*
–	–	–	151

cesta/naziv gradnje
PARKIRIŠČE POD BLEJSKIM GRADOM

odsek/objekt
PARKIRIŠČE ZA OSEBNA VOZILA IN AVTODOME, CESTNI PRIKLJUČEK

pododsek/del objekta
–

vsebina/naslov risbe
0/2 VODILNI NAČRT / NAČRT GRADBENIŠTVA

DETAJL POGLOBLJENEGA ROBNIKA UVOZ DO BUS PARKIRIŠČA - DESNO

faza	PZI	*merilo*	1:25
št. projekta	PR500A	*datum*	MAJ 2022
št. načrta	PR500A–CE–PZI	*št. lista*	22

prostor za črtno kodo

Vse pravice pridržane. Projektna dokumentacija je last podjeta PROVIA d.o.o., ki je tudi nosilec avtorskih pravic.
Brez pisne odobritve podjetja PROVIA d.o.o. ni dovoljena uporaba ali razmnoževanje dokumentacije niti v delni niti v kakršni koli drugi obliki.

LAST SAVED BY: Simon
AutoCAD PDF (General Documentation).pc3
PV_B&W+COLOR.ctb
11. 07. 2022 08:25:25
\\Server\provia\PROJEKTI 2020\PR500-CE_P in R Bled_OBCINA BLED\PR500A_PARKIRISCE\004_PZI\2_GN\GRAFIKA\DETAILI\500A_PZI_CE_Detaj pogl_robnik.dwg

DETAJL POGLOBLJENEGA ROBNIKA (LEVO) M1:25

Tloris:

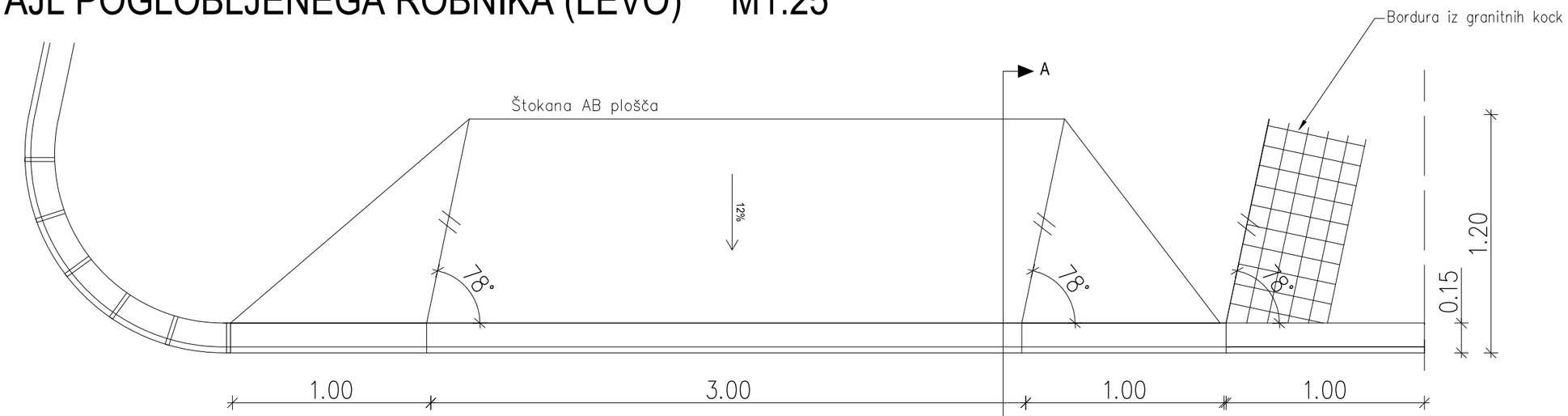

Pogled:

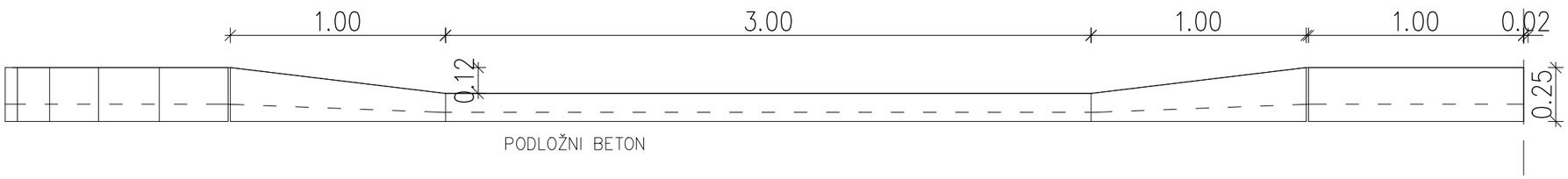

Prerez A–A:

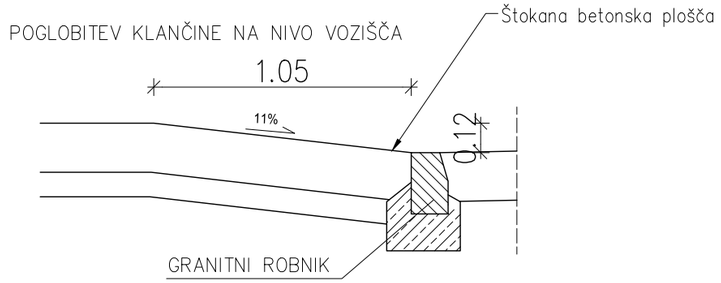

sprememba	opis spremembe	datum	podpis

investitor

OBČINA BLED
Cesta svobode 13
SI-4260 BLED

projektant

PROVIA
projektiranje . svetovanje . ekologija
IZS 2603 Kranjska ceste 24, 4202 Naklo

projektant podizvajalec

cesta/naziv gradnje
PARKIRIŠČE POD BLEJSKIM GRADOM

odsek/objekt
PARKRIŠČE ZA OSEBNA VOZILA IN AVTODOME, CESTNI PRIKLJUČEK

pododsek/del objekta
–

vsebina/naslov risbe
0/2 VODILNI NAČRT / NAČRT GRADBENIŠTVA

DETAJL POGLOBLJENEGA ROBNIKA UVOZ DO BUS PARKIRNGA - LEVO

	ime in priimek	id. številka
vodja projekta	M. Brezavšček, u.d.i.g.	G–1766
pooblaščeni inženir	M. Brezavšček, u.d.i.g.	G–1766
izdelal	S. Sitar u.d.i.vod. in kom.inž.	G–3322

faza	merilo
PZI	1:25
št. projekta: PR500A	datum: MAJ 2022
št. načrta: PR500A–CE–PZI	št. lista: 23

št. odseka	arh. št.	faza/objekt	šifra risbe
–	–	–	151

prostor za črtno kodo

Vse pravice pridržane. Projektna dokumentacija je last podjeta PROVIA d.o.o., ki je tudi nosilec avtorskih pravic.
Brez pisne odobritve podjetja PROVIA d.o.o. ni dovoljena uporaba ali razmnoževanje dokumentacije niti v delni niti v kakršni koli drugi obliki.

LAST SAVED BY: Simon
AutoCAD PDF (General Documentation).pc3
PV_B&W+COLOR.ctb
11. 07. 2022 08:25:27
\\Server\prova\PROJEKTI 2020\PR500-CE_P in R Bled_OBCINA BLED\PR500A_PARKIRISCE\004_PZI\2_GN\GRAFIKA\DETAJLI\500A_PZI_CE_Detalj pogl_robnik.dwg

DETAJL DILATACIJE PRI IZVEDBI TALNE PLOŠČE M1:10

Prostorski stik ob robniku TIP1

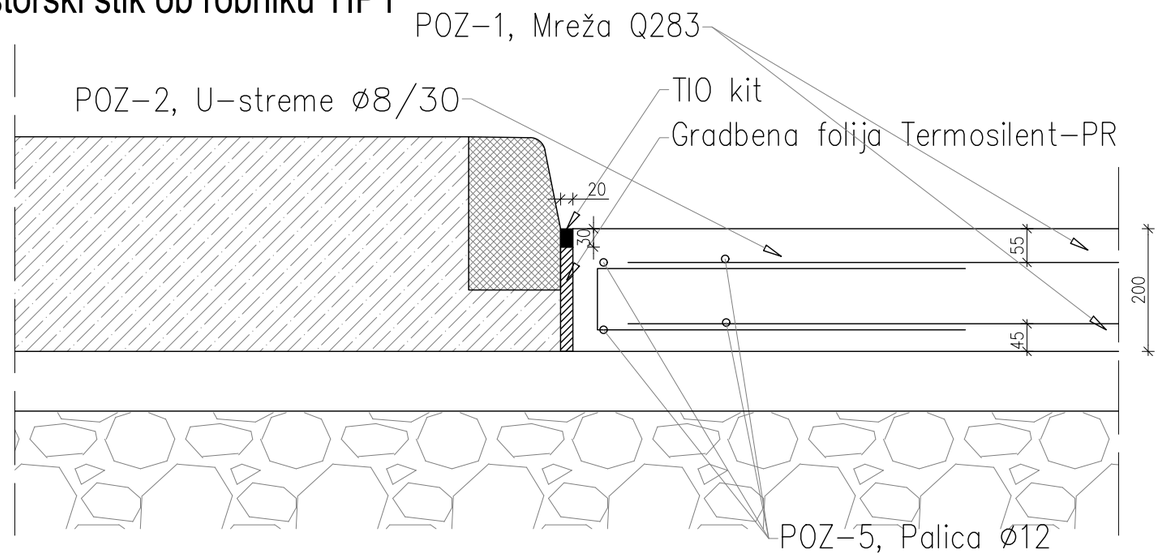

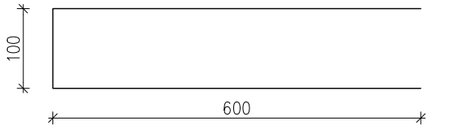

POZ–2, U–streme ø8/30, L=1,33m

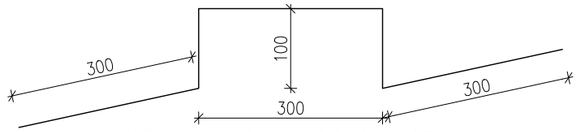

POZ–3, Jahač ø12, L=1,16m

OPOMBE:
- Betoniranje se izvede z vibriranjem ter končno površinsko obdelavo betona z metličenjem
- Beton kvalitete C30/37, XC4, XF4, XD3, PV-II, zaščitni sloj betona 5.5 cm
- Armaturno jeklo S500

DILATACIJE:
- Betonira se v shemi šahovnice med prostorskimi stiki. Na predhodno čelo se s PU kitom nalepi gradbena folija Termosilent-PR debeline 20 mm, v dveh delih. Spodnji del ostane, zgornji del (30 mm) se po strditvi betona izpuli, dilatacijo 20x30 mm se zapolni s trajnoelastično zalivno zmesjo (TIO kitom) odporno proti naftnim derivatom

JAHAČI - 1kom/m2
- lahko se uporabi distančne kače

sprememba	opis spremembe	datum	podpis

investitor

OBČINA BLED
Cesta svobode 13
SI-4260 BLED

projektant

PROVIA
projektiranje . svetovanje . ekologija
IZS 2603 Kranjska ceste 24, 4202 Naklo

projektant podizvajalec

cesta/naziv gradnje
PARKIRIŠČE POD BLEJSKIM GRADOM

odsek/objekt
PARKRIŠČE ZA OSEBNA VOZILA IN AVTODOME, CESTNI PRIKLJUČEK

pododsek/del objekta
–

vsebina/naslov risbe
0/2 VODILNI NAČRT / NAČRT GRADBENIŠTVA

DETAJL DILATACIJE PRI IZVEDBI TALNE PLOŠČE
Prostorski stik ob robniku

	ime in priimek	*id. številka*
vodja projekta	M. Brezavšček, u.d.i.g.	G–1766
pooblaščeni inženir	M. Brezavšček, u.d.i.g.	G–1766
izdelal	S. Sitar u.d.i.vod. in kom.inž.	G–3322

faza	*merilo*
PZI	1:10
št. projekta PR500A	*datum* MAJ 2022
št. načrta PR500A–CE–PZI	*št. lista* 24

št. odseka	*arh. št.*	*faza/objekt*	*šifra risbe*
–	–	–	151

prostor za črtno kodo

Vse pravice pridržane. Projektna dokumentacija je last podjeta PROVIA d.o.o., ki je tudi nosilec avtorskih pravic.
Brez pisne odobritve podjetja PROVIA d.o.o. ni dovoljena uporaba ali razmnoževanje dokumentacije niti v delni niti v kakršni koli drugi obliki.

LAST SAVED BY: Simon
AutoCAD PDF (General Documentation).pc3
PV_B&W+COLOR.ctb
11. 07. 2022 08:25:35
\\Server\provia\PROJEKTI 2020\PR500-CE_P in R Bled_OBCINA BLED\PR500A_PARKRISCE\004_PZI\2_GN\GRAFIKA\DETAJLI\500A_PZI_DET_BET PLOSCE_ARM.dwg

DETAJL DILATACIJE PRI IZVEDBI TALNE PLOŠČE M1:10

Stik bordure iz granitnih kock in AB plošče TIP2

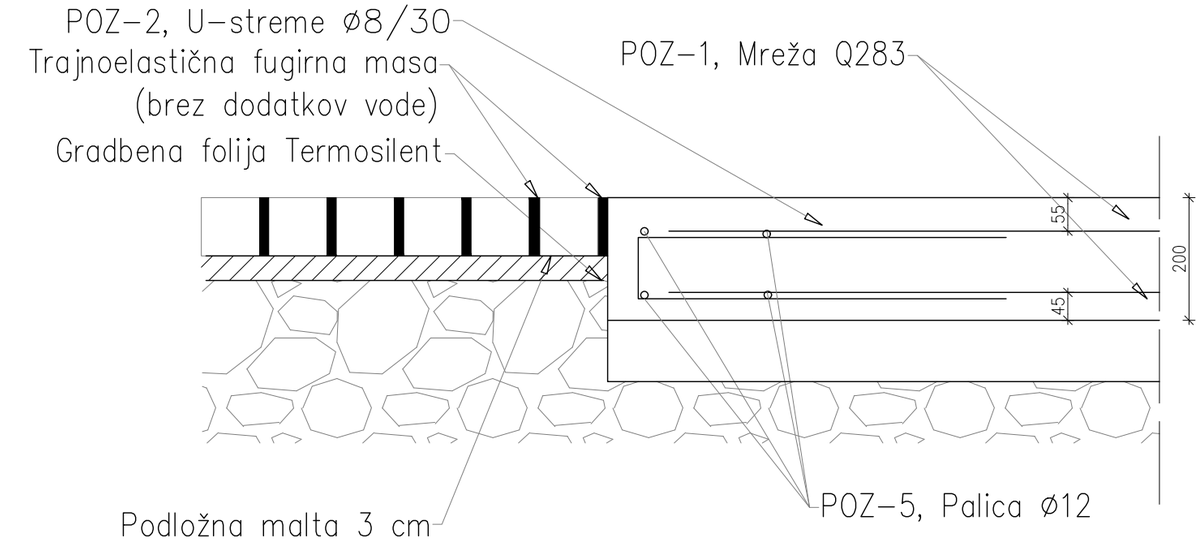

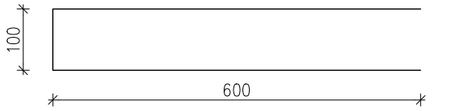

POZ-2, U-streme ø8/30, L=1,33m

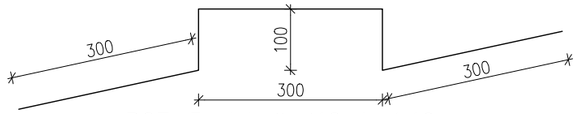

POZ-3, Jahač ø12, L=1,16m

OPOMBE:
- Betoniranje se izvede z vibriranjem ter končno površinsko obdelavo betona s štokanjem
- Beton kvalitete C30/37, XC4, XF4, XD3, PV-II, zaščitni sloj betona 5.5 cm
- Armaturno jeklo S500

JAHAČI - 1kom/m2
- lahko se uporabi distančne kače

sprememba	opis spremembe	datum	podpis

investitor

OBČINA BLED
Cesta svobode 13
SI-4260 BLED

projektant

PROVIA
projektiranje . svetovanje . ekologija
IZS 2603 Kranjska ceste 24, 4202 Naklo

projektant podizvajalec

cesta/naziv gradnje
PARKIRIŠČE POD BLEJSKIM GRADOM

odsek/objekt
PARKRIŠČE ZA OSEBNA VOZILA IN AVTODOME, CESTNI PRIKLJUČEK

pododsek/del objekta
–

vsebina/naslov risbe
O/2 VODILNI NAČRT / NAČRT GRADBENIŠTVA

DETAJL DILATACIJE PRI IZVEDBI TALNE PLOŠČE ob borduri iz granitnih kock

	ime in priimek	id. številka
vodja projekta	M. Brezavšček, u.d.i.g.	G-1766
pooblaščeni inženir	M. Brezavšček, u.d.i.g.	G-1766
izdelal	S. Sitar u.d.i.vod. in kom.inž.	G-3322

faza	merilo
PZI	1:10
št. projekta: PR500A	datum: MAJ 2022
št. načrta: PR500A-CE-PZI	št. lista: 25

št. odseka	arh. št.	faza/objekt	šifra risbe
–	–	–	151

prostor za črtno kodo

Vse pravice pridržane. Projektna dokumentacija je last podjeta PROVIA d.o.o., ki je tudi nosilec avtorskih pravic.
Brez pisne odobritve podjetja PROVIA d.o.o. ni dovoljena uporaba ali razmnoževanje dokumentacije niti v delni niti v kakršni koli drugi obliki.

LAST SAVED BY: Simon
_AutoCAD PDF (General Documentation).pc3
PV_B&W+COLOR.ctb
11. 07. 2022 08:25:37
\\Server\provia\PROJEKTI 2020\PR500-CE_P in R Bled_OBCINA BLED\PR500A_PARKRISCE\004_PZI\2_GN\GRAFIKA\DETAJLI\500A_PZI_DET_BET PLOSCE_ARM.dwg

Kolesarska steza

Kanal M3

Kanal M3-2

Kanal M3-3

Kanal M3-4

Kanal M3-5

Kanal M3-6

Kanal M3-7

Kanal M3-8

Kanal M3-9

Kanal M3-10

PP 05 - 743 m2

PP 06 - 234 m2

PP 07 - 585 m2

PP 08 - 586 m2

PP 09 - 1038 m2

PP 10 - 533 m2

PP 11 - 1301 m2

PP 12 - 585 m2

PP 13 - 998 m2

PP 14 - 807 m2

PP 04 - 550 m2

PP 03 - 907 m2

drenaža DN 160 I=0,5%

priklop drenaže na Meteorni kanal

435/43

435/44

435/45

435/46

435/47

435/48

435/49

435/50

435/51

435/52

435/53

435/54

435/55

435/56

435/57

435/58

435/59

435/60

435/61

435/62

435/63

435/64

435/65

435/66

435/67

435/68

435/69

435/70

435/71

435/72

435/73

435/74

435/75

435/76

435/77

435/78

435/79

435/80

435/81

435/82

435/83

435/84

435/85

435/86

435/87

435/88

435/89

435/90

435/91

435/92

435/93

435/94

435/95

435/96

435/97

435/98

435/99

435/100

435/101

435/102

435/103

435/104

435/105

435/106

435/107

435/108

435/109

435/110

435/111

435/112

435/113

435/114

435/115

435/116

435/117

435/118

435/119

435/120

435/121

435/122

435/123

435/124

435/125

435/126

435/127

435/128

435/129

435/130

435/131

435/132

435/133

435/134

435/135

435/136

435/137

435/138

435/139

435/140

435/141

435/142

435/143

435/144

435/145

435/146

435/147

435/148

435/149

435/150

435/151

435/152

435/153

435/154

435/155

435/156

435/157

435/158

435/159

435/160

435/161

435/162

435/163

435/164

435/165

435/166

435/167

435/168

435/169

435/170

435/171

435/172

435/173

435/174

435/175

435/176

435/177

435/178

435/179

435/180

435/181

435/182

435/183

435/184

435/185

435/186

435/187

435/188

435/189

435/190

435/191

435/192

435/193

435/194

435/195

435/196

435/197

435/198

435/199

435/200

435/201

435/202

435/203

435/204

435/205

435/206

435/207

435/208

435/209

435/210

435/211

435/212

435/213

435/214

435/215

435/216

435/217

435/218

435/219

435/220

435/221

435/222

435/223

435/224

435/225

435/226

435/227

435/228

435/229

435/230

435/231

435/232

435/233

435/234

435/235

435/236

435/237

435/238

435/239

435/240

435/241

435/242

435/243

435/244

435/245

435/246

435/247

435/248

435/249

435/250

435/251

435/252

435/253

435/254

435/255

435/256

435/257

435/258

435/259

435/260

435/261

435/262

435/263

435/264

435/265

435/266

435/267

435/268

435/269

435/270

435/271

435/272

435/273

435/274

435/275

435/276

435/277

435/278

435/279

435/280

435/281

435/282

435/283

435/284

435/285

435/286

435/287

435/288

435/289

435/290

435/291

435/292

435/293

435/294

435/295

435/296

435/297

435/298

435/299

435/300

435/301

435/302

435/303

435/304

435/305

435/306

435/307

435/308

435/309

435/310

435/311

435/312

435/313

435/314

435/315

435/316

435/317

435/318

435/319

435/320

435/321

435/322

435/323

435/324

435/325

435/326

435/327

435/328

435/329

435/330

435/331

435/332

435/333

435/334

435/335

435/336

435/337

435/338

435/339

435/340

435/341

435/342

435/343

435/344

435/345

435/346

435/347

435/348

435/349

435/350

435/351

435/352

435/353

435/354

435/355

435/356

435/357

435/358

435/359

435/360

435/361

435/362

435/363

435/364

435/365

435/366

435/367

435/368

435/369

435/370

435/371

435/372

435/373

435/374

435/375

435/376

435/377

435/378

435/379

435/380

435/381

435/382

435/383

435/384

435/385

435/386

435/387

435/388

435/389

435/390

435/391

435/392

435/393

435/394

435/395

435/396

435/397

435/398

435/399

435/400

435/401

435/402

435/403

435/404

435/405

435/406

435/407

435/408

435/409

435/410

435/411

435/412

435/413

435/414

435/415

435/416

435/417

435/418

435/419

435/420

435/421

435/422

435/423

435/424

435/425

435/426

435/427

435/428

435/429

435/430

435/431

435/432

435/433

435/434

435/435

435/436

435/437

435/438

435/439

435/440

435/441

435/442

435/443

435/444

435/445

435/446

435/447

435/448

435/449

435/450

435/451

435/452

435/453

435/454

435/455

435/456

435/457

435/458

435/459

435/460

435/461

435/462

435/463

435/464

435/465

435/466

435/467

435/468

435/469

435/470

435/471

435/472

435/473

435/474

435/475

435/476

435/477

435/478

435/479

435/480

435/481

435/482

435/483

435/484

435/485

435/486

435/487

435/488

435/489

435/490

435/491

435/492

435/493

435/494

435/495

435/496

435/497

435/498

435/499

435/500

435/501

435/502

435/503

435/504

435/505

435/506

435/507

435/508

435/509

435/510

435/511

435/512

435/513

435/514

435/515

435/516

435/517

435/518

435/519

435/520

435/521

435/522

435/523

435/524

435/525

435/526

435/527

435/528

435/529

435/530

435/531

435/532

435/533

435/534

435/535

435/536

435/537

435/538

435/539

435/540

435/541

435/542

435/543

435/544

435/545

435/546

435/547

435/548

435/549

435/550

435/551

435/552

435/553

435/554

435/555

435/556

435/557

435/558

435/559

435/560

435/561

435/562

435/563

435/564

435/565

435/566

435/567

435/568

435/569

435/570

435/571

435/572

435/573

435/574

435/575

435/576

435/577

435/578

435/579

435/580

435/581

435/582

435/583

435/584

435/585

435/586

435/587

435/588

435/589

435/590

435/591

435/592

435/593

435/594

435/595

435/596

435/597

435/598

435/599

435/600

435/601

435/602

435/603

435/604

435/605

435/606

435/607

435/608

435/609

435/610

435/611

435/612

435/613

435/614

435/615

435/616

435/617

435/618

435/619

435/620

435/621

435/622

435/623

435/624

435/625

435/626

435/627

435/628

435/629

435/630

435/631

435/632

435/633

435/634

435/635

435/636

435/637

435/638

435/639

435/640

435/641

435/642

435/643

435/644

435/645

435/646

435/647

435/648

435/649

435/650

435/651

435/652

435/653

435/654

435/655

435/656

435/657

435/658

435/659

435/660

435/661

435/662

435/663

435/664

435/665

435/666

435/667

435/668

435/669

435/670

435/671

435/672

435/673

435/674

435/675

435/676

435/677

435/678

435/679

435/680

435/681

435/682

435/683

435/684

435/685

435/686

435/687

435/688

435/689

435/690

435/691

435/692

435/693

435/694

435/695

435/696

435/697

435/698

435/699

435/700

435/701

435/702

435/703

435/704

435/705

435/706

435/707

435/708

435/709

435/710

435/711

435/712

435/713

435/714

435/715

435/716

435/717

435/718

435/719

435/720

435/721

435/722

435/723

435/724

435/725

435/726

435/727

435/728

435/729

435/730

435/731

435/732

435/733

435/734

435/735

435/736

435/737

435/738

435/739

435/740

435/741

435/742

435/743

435/744

435/745

435/746

435/747

435/748

435/749

435/750

435/751

435/752

435/753

435/754

435/755

435/756

435/757

435/758

435/759

435/760

435/761

435/762

435/763

435/764

435/765

435/766

435/767

435/768

435/769

435/770

435/771

435/772

435/773

435/774

435/775

435/776

435/777

435/778

435/779

435/780

435/781

435/782

435/783

435/784

435/785

435/786

435/787

435/788

435/789

435/790

435/791

435/792

435/793

435/794

435/795

435/796

435/797

435/798

435/799

435/800

435/801

435/802

435/803

435/804

435/805

435/806

435/807

435/808

435/809

435/810

435/811

435/812

435/813

435/814

435/815

435/816

435/817

435/818

435/819

435/820

435/821

435/822

435/823

435/824

435/825

435/826

435/827

435/828

435/829

435/830

435/831

435/832

435/833

435/834

435/835

435/836

435/837

435/838

435/839

435/840

435/841

435/842

435/843

435/844

435/845

435/846

435/847

435/848

435/849

435/850

435/851

435/852

435/853

435/854

435/855

435/856

435/857

435/858

435/859

435/860

435/861

435/862

435/863

435/864

435/865

435/866

435/867

435/868

435/869

435/870

435/871

435/872

435/873

435/874

435/875

435/876

435/877

435/878

435/879

435/880

435/881

435/882

435/883

435/884

435/885

435/886

435/887

435/888

435/889

435/890

435/891

435/892

435/893

435/894

435/895

435/896

435/897

435/898

435/899

435/900

435/901

435/902

435/903

435/904

435/905

435/906

435/907

435/908

435/909

435/910

435/911

435/912

435/913

435/914

435/915

435/916

435/917

435/918

435/919

435/920

435/921

435/922

435/923

435/924

435/925

435/926

435/927

435/928

435/929

435/930

435/931

435/932

435/933

435/934

435/935

435/936

435/937

435/938

435/939

435/940

435/941

435/942

435/943

435/944

435/945

435/946

435/947

435/948

435/949

435/950

435/951

435/952

435/953

435/954

435/955

435/956

435/957

435/958

435/959

435/960

435/961

435/962

435/963

435/964

435/965

435/966

435/967

435/968

435/969

435/970

435/971

435/972

435/973

435/974

435/975

435/976

435/977

435/978

435/979

435/980

435/981

435/982

435/983

435/984

435/985

435/986

435/987

435/988

435/989

435/990

435/991

435/992

435/993

435/994

435/995

435/996

435/997

435/998

435/999

435/1000

sprememba	opis spremembe	datum	podpis

investitor	**OBČINA BLED** Cesta svobode 13 SI-4260 BLED
projektant	PROVIA projektiranje . svetovanje . ekologija IZS 26603 Kranjska cesta 24, 4202 Naklo
projektant podizvajalec	

	ime in priimek	id. številka
vodja projekta	M. Brezavšček, u.d.i.g.	G-1766
pooblaščeni inženir	M. Brezavšček, u.d.i.g.	G-1766
izdelal	S. Sitar u.d.i.vod. in kom.inž.	G-3322

št. odseka	arh. št.	faza/objekt	šifra risbe
—	—	—	302

cesta/naziv gradnje	PARKIRIŠČE POD BLEJSKIM GRADOM
odsek/objekt	PARKRIŠČE ZA OSEBNA VOZILA IN AVTODOME, CESTNI PRIKLJUČEK
pododsek/del objekta	–
vsebina/naslov risbe	0/2 VODILNI NAČRT / NAČRT GRADBENIŠTVA METEORNA IN FEKALNA KANALIZACIJA List 1
faza	PZI
merilo	1:250
št. projekta	PR500A
datum	MAJ 2022
št. načrta	PR500A-CE-PZI
št. lista	26
prostor za črtno kodo	

Vse pravice pridržane. Projektna dokumentacija je last podjeta PROVIA d.o.o., ki je tudi nosilec avtorskih pravic.
Brez pisne odobritve podjetja PROVIA d.o.o. ni dovoljena uporaba ali razmnoževanje dokumentacije niti v delni niti v kakršni koli drugi obliki.

LAST SAVED BY: Simon
...\AutoCAD PDF (General Documentation).pc3
PV_BMW+COLOR.ctb
1:1.01, 2022.06.21 07:
S:\Projekti\2021\302PR500A\2_Faza\2_Bled_OBČINA BLED\PROVIA_PARKIRIŠČE\04 ZRISI\PARKIRIŠČE_PZI_CE_KANALIZACIJA.dwg

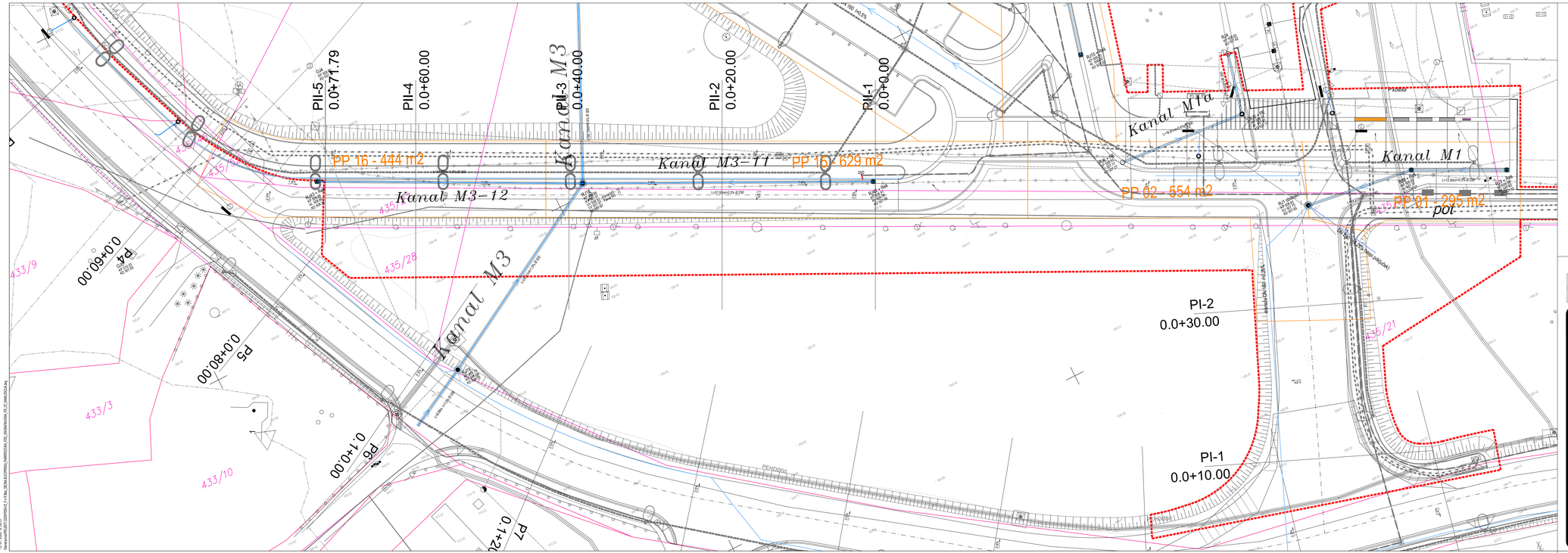

spremenba	opis spremembe	datum	podpis

investitor
OBČINA BLED
Cesta svobode 13
SI-4260 BLED

projektant
PROVIA
projektiranje, svetovanje, ekologija
IZS 29003
Kranjska cesta 24, 4202 Naklo

projektant podizvajalec

cesta/naziv gradnje
PARKIRIŠČE POD BLEJSKIM GRADOM

objekt/objekt
PARKIRIŠČE ZA OSEBNA VOZILA IN AVTODOME, CESTNI PRIKLJUČEK

podsklop/del objekta
–

vsebina/naslov risbe
0/2 VODILNI NAČRT / NAČRT GRADBENIŠTVA
METEORNA IN FEKALNA KANALIZACIJA
List 2

	ime in priimek	id. številka
vodja projekta	M. Brezavšček, u.d.i.g.	G-1766
pooblaščeni inženir	M. Brezavšček, u.d.i.g.	G-1766
izdelal	S. Sitar u.d.i.vod. in kom.inž.	G-3322

faza	PZI	merilo	1:250
št. projekta	PR500A	datum	MAJ 2022
št. načrta	PR500A-CE-PZI	št. lista	27

št. odseka	arh. št.	faza/objekt	šifra risbe
–	–	–	302

prostor za žigno kodo

Vse pravice pridržane. Projektna dokumentacija je last podjetja PROVIA d.o.o., ki je tudi nosilec avtorskih pravic. Brez plane odobritve podjetja PROVIA d.o.o. ni dovoljena uporaba ali razmnoževanje dokumentacije niti v delni niti v kakršni koli drugi obliki.

Kanal M1
M 1:1000/100
M1.K1

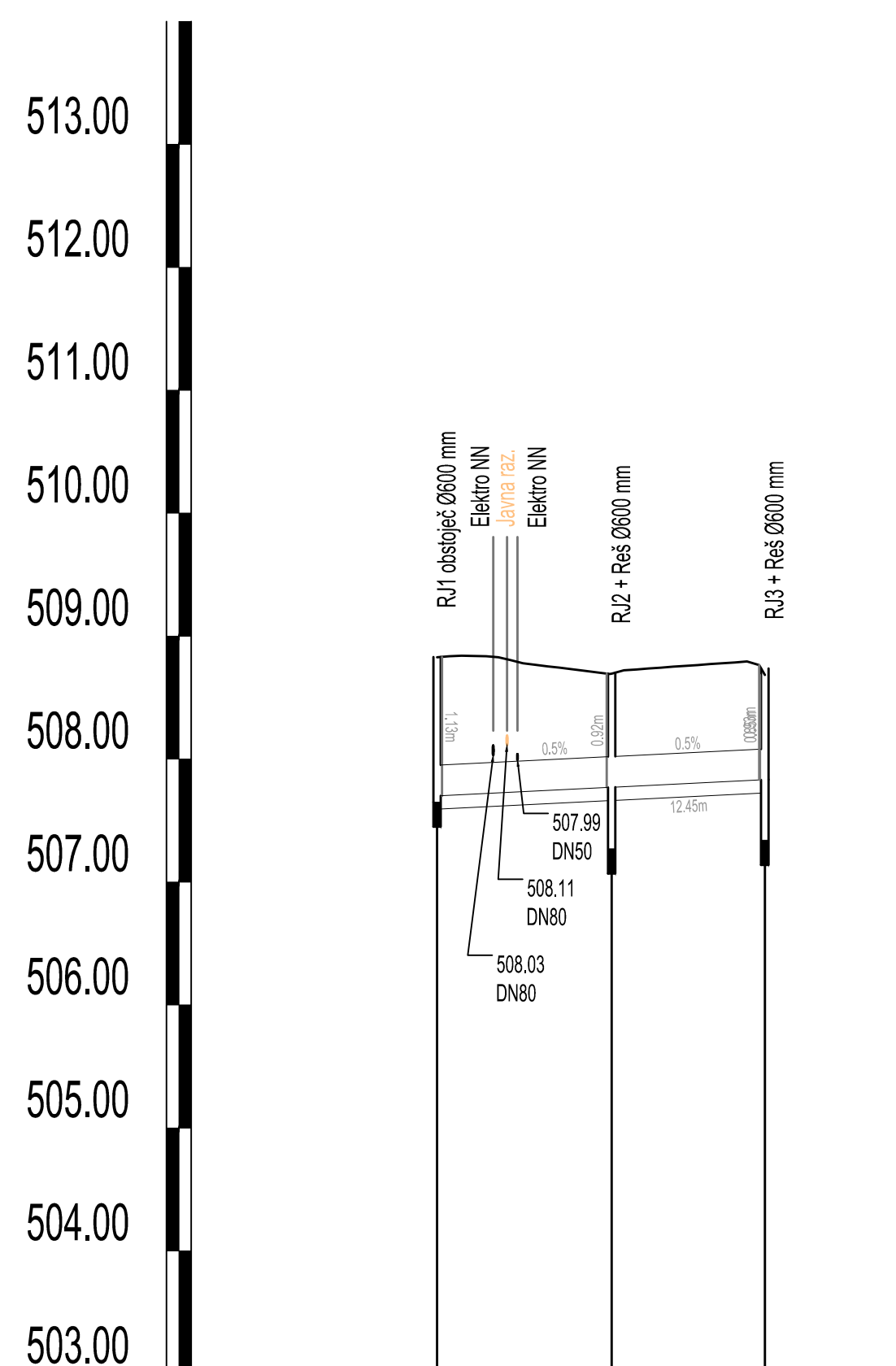

IME	RJ1 obstoječ	RJ2 + Reš	RJ3 + Reš
STACIONAZA	0.00	14.21	26.67
KOTA TERENA	508.83	508.69	508.69
KOTA IZTOKA, VTOKA	507.65 / 507.70	507.77	507.83
GLOBINA IZKOPA	1.29 / 1.24	1.03	0.96
PADEC		0.5	0.5
DOLZINA		14.21	12.45
CEV PROFIL DOLZINA	PVC-KOEX SN8 DN250 , L=26.67 m		

Kanal M1a
M 1:1000/100
M1.K2

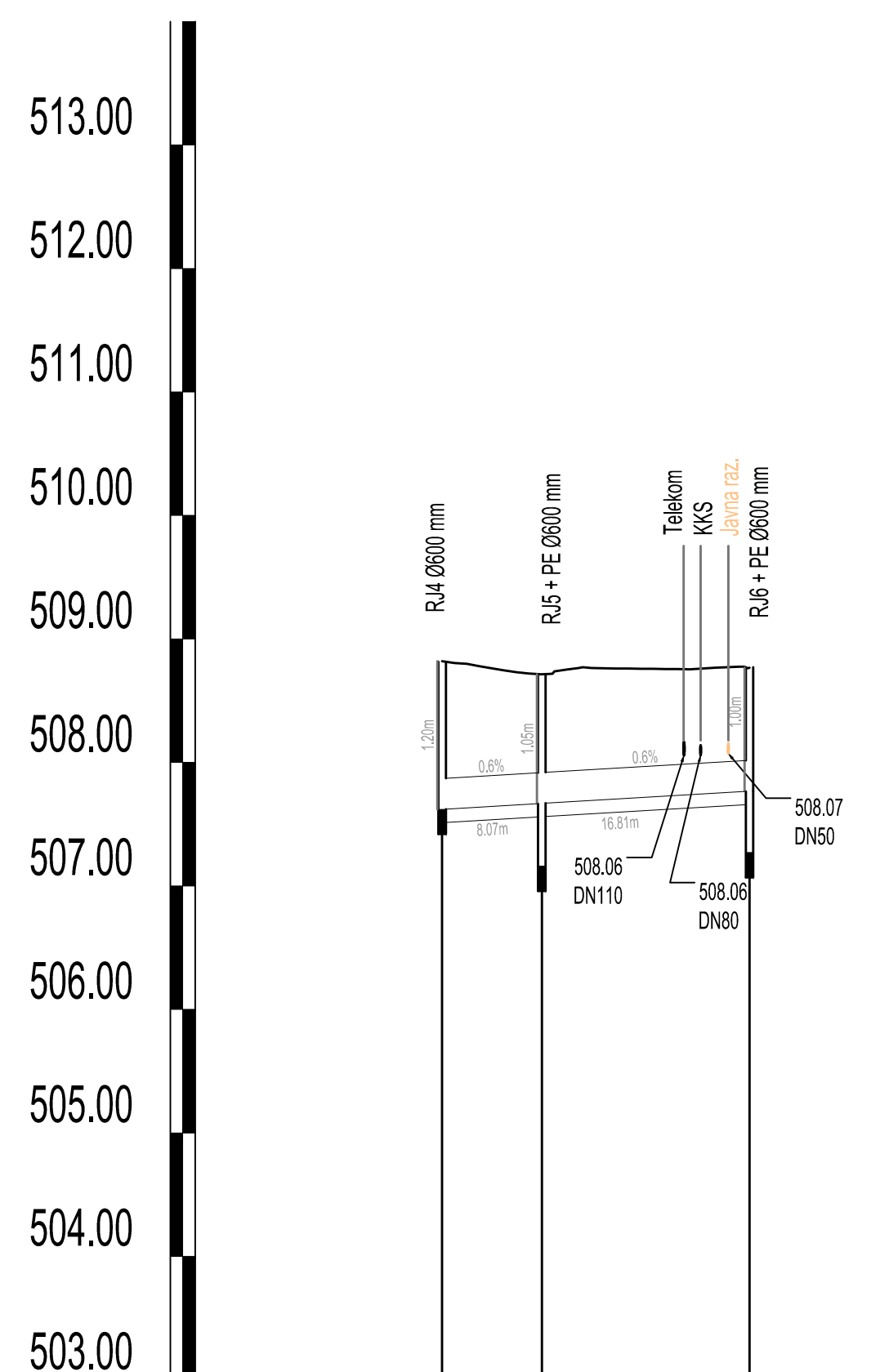

IME	RJ4	RJ5 + PE	RJ6 + PE
STACIONAZA	0.00	8.07	24.88
KOTA TERENA	508.82	508.71	508.77
KOTA IZTOKA, VTOKA	507.62	507.67	507.77
GLOBINA IZKOPA	1.31	1.15	1.11
PADEC		0.6	0.6
DOLZINA		8.07	16.81
CEV PROFIL DOLZINA	PVC-KOEX SN8 DN250 , L=24.88 m		

Kanal M2
M 1:1000/100
M1.K3

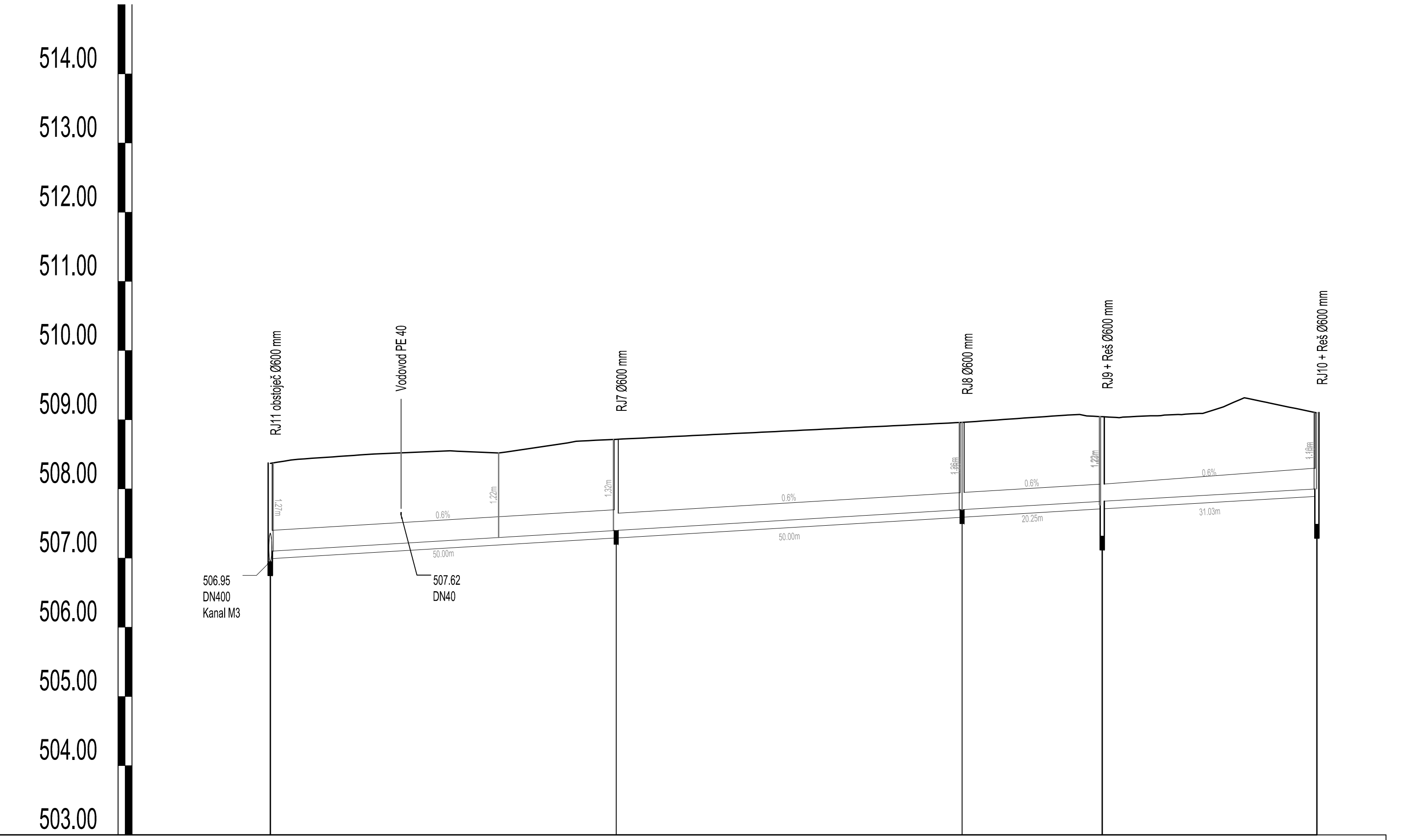

IME	RJ11 obstoječ - Kanal M3	RJ7	RJ8	RJ9 + Reš	RJ10 + Reš
STACIONAZA	0.00	50.00	100.00	120.25	151.28
KOTA TERENA	508.37	508.72	508.96	509.04	509.10
KOTA IZTOKA, VTOKA	506.95 / 507.10	507.40	507.70	507.82	508.00
GLOBINA IZKOPA	1.53 / 1.38	1.43	1.37	1.33	1.21
PADEC	0.6				0.6
DOLZINA		50.00	50.00	20.25	31.03
CEV PROFIL DOLZINA	PVC-KOEX SN8 DN315 , L=50.00 m	PEDH Stidren DK SN4 DN250 , L=101.28 m			

Kanal M3
M 1:1000/100
M1.K4

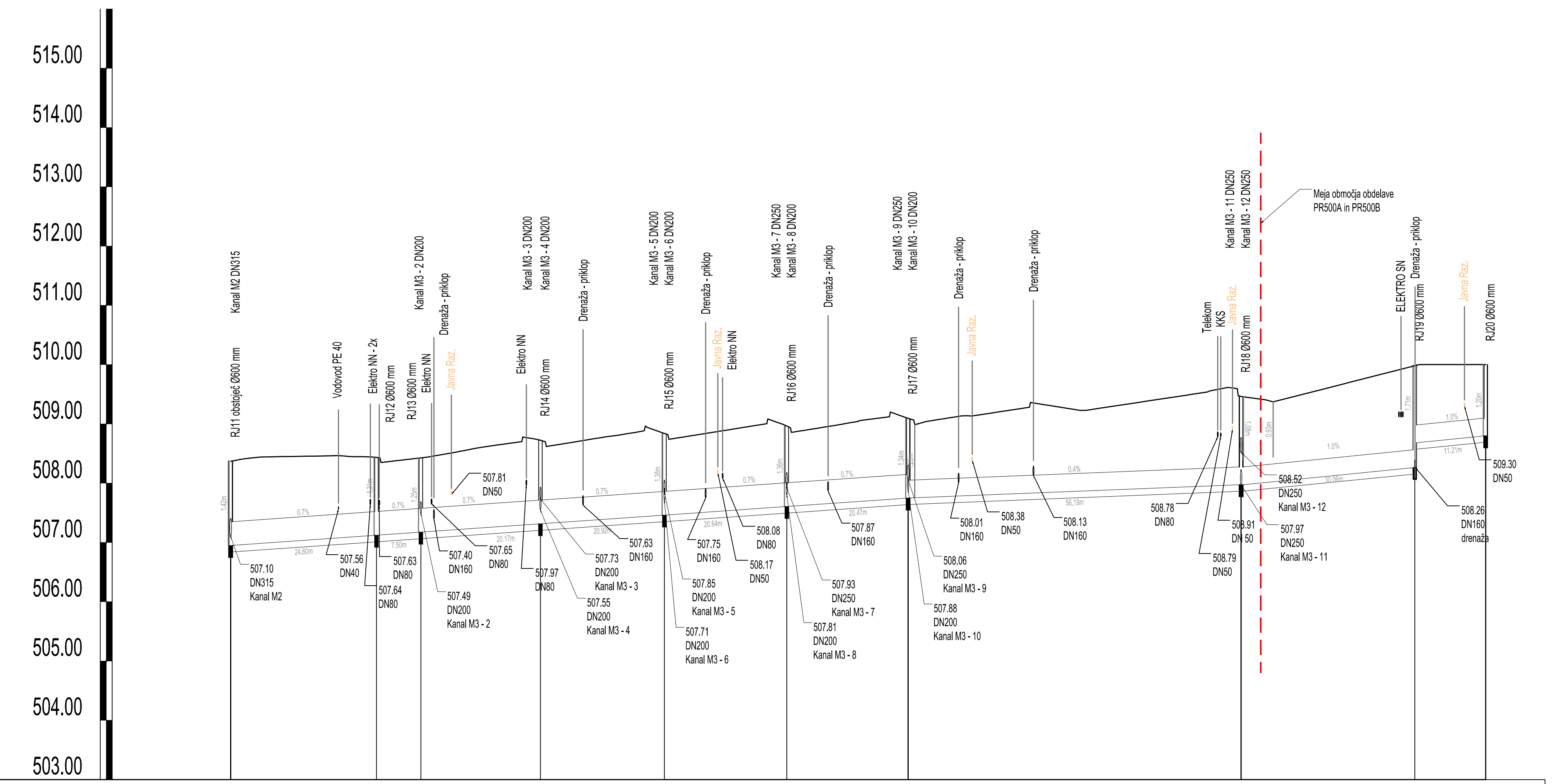

IME	RJ11 obstoječ	RJ12	RJ13	RJ14	RJ15	RJ16	RJ17	RJ18	RJ19	RJ20
STACIONAZA	0.00	24.60	32.10	52.27	73.19	93.83	114.30	170.49	200.55	211.76
KOTA TERENA	508.37	508.43	508.43	508.72	508.84	508.96	509.09	509.46	509.70	510.00
KOTA IZTOKA, VTOKA	506.95	507.12	507.17	507.32	507.46	507.61	507.75	507.97 / 508.39	508.26	508.80
GLOBINA IZKOPA	1.53	1.42	1.36	1.52	1.49	1.47	1.46	1.60 / 1.18	1.78	1.31
PADEC	0.7							0.4	1.0	
DOLZINA		24.60	7.50	20.17	20.92	20.64	20.47	56.19	29.31	11.96
CEV PROFIL DOLZINA	PVC-KOEX SN8 DN400 , L=114.30 m							PVC-KOEX SN8 DN315 , L=97.46 m		

sprememba	opis spremembe	datum	podpis

investitor
OBČINA BLED
Cesta svobode 13
SI-4260 BLED

projektant
PROVIA
projektiranje . svetovanje . ekologija
IZS 2603 Kranjska ceste 24, 4202 Naklo

projektant podizvajalec

cesta/naziv gradnje: PARKIRIŠČE POD BLEJSKIM GRADOM

odsek/objekt: PARKRIŠČE ZA OSEBNA VOZILA IN AVTODOME, CESTNI PRIKLJUČEK

pododsek/del objekta: —

vsebina/naslov risbe: 0/2 VODILNI NAČRT / NAČRT GRADBENIŠTVA

METEORNA KANALIZACIJA
VZDOLŽNI PROFIL M1, M1a, M2, M3

	ime in priimek	id. številka
vodja projekta	M. Brezavšček, u.d.i.g.	G-1766
pooblaščeni inženir	M. Brezavšček, u.d.i.g.	G-1766
izdelal	S. Sitar u.d.i.vod. in kom.inž.	G-3322

faza	merilo
PZI	1:1000/100

št. projekta	datum
PR500A	MAJ 2022

št. načrta	št. lista
PR500A-CE-PZI	28

št. odseka	arh. št.	faza/objekt	šifra risbe
—	—	—	342

prostor za črtno kodo

Vse pravice pridržane. Projektna dokumentacija je last podjeta PROVIA d.o.o., ki je tudi nosilec avtorskih pravic.
Brez pisne odobritve podjetja PROVIA d.o.o. ni dovoljena uporaba ali razmnoževanje dokumentacije niti v delni niti v kakršni koli drugi obliki.

Kanal M3 - 2
M 1:1000/100
M1.K5

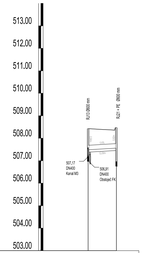

IME	RJ13 - Kanal M3		RJ21 + PE
STACIONAZA	0.00		13.59
KOTA TERENA	508.42		508.46
KOTA IZTOKA, VTOKA	507.17 507.42		507.96 507.81
GLOBINA IZKOPA	1.25 1.00		0.50
PADEC	0.6		
DOLZINA	12.59		
CEV PROFIL DOLZINA	PVC-KODEX SN8 DN200 , L=12,59 m		

Kanal M3 - 3
M 1:1000/100
M1.K6

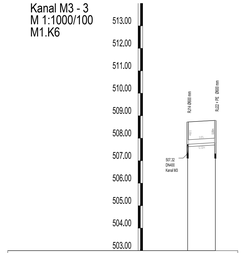

IME	RJ14 - Kanal M3		RJ22 + PE
STACIONAZA	0.00		12.32
KOTA TERENA	508.72		508.79
KOTA IZTOKA, VTOKA	507.32 507.47		507.81 507.81
GLOBINA IZKOPA	1.51 1.25		1.15 1.15
PADEC	0.6		
DOLZINA	12.32		
CEV PROFIL DOLZINA	PVC-KODEX SN8 DN200 , L=12,32 m		

Kanal M3 - 4
M 1:1000/100
M1.K7

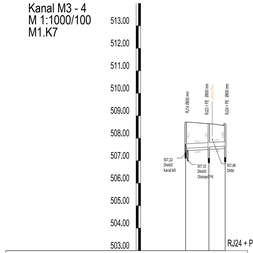

IME	RJ14 - Kanal M3		RJ23 + PE
STACIONAZA	0.00	10.25	17.80
KOTA TERENA	508.72	508.64	508.80
KOTA IZTOKA, VTOKA	507.32 507.47	507.51 507.66	507.66 507.81
GLOBINA IZKOPA	1.51 1.25	1.15 1.15	1.14 1.14
PADEC	0.5	0.5	
DOLZINA	10.25	7.25	
CEV PROFIL DOLZINA	PVC-KODEX SN8 DN200 , L=17,80 m		

Kanal M3 - 5
M 1:1000/100
M1.K8

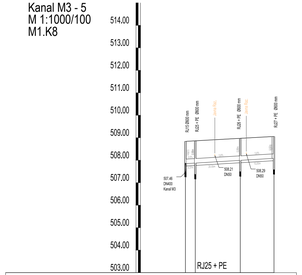

IME	RJ15 - Kanal M3		RJ26 + PE		RJ27 + PE
STACIONAZA	0.00	4.27		4.37	16.37
KOTA TERENA	508.84	508.86		508.87	508.96
KOTA IZTOKA, VTOKA	507.49 507.34	507.69 507.54		507.69 507.54	507.84 507.69
GLOBINA IZKOPA	1.48 1.50	1.29 1.32		1.28 1.33	1.28 1.27
PADEC	0.6	0.6		0.6	
DOLZINA	4.27	20.00		15.00	
CEV PROFIL DOLZINA	PVC-KODEX SN8 DN200 , L=39,37 m				

Kanal M3 - 6
M 1:1000/100
M1.K9

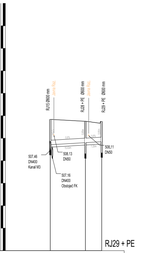

IME	RJ15 - Kanal M3		RJ28 + PE
STACIONAZA	0.00	15.63	22.68
KOTA TERENA	508.84	508.75	508.75
KOTA IZTOKA, VTOKA	507.49 507.71	507.69 507.90	507.69 507.84
GLOBINA IZKOPA	1.48 1.24	1.06 1.01	1.01 1.09
PADEC	0.6	0.6	
DOLZINA	15.63	7.25	
CEV PROFIL DOLZINA	PVC-KODEX SN8 DN200 , L=22,88 m		

Kanal M3 - 7
M 1:1000/100
M1.K10

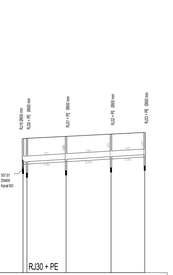

IME	RJ16 - Kanal M3		RJ31 + PE		RJ32 + PE		RJ33 + PE
STACIONAZA	0.00	1.79		15.16		36.16	54.16
KOTA TERENA	508.96	508.97		508.98		508.98	508.94
KOTA IZTOKA, VTOKA	507.61 507.76	507.76 507.91		508.04 508.19		508.19 508.34	508.34 508.49
GLOBINA IZKOPA	1.45 1.30	1.34 1.19		1.13 0.98		1.11 0.96	1.09 0.95
PADEC	0.6		0.6		0.6		0.6
DOLZINA	1.79	17.38		20.00		18.00	
CEV PROFIL DOLZINA	PVC-KODEX SN8 DN250 , L=54,16 m						

sprememba	opis spremembe	datum	podpis

investitor

OBČINA BLED
Cesta svobode 13
SI-4260 BLED

projektant

PROVIA
projektiranje · svetovanje · ekologija
Kranjska cesta 2/4, 4202 Naklo

projektant podizvajalec

vsebina/naziv grafike
PARKIRIŠČE POD BLEJSKIM GRADOM

naziv/objekt
PARKIRIŠČE ZA OSEBNA VOZILA IN AVTODOME, CESTNI PRIKLJUČEK

podobjekt/del objekta
...

vsebina/naziv risbe
0/2 VODILNI NAČRT / NAČRT GRADBENIŠTVA
METEORNA KANALIZACIJA
VZDOLŽNI PROFIL M3-2, M3-3, M3-4, M3-5, M3-6, M3-7

	ime in priimek	id. številka
vodja projekta	M. Brezovšček, u.d.i.g.	G-1766
pooblaščeni inženir	M. Brezovšček, u.d.i.g.	G-1766
izdelal	S. Sitar u.d.i.vod. in kom.inž.	G-3322

faza	PZI	merilo	1:1000/100
št. projekta	PR500A	datum	MAJ 2022
št. načrta	PR500A-CE-PZI	št. lista	29

št. zbirke	arh. št.	faza/tip/kat	štev. risbe
—	—	—	342

prostor za štirna koda

Vse pravice pridržane. Projektna dokumentacija je last podjetja PROVIA d.o.o., ki je tudi nosilec avtorskih pravic. Brez pisne odobritve podjetja PROVIA d.o.o. ni dovoljena uporaba ali razmnoževanje dokumentacije niti v delni niti v kateri koli drugi obliki.

LAST SAVED BY: Sitar
Z:\ARCHIVE\1 Urejeni Dokumentacija\3
Zip\PR500A.dwg
15.07.2022 08:26:19
C:\Users\Sitar\Desktop\1 Folder\BLEDPRO_PARKIRIŠČE_CESTNI\PR500A_CE_ODV_P.dwg

Kanal M3 - 8
M 1:1000/100
M1.K11

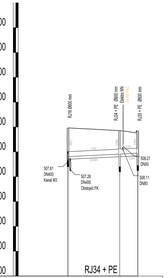

IME	RJ16 - Kanal M3		RJ34 + PE		RJ35 + PE	
STACIONAŽA	0.00		20.84		28.03	
KOTA TERENA	508.66		508.66		508.66	
KOTA IZTOKA, VTOKA	507.81	507.81	507.28		507.96	
GLOBINA IZKOPA	1.45	1.75	1.05		1.01	
PADEC	0.5					
DOLŽINA	20.84		7.26			
CEV PROFIL DOLŽINA	PVC-KODEX SN8 DN200 , L=28,10 m					

Kanal M3 - 9
M 1:1000/100
M1.K12

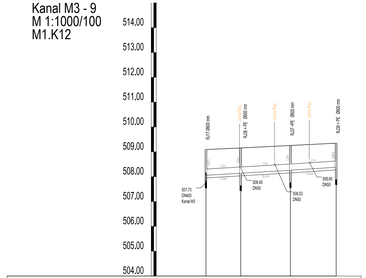

IME	RJ17 - Kanal M3		RJ36 + PE		RJ37 +PE		RJ38 + PE	
STACIONAŽA	0.00		13.99		33.99		52.19	
KOTA TERENA	508.66		508.66		508.66		508.66	
KOTA IZTOKA, VTOKA	507.75	507.75	508.14		508.26		508.38	
GLOBINA IZKOPA	1.45	1.75	1.15		1.15		1.08	
PADEC	0.6		0.6		0.7			
DOLŽINA	13.99		20.00		18.40			
CEV PROFIL DOLŽINA	PVC-KODEX SN8 DN250 , L=52,39 m							

Kanal M3 - 10
M 1:1000/100
M1.K13

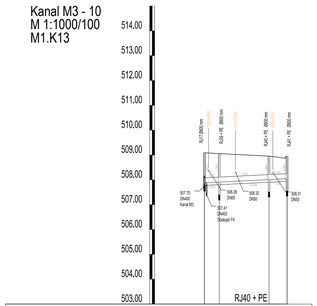

IME	RJ17 - Kanal M3		RJ39 + PE		RJ40 + PE		RJ41 + PE	
STACIONAŽA	0.00		6.21		26.01		33.27	
KOTA TERENA	508.66		508.66		508.66		508.66	
KOTA IZTOKA, VTOKA	507.75	507.75	507.91		508.01		508.05	
GLOBINA IZKOPA	1.45	1.75	1.25		1.05		1.01	
PADEC	0.5							
DOLŽINA	6.01		20.00		7.26			
CEV PROFIL DOLŽINA	PVC-KODEX SN8 DN200 , L=33,27 m							

Kanal M3 - 11
M 1:1000/100
M1.K14

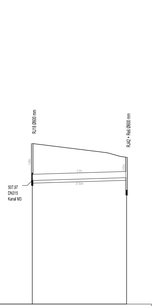

IME	RJ18 - Kanal M3		RJ42 + Reš	
STACIONAŽA	0.00		37.93	
KOTA TERENA	508.46		508.91	
KOTA IZTOKA, VTOKA	507.97	507.97	508.39	
GLOBINA IZKOPA	1.65	1.65	1.03	
PADEC	0.3			
DOLŽINA	37.93			
CEV PROFIL DOLŽINA	PVC-KODEX SN8 DN250 , L=37,93 m			

Kanal M3 - 12
M 1:1000/100
M1.K15

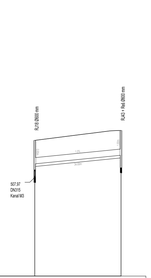

IME	RJ18 - Kanal M3		RJ43 + Reš	
STACIONAŽA	0.00		34.89	
KOTA TERENA	508.66		508.66	
KOTA IZTOKA, VTOKA	507.97	507.97	508.66	
GLOBINA IZKOPA	1.65	1.65	1.11	
PADEC	1.0			
DOLŽINA	34.89			
CEV PROFIL DOLŽINA	PVC-KODEX SN8 DN250 , L=34,89 m			

sprememba	opis spremembe	datum	podpis

investitor	OBČINA BLED Cesta svobode 13 SI-4260 BLED	cesta/hišni grajska	PARKIRIŠČE POD BLEJSKIM GRADOM
projektant	PROVIA projektiranje · svetovanje · ekologija ID 3160 Kranjska cesta 24, 4202 Naklo	odsek/objekt	PARKIRIŠČE ZA OSEBNA VOZILA IN AVTODOME, CESTNI PRIKLJUČEK
		pododsek/del objekta	–
projektant podizvajalec		vrsta/naziv risbe	0/2 VODILNI NAČRT / NAČRT GRADBENIŠTVA METEORNA KANALIZACIJA VZDOLŽNI PROFIL M3-8, M3-9, M3-10, M3-11, M3-12

	ime in priimek	id. številka	faza	merilo
vodja projekta	M. Brezovšček, u.d.i.g.	G–1766	PZI	1:1000/100
pooblaščeni inženir	M. Brezovšček, u.d.i.g.	G–1766	št. projekta PR500A	datum MAJ 2022
izdelal	S. Sitar u.d.i.vod. in kom.inž.	G–3322	št. načrta PR500A–CE–PZI	št. lista 30

št. odseka	arh. št.	fizej/objekt	štev risbe	prostor za štirimestno kodo
—	—	—	342	

Vse pravice pridržane. Projektna dokumentacija je last podjetja PROVIA d.o.o., ki je tudi nosilec avtorskih pravic. Brez pisne odobritve podjetja PROVIA d.o.o. ni dovoljena uporaba ali razmnoževanje dokumentacije niti v delni niti v kakršni koli drugi obliki.

LAST SAVED BY: Sitar
Autodesk DWF Standard Documentation.pc3
11.07.2022 08:29:23
11.07.2022 08:29:23
S:\projekti\PR\2022\PR500A\2-1-1\Risi\CENA ELEKTRIKA_VARIANTA_CEL_ZAGAJANJE_CE_02-1.dwg

Kanal M3
M 1:1000/100
M1.K4

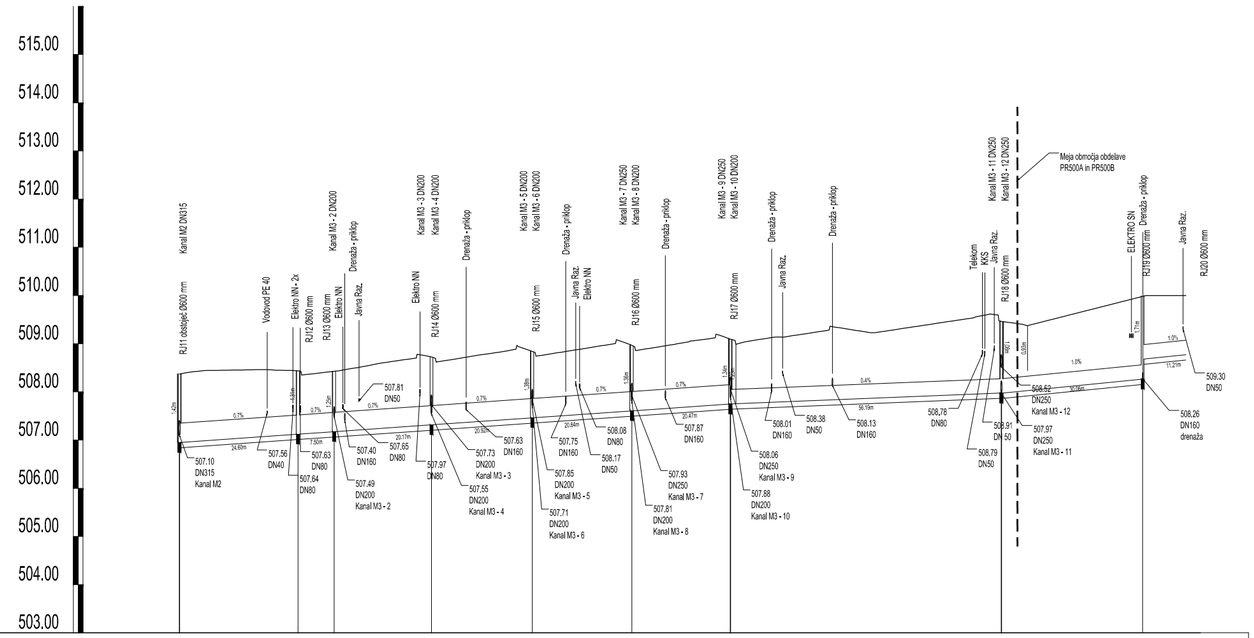

IME	RJ11 obstoječ		RJ12	RJ13	RJ14		RJ15	RJ16	RJ17		RJ18	RJ19	
STACIONAZA	0.00		24.60	32.10	52.27		73.19	93.83	114.30		170.49	200.55	
KOTA TERENA	508.37		508.43	508.43	508.72		508.84	508.96	509.09		509.46	509.70	
KOTA IZTOKA, VTOKA	506.95		507.12	507.17	507.32		507.46	507.61	507.75		507.97	508.39	508.26
GLOBINA IZKOPA	1.53		1.42	1.36	1.52		1.49	1.47	1.46		1.60	1.18	1.78
PADEC		0.7								0.4		1.0	
DOLZINA		24.60		7.50	20.17	20.92		20.64	20.47	56.19		29.31	8.96
CEV PROFIL DOLZINA		PVC-KOEX SN8 DN400 , L=114.30 m								PVC-KOEX SN8 DN315 , L=97.46 m			

spremenba	opis spremembe	datum	podpis

investitor

OBČINA BLED
Cesta svobode 13
SI-4260 BLED

projektant

PROVIA
projektiranje . svetovanje . ekologija
IZS 2603 Kranjska ceste 24, 4202 Naklo

projektant podizvajalec

cesta/naziv gradnje
PARKIRIŠČE POD BLEJSKIM GRADOM

odsek/objekt
PARKRIŠČE ZA OSEBNA VOZILA IN AVTODOME, CESTNI PRIKLJUČEK

pododsek/del objekta
–

vsebina/naslov risbe
0/2 VODILNI NAČRT / NAČRT GRADBENIŠTVA
METEORNA KANALIZACIJA
VZDOLŽNI PROFIL M3

	ime in priimek	id. številka
vodja projekta	M. Brezavšček, u.d.i.g.	G–1766
pooblaščeni inženir	M. Brezavšček, u.d.i.g.	G–1766
izdelal	S. Sitar u.d.i.vod. in kom.inž.	G–3322

faza: PZI
merilo: 1:1000/100
št. projekta: PR500A
datum: MAJ 2022
št. načrta: PR500A–CE–PZI
št. lista: 31

št. odseka	arh. št.	faza/objekt	šifra risbe
—	—	—	342

prostor za črtno kodo

Vse pravice pridržane. Projektna dokumentacija je last podjeta PROVIA d.o.o., ki je tudi nosilec avtorskih pravic.
Brez pisne odobritve podjetja PROVIA d.o.o. ni dovoljena uporaba ali razmnoževanje dokumentacije niti v delni niti v kakršni koli drugi obliki.

LAST SAVED BY: Simon
DWG To PDF.pc3
PLOT STAMP BY:
13. 07. 2022 12:54:36
\\Server\provia\PROJEKTI 2020\PR500A-CE_Pri K Blei_OBCINA BLED\PR500A_PARKIRISCE\004_PZI\2_GNGRAFIKA\500A_P7D_ODV_VP.dwg

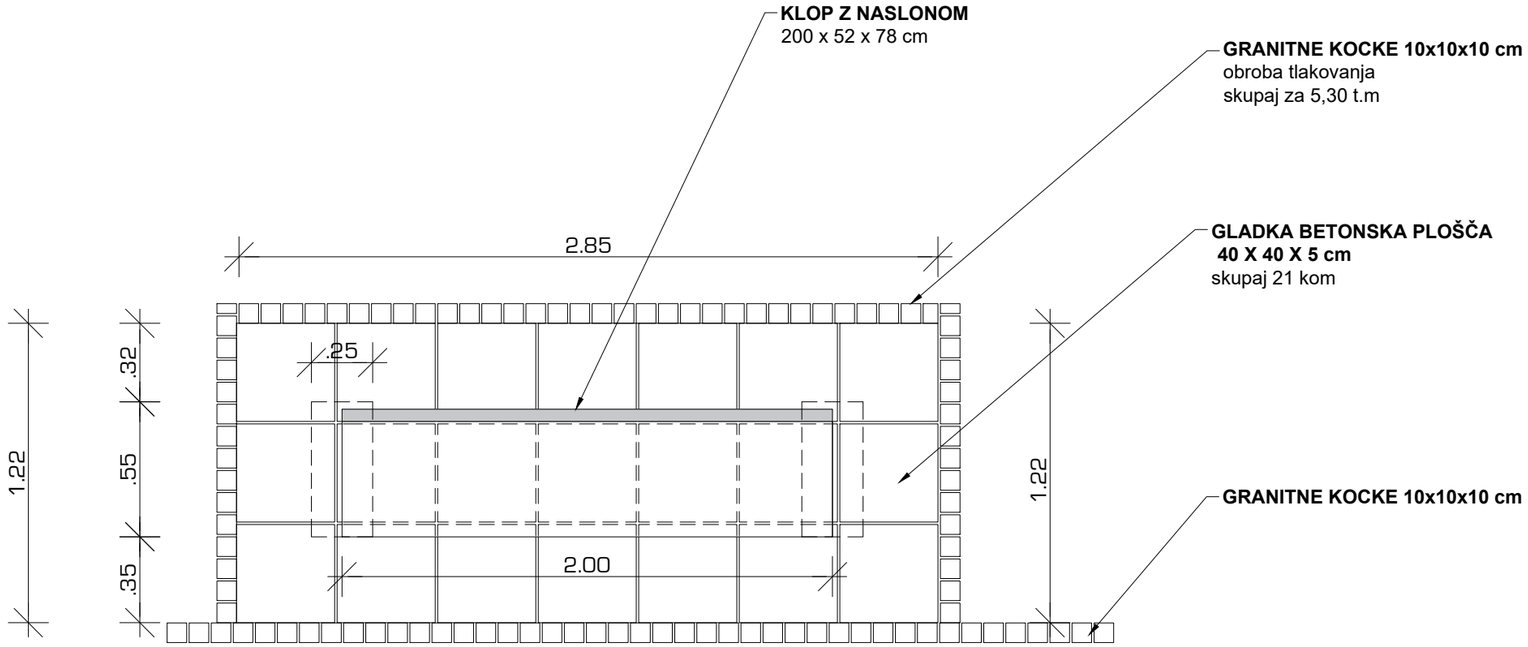

Slika: Tipska klop po katalogu urbane opreme



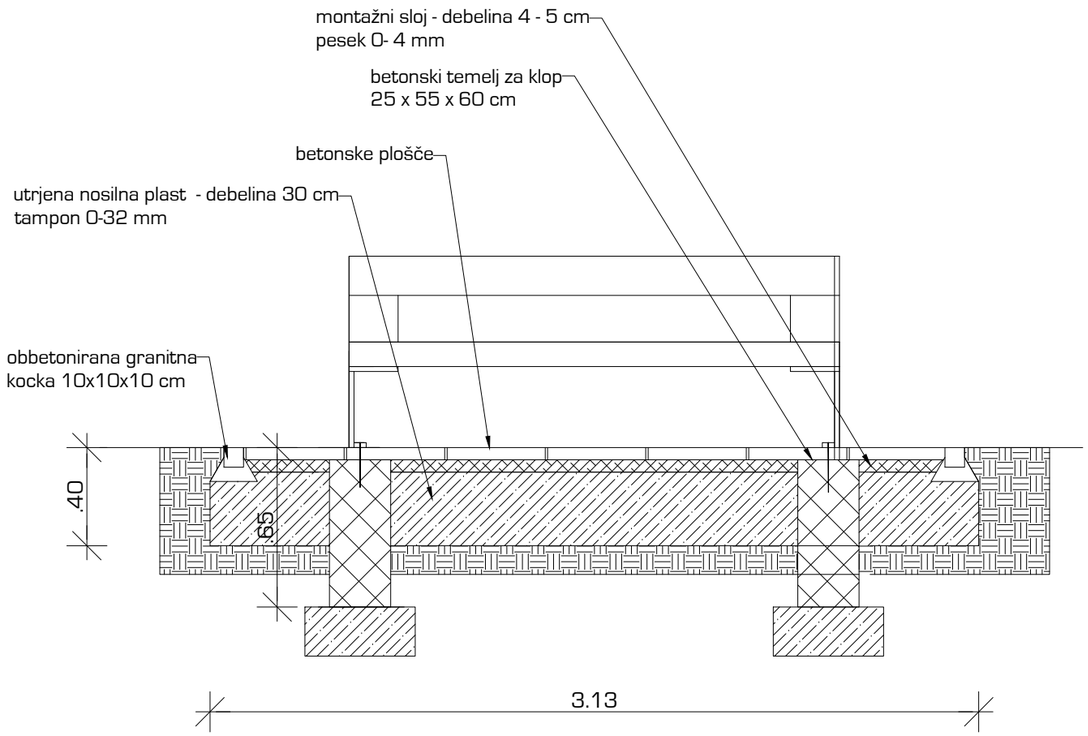

sprememba	opis spremembe	datum	podpis

investitor

OBČINA BLED
Cesta svobode 13
SI-4260 BLED

projektant

PROVIA
projektiranje . svetovanje . ekologija
IZS 2603 Kranjska ceste 24, 4202 Naklo

projektant podizvajalec

cesta/naziv gradnje
PARKIRIŠČE POD BLEJSKIM GRADOM

odsek/objekt
PARKRIŠČE ZA OSEBNA VOZILA IN AVTODOME, CESTNI PRIKLJUČEK

pododsek/del objekta
–

vsebina/naslov risbe
0/2 VODILNI NAČRT / NAČRT GRADBENIŠTVA

DETAJL POSTAVITVE TIPSKE KLOPI S TLAKOVANJEM

	ime in priimek	id. številka
vodja projekta	M. Brezavšček, u.d.i.g.	G-1766
pooblaščeni inženir	M. Brezavšček, u.d.i.g.	G-1766
izdelal	S. Sitar u.d.i.vod. in kom.inž.	G-3322

faza	merilo
PZI	1:25
št. projekta: PR500A	datum: MAJ 2022
št. načrta: PR500A-CE-PZI	št. lista: 32

št. odseka	arh. št.	faza/objekt	šifra risbe
—	—	—	151

prostor za črtno kodo

Vse pravice pridržane. Projektna dokumentacija je last podjeta PROVIA d.o.o., ki je tudi nosilec avtorskih pravic.
Brez pisne odobritve podjetja PROVIA d.o.o. ni dovoljena uporaba ali razmnoževanje dokumentacije niti v delni niti v kakršni koli drugi obliki.

LAST SAVED BY: Simon
_AutoCAD PDF (General Documentation).pc3
PV_B&W+COLOR.ctb
11. 07. 2022 08:26:35
\\Server_provia\PROJEKTI\2020\PR500\DE_P in R\Bled_OBČINA BLED_PR500A_PARKIRIŠČE (004_PZI_2_GN_GRAFIKA_DETAJLI_5004_PZI_DE_Detalj postavitve tipske klopi.dwg

DETAJL POGLOBLJENEGA ROBNIKA M1:25

Tloris:

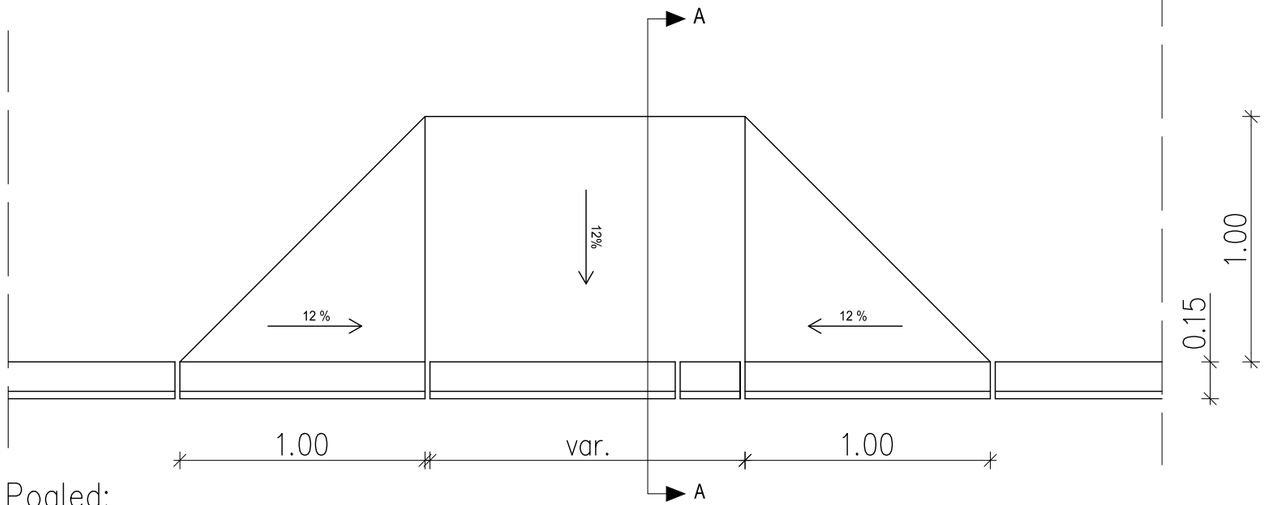

Pogled:

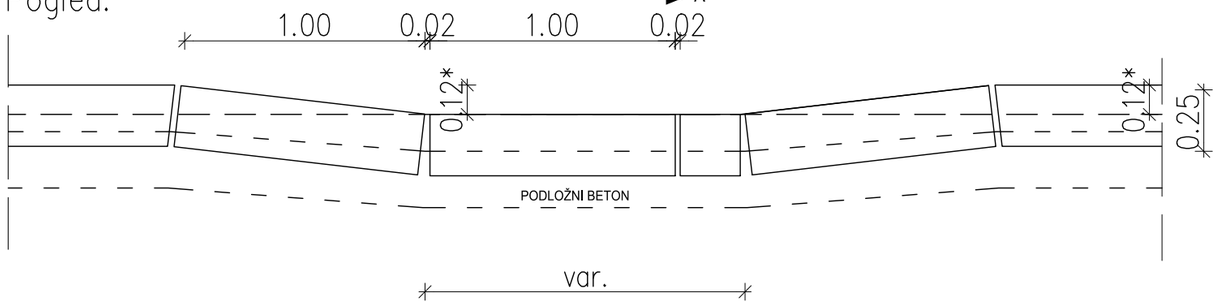

Prerez A–A:

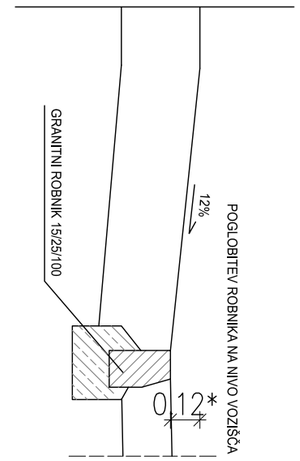

OPOMBE:

- Robnike se polaga na cca 20 cm podložnega betona, C16/20
- Betonske robnike se polaga z medsebojnim razmakom min 10mm.

* vsi robniki znotraj parkirišča so visoki 8 cm

sprememba	opis spremembe	datum	podpis

investitor

OBČINA BLED
Cesta svobode 13
SI-4260 BLED

projektant

PROVIA
projektiranje . svetovanje . ekologija
IZS 2603 Kranjska ceste 24, 4202 Naklo

projektant podizvajalec

cesta/naziv gradnje
PARKIRIŠČE POD BLEJSKIM GRADOM

odsek/objekt
PARKRIŠČE ZA OSEBNA VOZILA IN AVTODOME, CESTNI PRIKLJUČEK

pododsek/del objekta
–

vsebina/naslov risbe
0/2 VODILNI NAČRT / NAČRT GRADBENIŠTVA

DETAJL POGLOBLJENEGA ROBNIKA

	ime in priimek	id. številka
vodja projekta	M. Brezavšček, u.d.i.g.	G–1766
pooblaščeni inženir	M. Brezavšček, u.d.i.g.	G–1766
izdelal	S. Sitar u.d.i.vod. in kom.inž.	G–3322

faza: PZI	merilo: 1:25
št. projekta: PR500A	datum: MAJ 2022
št. načrta: PR500A–CE–PZI	št. lista: 33

št. odseka	arh. št.	faza/objekt	šifra risbe
–	–	–	151

prostor za črtno kodo

Vse pravice pridržane. Projektna dokumentacija je last podjeta PROVIA d.o.o., ki je tudi nosilec avtorskih pravic.
Brez pisne odobritve podjetja PROVIA d.o.o. ni dovoljena uporaba ali razmnoževanje dokumentacije niti v delni niti v kakršni koli drugi obliki.

LAST SAVED BY: Simon
_AutoCAD PDF (General Documentation).pc3
PV_B&W+COLOR.ctb
11. 07. 2022 08:26:39
\\Server\provia\PROJEKTI 2020\PR500-CE_P in R Bled_OBCINA BLED\PR500A_PARKIRISCE\004_PZI\2_GN\GRAFIKA\DETAJLI\500A_PZI_CE_Detaj pogl_robnik.dwg

DETAJL VGRADNJE CEVOVODOV M1:20

Vgradnja v območje vozišče konstrukcije - zadostno nadkritje

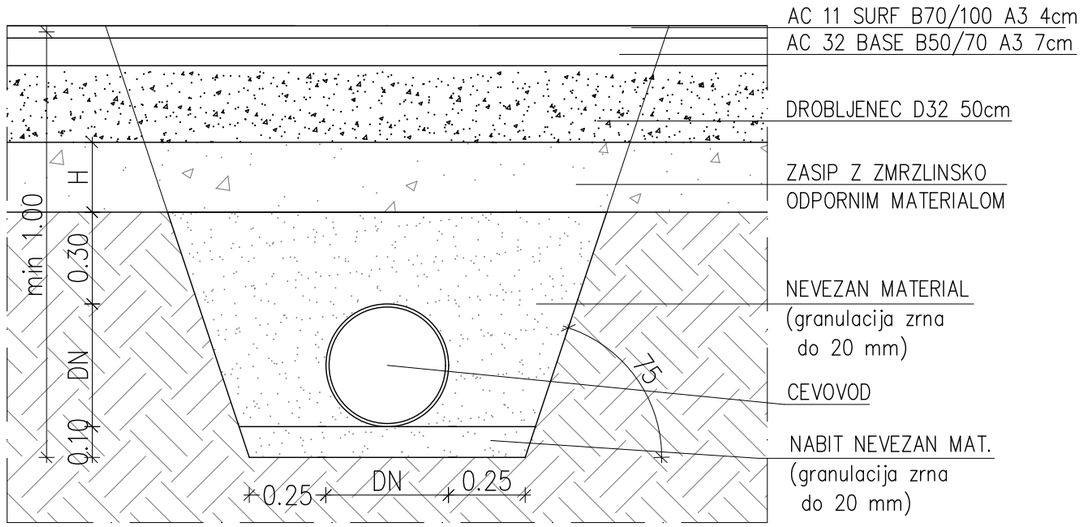

vgradnja v območje neutrjenih površin

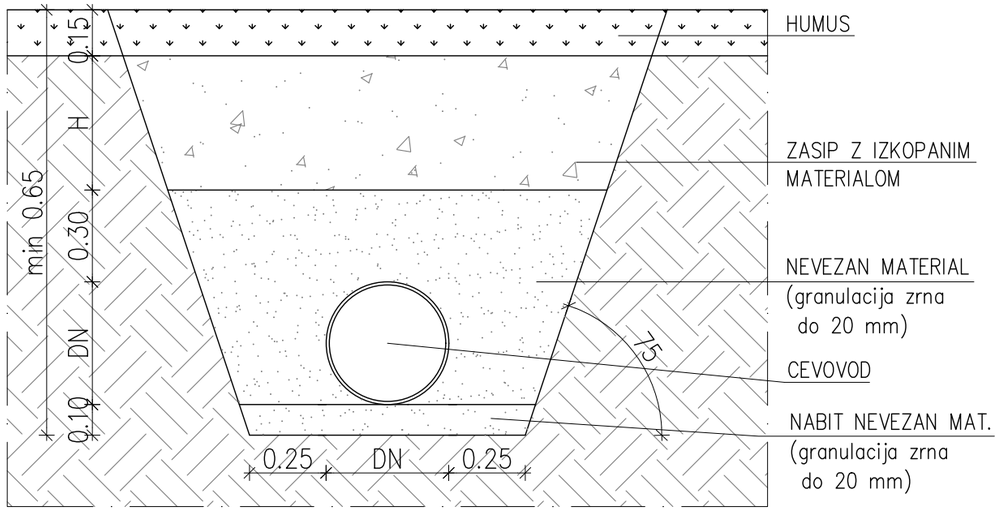

Vgradnja v območje vozišče konstrukcije - obbetoniranje cevi

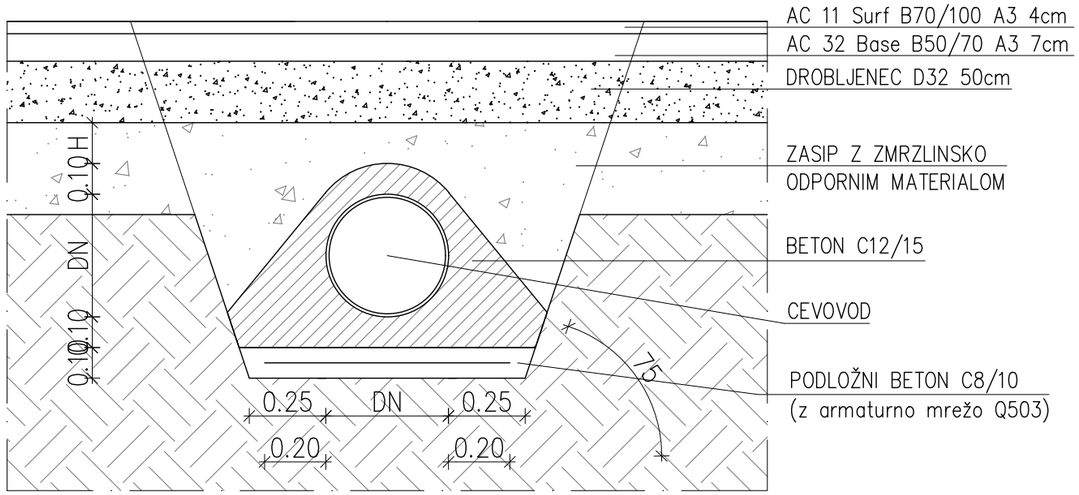

sprememba	opis spremembe	datum	podpis

investitor

OBČINA BLED
Cesta svobode 13
SI-4260 BLED

projektant

PROVIA
projektiranje . svetovanje . ekologija
IZS 2603 Kranjska ceste 24, 4202 Naklo

projektant podizvajalec

cesta/naziv gradnje
PARKIRIŠČE POD BLEJSKIM GRADOM

odsek/objekt
PARKRIŠČE ZA OSEBNA VOZILA IN AVTODOME, CESTNI PRIKLJUČEK

pododsek/del objekta
–

vsebina/naslov risbe
0/2 VODILNI NAČRT / NAČRT GRADBENIŠTVA

DETAJL VGRADNJE CEVOVODOV

	ime in priimek	id. številka
vodja projekta	M. Brezavšček, u.d.i.g.	G-1766
pooblaščeni inženir	M. Brezavšček, u.d.i.g.	G-1766
izdelal	S. Sitar u.d.i.vod. in kom.inž.	G-3322

faza	merilo
PZI	1:20
št. projekta: PR500A	datum: MAJ 2022
št. načrta: PR500A-CE-PZI	št. lista: 34

št. odseka	arh. št.	faza/objekt	šifra risbe
–	–	–	151

prostor za črtno kodo

Vse pravice pridržane. Projektna dokumentacija je last podjeta PROVIA d.o.o., ki je tudi nosilec avtorskih pravic.
Brez pisne odobritve podjetja PROVIA d.o.o. ni dovoljena uporaba ali razmnoževanje dokumentacije niti v delni niti v kakršni koli drugi obliki.

LAST SAVED BY: Simon
_AutoCAD PDF (General Documentation).pc3
PV_B&W+COLOR.ctb
11. 07. 2022 08:28:55
\\Server\provia\PROJEKTI 2020\PR500-CE_P in R Bled_OBCINA BLED\PR500A_PARKRISCE\004_PZI\2_GN\GRAFIKA\DETAJLI\500A_PZI_CE_Detaj polaganje_cevi.dwg

DETAJL NAVIDEZNEGA STIKA TIP3 M 1:10

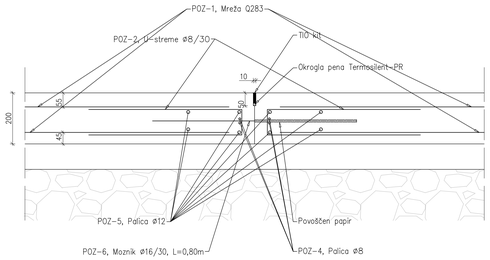

ARMATURNI NAČRT AB PLOŠČ OB VHODNI PLOŠČADI 1/2 M1:50

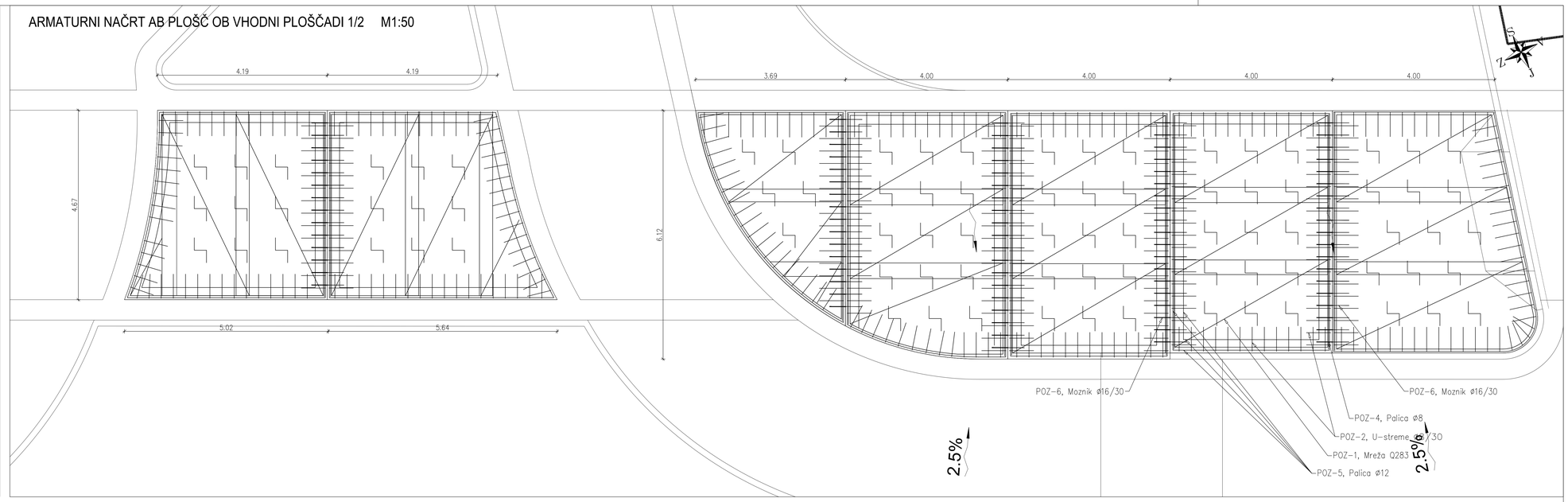

ARMATURNI NAČRT AB PLOŠČE - ČISTILNA PLOŠČAD M1:50

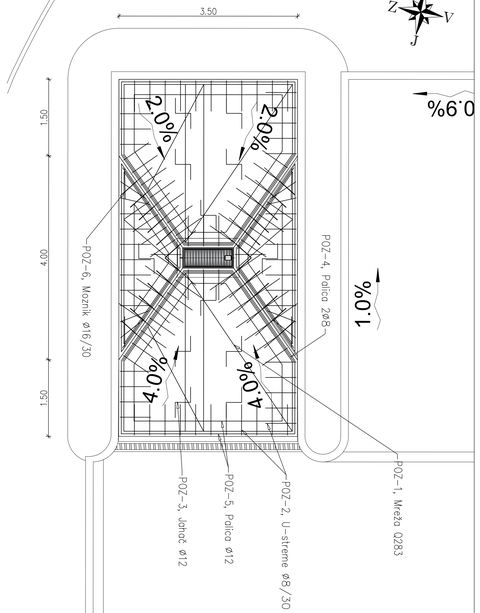

ARMATURNI NAČRT AB PLOŠČ OB VHODNI PLOŠČADI 2/2 M1:50

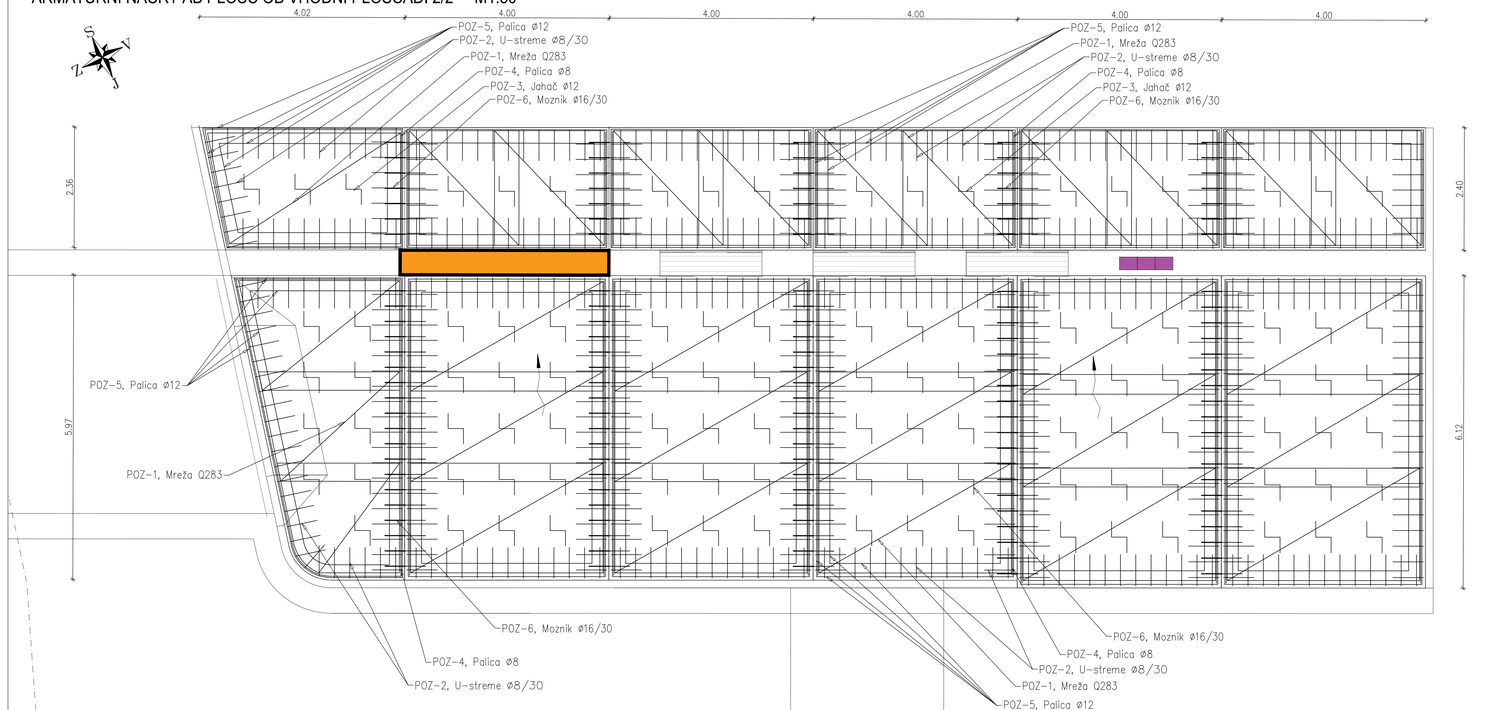

Količina armature					
POZ	mreža	A [m2]	kom	kg/kom	kg
1	Q283	772.00	72 *	57.940	4146.53
POZ	Ø (mm)	L [m]	kom	kg/m	kg
2	8	1.30	1150	0.408	609.96
3	12	1.10	197	0.920	199.36
4	8	326.00	54 **	0.408	133.01
5	12	1353.00	226 **	0.920	1244.76
6	16	0.80	197	1.578	248.69
				Skupaj :	6582.31

* št. mrež dimenzije 6.00 x 2.15 m
** št. palic dolžine 6.00 m

OPOMBE:
- Betoniranje se izvede z vibriranjem ter končno površinsko obdelavo betona s štokanjem
- Beton kvalitete C30/37, XC4, XF4, XD3, PV-II, zaščitni sloj betona 5.5 cm
- Armaturno jeklo S500

JAHAČI - 1kom/m2
- lahko se uporabi distančne kače

spremembo	opis spremembe	datum	podpis

investitor: **OBČINA BLED**, Cesta svobode 13, SI-4260 BLED

projektant: PROVIA projektiranje, svetovanje, ekologija, d.o.o., Kranjska cesta 24, 4202 Naklo

projektant podizvajalec:

cesta/naziv gradnje: PARKIRIŠČE POD BLEJSKIM GRADOM

odsek/objekt: PARKIRIŠČE ZA OSEBNA VOZILA IN AVTODOME, CESTNI PRIKLJUČEK

pododsek/del objekta: –

vsebina/naslov risbe: 0/2 VODILNI NAČRT / NAČRT GRADBENIŠTVA

ARMATURNI NAČRT AB PLOŠČ Z DETAJLOM NAVIDEZNEGA STIKA

	ime in priimek	id. številka
vodja projekta	M. Brezavšček, u.d.i.g.	G-1766
pooblaščeni inženir	M. Brezavšček, u.d.i.g.	G-1766
izdelal	S. Sitar u.d.i.vod. in kom.inž.	G-3322

št. odseka	arh. št.	faza/objekt	štev. risbe
–	–	–	171

faza: PZI; merilo: 1:50, 1:10
št. projekta: PR500A; datum: MAJ 2022
št. načrta: PR500A-CE-PZI; št. lista: 21
prostor za štev. kodo

Vse pravice pridržane. Projektna dokumentacija je last podjetja PROVIA d.o.o., ki je tudi nosilec avtorskih pravic. Brez pisne odobritve podjetja PROVIA d.o.o. ni dovoljena uporaba ali razmnoževanje dokumentacije niti v delni niti v kakršni koli drugi obliki.

LAST SAVE BY: Sitar
Autodesk PDF (Generic Documentation).pc3
AutoCAD PDF (General Documentation).pc3
Fri, 08 Apr 2022 08:45:19
C:\Users\sitar\PROJEKTI 2022\PR500A-CE-P ▸ 4 Bled JAVNA KOLESARNA_PARKIRIŠČE_POD_JEZERSKIM_STOLOM_PZI_SITAR\DWG\PR500A_PZI_ARMATURNI NAČRT.dwg

DETAJL POGLOBLJENEGA ROBNIKA (LEVO) M1:25

Tloris:

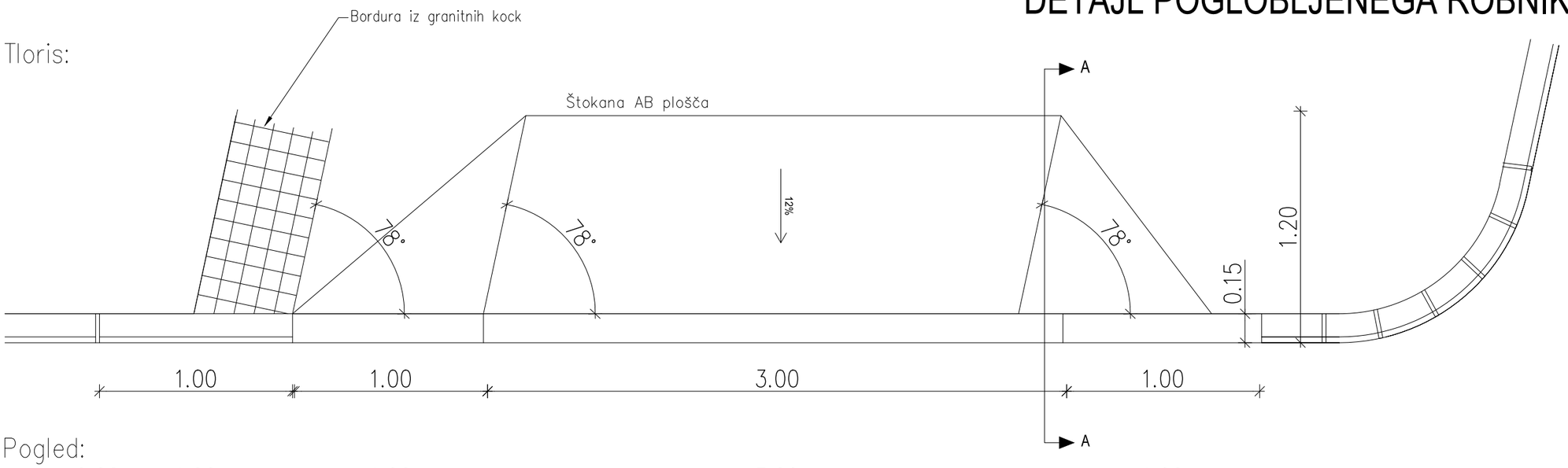

Pogled:

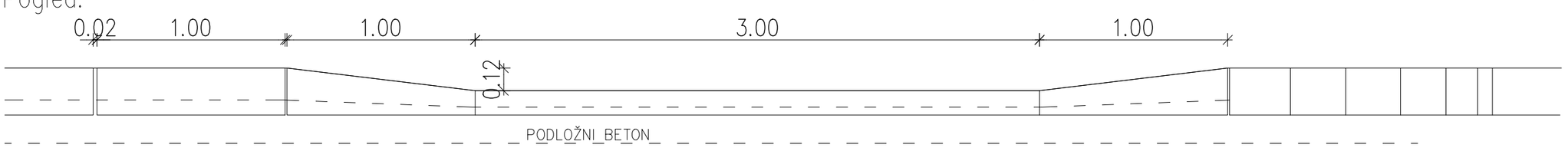

Prerez A–A:

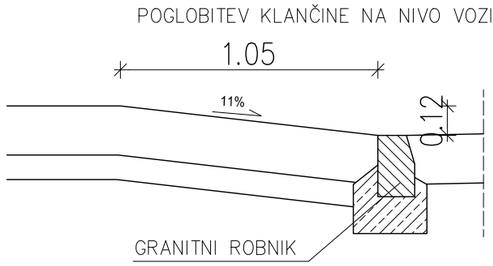

sprememba	opis spremembe	datum	podpis

investitor

OBČINA BLED
Cesta svobode 13
SI-4260 BLED

projektant

PROVIA
projektiranje . svetovanje . ekologija
IZS 2603 Kranjska ceste 24, 4202 Naklo

projektant podizvajalec

	ime in priimek	*id. številka*
vodja projekta	M. Brezavšček, u.d.i.g.	G–1766
pooblaščeni inženir	M. Brezavšček, u.d.i.g.	G–1766
izdelal	S. Sitar u.d.i.vod. in kom.inž.	G–3322

št. odseka	*arh. št.*	*faza/objekt*	*šifra risbe*
–	–	–	151

cesta/naziv gradnje
PARKIRIŠČE POD BLEJSKIM GRADOM

odsek/objekt
PARKIRIŠČE ZA OSEBNA VOZILA IN AVTODOME, CESTNI PRIKLJUČEK

pododsek/del objekta
–

vsebina/naslov risbe
0/2 VODILNI NAČRT / NAČRT GRADBENIŠTVA

DETAJL POGLOBLJENEGA ROBNIKA UVOZ DO BUS PARKIRIŠČA - DESNO

faza	PZI	*merilo*	1:25
št. projekta	PR500A	*datum*	MAJ 2022
št. načrta	PR500A–CE–PZI	*št. lista*	22

prostor za črtno kodo

Vse pravice pridržane. Projektna dokumentacija je last podjeta PROVIA d.o.o., ki je tudi nosilec avtorskih pravic.
Brez pisne odobritve podjetja PROVIA d.o.o. ni dovoljena uporaba ali razmnoževanje dokumentacije niti v delni niti v kakršni koli drugi obliki.

LAST SAVED BY: Simon
AutoCAD PDF (General Documentation).pc3
PV_B&W+COLOR.ctb
11. 07. 2022 08:25:25
\\Server\provia\PROJEKTI 2020\PR500-CE_P in R Bled_OBCINA BLED\PR500A_PARKIRISCE\004_PZI\2_GN\GRAFIKA\DETAILI\500A_PZI_CE_Detaj pogl_robnik.dwg

DETAJL POGLOBLJENEGA ROBNIKA (LEVO) M1:25

Tloris:

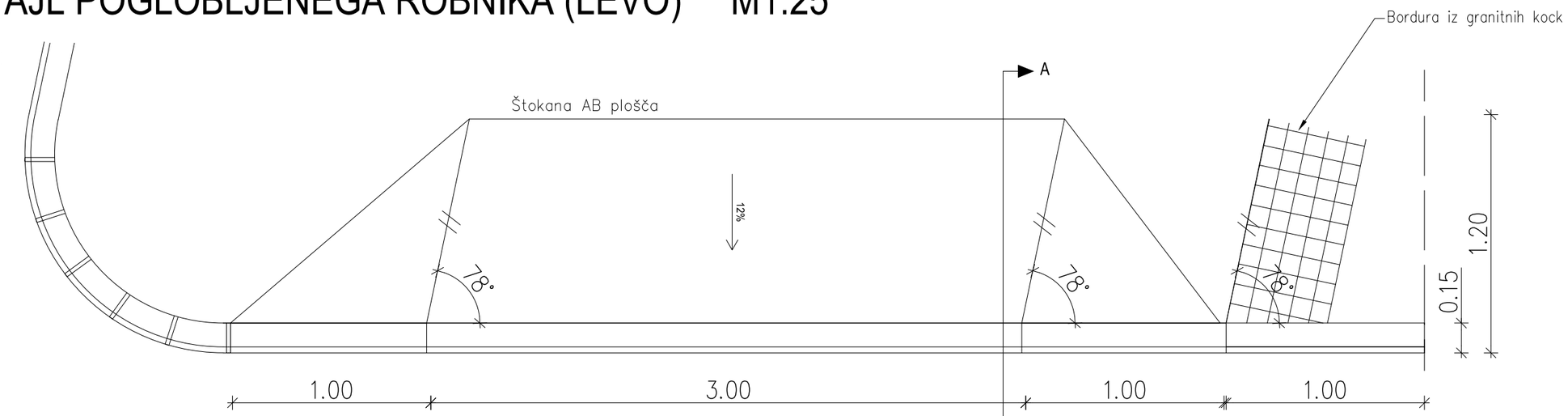

Pogled:

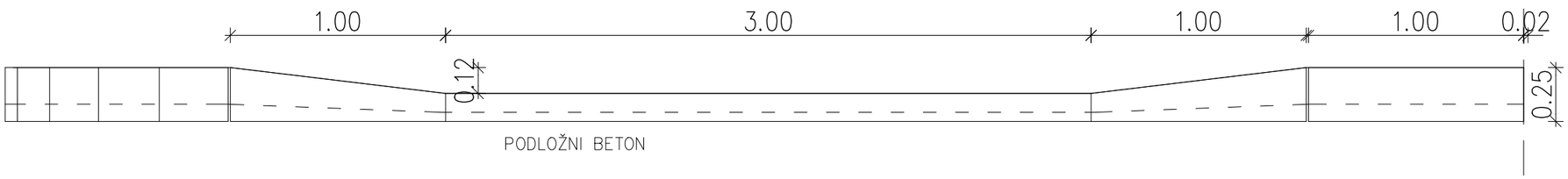

Prerez A–A:

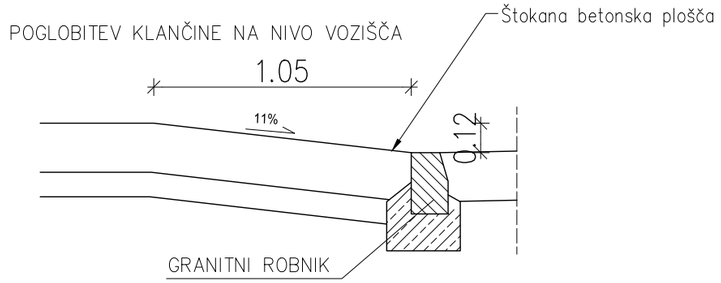

sprememba	opis spremembe	datum	podpis

investitor

OBČINA BLED
Cesta svobode 13
SI-4260 BLED

projektant

PROVIA
projektiranje . svetovanje . ekologija
IZS 2603 Kranjska ceste 24, 4202 Naklo

projektant podizvajalec

cesta/naziv gradnje
PARKIRIŠČE POD BLEJSKIM GRADOM

odsek/objekt
PARKRIŠČE ZA OSEBNA VOZILA IN AVTODOME, CESTNI PRIKLJUČEK

pododsek/del objekta
–

vsebina/naslov risbe
0/2 VODILNI NAČRT / NAČRT GRADBENIŠTVA

DETAJL POGLOBLJENEGA ROBNIKA UVOZ DO BUS PARKIRNGA - LEVO

	ime in priimek	id. številka
vodja projekta	M. Brezavšček, u.d.i.g.	G–1766
pooblaščeni inženir	M. Brezavšček, u.d.i.g.	G–1766
izdelal	S. Sitar u.d.i.vod. in kom.inž.	G–3322

faza	merilo
PZI	1:25
št. projekta: PR500A	datum: MAJ 2022
št. načrta: PR500A–CE–PZI	št. lista: 23

št. odseka	arh. št.	faza/objekt	šifra risbe
–	–	–	151

prostor za črtno kodo

Vse pravice pridržane. Projektna dokumentacija je last podjeta PROVIA d.o.o., ki je tudi nosilec avtorskih pravic.
Brez pisne odobritve podjetja PROVIA d.o.o. ni dovoljena uporaba ali razmnoževanje dokumentacije niti v delni niti v kakršni koli drugi obliki.

LAST SAVED BY: Simon
AutoCAD PDF (General Documentation).pc3
PV_B&W+COLOR.ctb
11. 07. 2022 08:25:27
\\Server\prova\PROJEKTI 2020\PR500-CE_P in R Bled_OBCINA BLED\PR500A_PARKIRISCE\004_PZI\2_GN\GRAFIKA\DETAJLI\500A_PZI_CE_Detalj pogl_robnik.dwg

DETAJL DILATACIJE PRI IZVEDBI TALNE PLOŠČE M1:10

Prostorski stik ob robniku TIP1

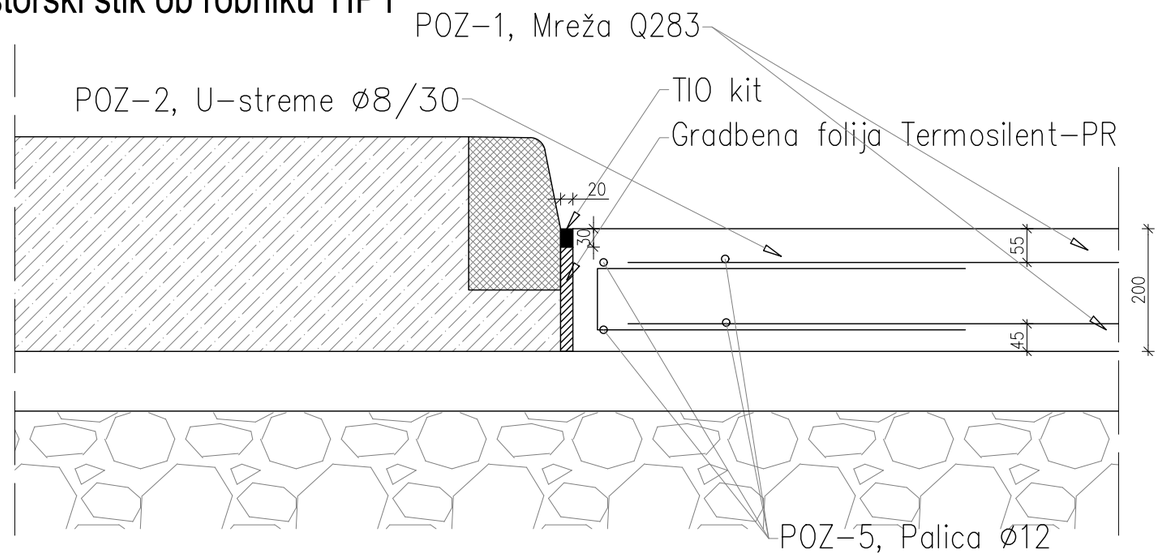

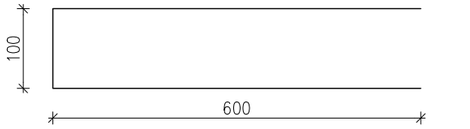

POZ–2, U–streme ø8/30, L=1,33m

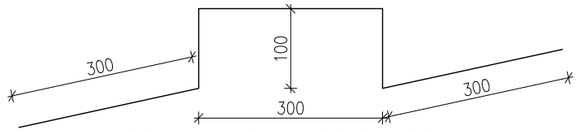

POZ–3, Jahač ø12, L=1,16m

OPOMBE:
- Betoniranje se izvede z vibriranjem ter končno površinsko obdelavo betona z metličenjem
- Beton kvalitete C30/37, XC4, XF4, XD3, PV-II, zaščitni sloj betona 5.5 cm
- Armaturno jeklo S500

DILATACIJE:
- Betonira se v shemi šahovnice med prostorskimi stiki. Na predhodno čelo se s PU kitom nalepi gradbena folija Termosilent-PR debeline 20 mm, v dveh delih. Spodnji del ostane, zgornji del (30 mm) se po strditvi betona izpuli, dilatacijo 20x30 mm se zapolni s trajnoelastično zalivno zmesjo (TIO kitom) odporno proti naftnim derivatom

JAHAČI - 1kom/m2
- lahko se uporabi distančne kače

sprememba	opis spremembe	datum	podpis

investitor

OBČINA BLED
Cesta svobode 13
SI-4260 BLED

projektant

PROVIA
projektiranje . svetovanje . ekologija
IZS 2603 Kranjska ceste 24, 4202 Naklo

projektant podizvajalec

cesta/naziv gradnje
PARKIRIŠČE POD BLEJSKIM GRADOM

odsek/objekt
PARKRIŠČE ZA OSEBNA VOZILA IN AVTODOME, CESTNI PRIKLJUČEK

pododsek/del objekta
–

vsebina/naslov risbe
0/2 VODILNI NAČRT / NAČRT GRADBENIŠTVA

DETAJL DILATACIJE PRI IZVEDBI TALNE PLOŠČE
Prostorski stik ob robniku

	ime in priimek	*id. številka*
vodja projekta	M. Brezavšček, u.d.i.g.	G–1766
pooblaščeni inženir	M. Brezavšček, u.d.i.g.	G–1766
izdelal	S. Sitar u.d.i.vod. in kom.inž.	G–3322

faza	*merilo*
PZI	1:10
št. projekta PR500A	*datum* MAJ 2022
št. načrta PR500A–CE–PZI	*št. lista* 24

št. odseka	*arh. št.*	*faza/objekt*	*šifra risbe*
–	–	–	151

prostor za črtno kodo

Vse pravice pridržane. Projektna dokumentacija je last podjeta PROVIA d.o.o., ki je tudi nosilec avtorskih pravic.
Brez pisne odobritve podjetja PROVIA d.o.o. ni dovoljena uporaba ali razmnoževanje dokumentacije niti v delni niti v kakršni koli drugi obliki.

LAST SAVED BY: Simon
AutoCAD PDF (General Documentation).pc3
PV_B&W+COLOR.ctb
11. 07. 2022 08:25:35
\\Server\provia\PROJEKTI 2020\PR500-CE_P in R Bled_OBCINA BLED\PR500A_PARKRISCE\004_PZI\2_GN\GRAFIKA\DETAJLI\500A_PZI_DET_BET PLOSCE_ARM.dwg

DETAJL DILATACIJE PRI IZVEDBI TALNE PLOŠČE M1:10

Stik bordure iz granitnih kock in AB plošče TIP2

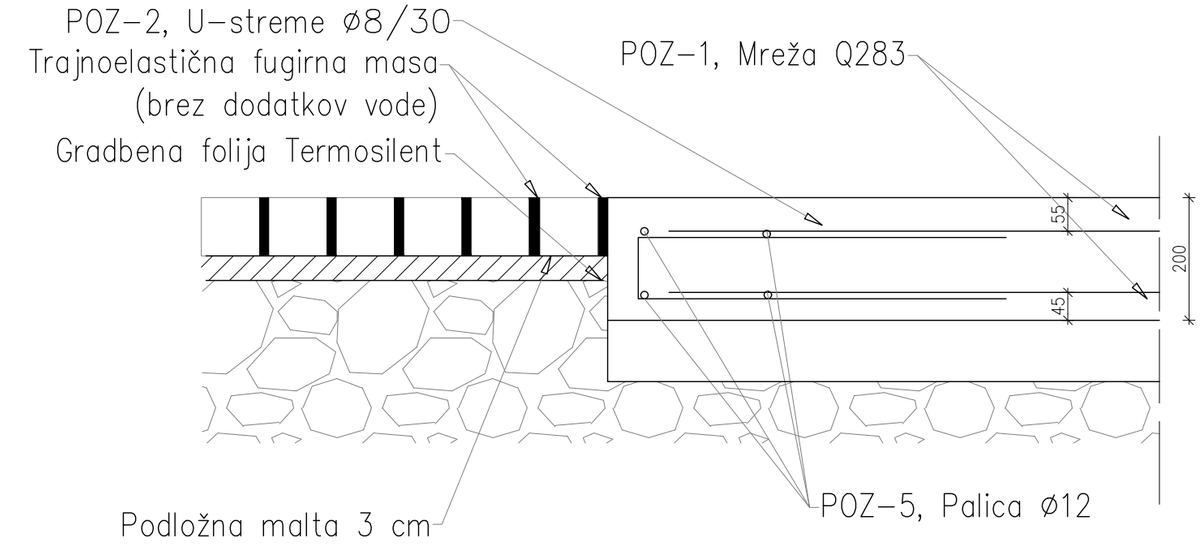

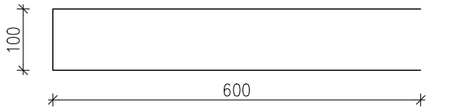

POZ-2, U-streme ø8/30, L=1,33m

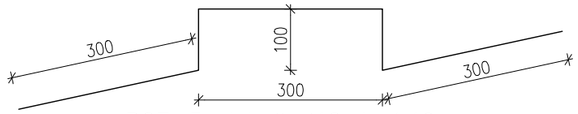

POZ-3, Jahač ø12, L=1,16m

OPOMBE:
- Betoniranje se izvede z vibriranjem ter končno površinsko obdelavo betona s štokanjem
- Beton kvalitete C30/37, XC4, XF4, XD3, PV-II, zaščitni sloj betona 5.5 cm
- Armaturno jeklo S500

JAHAČI - 1kom/m2
- lahko se uporabi distančne kače

sprememba	opis spremembe	datum	podpis

investitor

OBČINA BLED
Cesta svobode 13
SI-4260 BLED

projektant

PROVIA
projektiranje . svetovanje . ekologija
IZS 2603 Kranjska ceste 24, 4202 Naklo

projektant podizvajalec

cesta/naziv gradnje
PARKIRIŠČE POD BLEJSKIM GRADOM

odsek/objekt
PARKRIŠČE ZA OSEBNA VOZILA IN AVTODOME, CESTNI PRIKLJUČEK

pododsek/del objekta
–

vsebina/naslov risbe
O/2 VODILNI NAČRT / NAČRT GRADBENIŠTVA

DETAJL DILATACIJE PRI IZVEDBI TALNE PLOŠČE ob borduri iz granitnih kock

	ime in priimek	id. številka
vodja projekta	M. Brezavšček, u.d.i.g.	G-1766
pooblaščeni inženir	M. Brezavšček, u.d.i.g.	G-1766
izdelal	S. Sitar u.d.i.vod. in kom.inž.	G-3322

faza	merilo
PZI	1:10
št. projekta: PR500A	datum: MAJ 2022
št. načrta: PR500A-CE-PZI	št. lista: 25

št. odseka	arh. št.	faza/objekt	šifra risbe
–	–	–	151

prostor za črtno kodo

Vse pravice pridržane. Projektna dokumentacija je last podjeta PROVIA d.o.o., ki je tudi nosilec avtorskih pravic.
Brez pisne odobritve podjetja PROVIA d.o.o. ni dovoljena uporaba ali razmnoževanje dokumentacije niti v delni niti v kakršni koli drugi obliki.

LAST SAVED BY: Simon
_AutoCAD PDF (General Documentation).pc3
PV_B&W+COLOR.ctb
11. 07. 2022 08:25:37
\\Server\provia\PROJEKTI 2020\PR500-CE_P in R Bled_OBCINA BLED\PR500A_PARKRISCE\004_PZI\2_GN\GRAFIKA\DETAJLI\500A_PZI_DET_BET PLOSCE_ARM.dwg

Kolesarska steza

Kanal M3

Kanal M3-2

Kanal M3-3

Kanal M3-4

Kanal M3-5

Kanal M3-6

Kanal M3-7

Kanal M3-8

Kanal M3-9

Kanal M3-10

PP 05 - 743 m2

PP 06 - 234 m2

PP 07 - 585 m2

PP 08 - 586 m2

PP 09 - 1038 m2

PP 10 - 533 m2

PP 11 - 1301 m2

PP 12 - 585 m2

PP 13 - 998 m2

PP 14 - 807 m2

PP 04 - 550 m2

PP 03 - 907 m2

drenaža DN 160 I=0,5%

priklop drenaže na Meteorni kanal

435/43

435/44

435/45

435/46

435/47

435/48

435/49

435/50

435/51

435/52

435/53

435/54

435/55

435/56

435/57

435/58

435/59

435/60

435/61

435/62

435/63

435/64

435/65

435/66

435/67

435/68

435/69

435/70

435/71

435/72

435/73

435/74

435/75

435/76

435/77

435/78

435/79

435/80

435/81

435/82

435/83

435/84

435/85

435/86

435/87

435/88

435/89

435/90

435/91

435/92

435/93

435/94

435/95

435/96

435/97

435/98

435/99

435/100

435/101

435/102

435/103

435/104

435/105

435/106

435/107

435/108

435/109

435/110

435/111

435/112

435/113

435/114

435/115

435/116

435/117

435/118

435/119

435/120

435/121

435/122

435/123

435/124

435/125

435/126

435/127

435/128

435/129

435/130

435/131

435/132

435/133

435/134

435/135

435/136

435/137

435/138

435/139

435/140

435/141

435/142

435/143

435/144

435/145

435/146

435/147

435/148

435/149

435/150

435/151

435/152

435/153

435/154

435/155

435/156

435/157

435/158

435/159

435/160

435/161

435/162

435/163

435/164

435/165

435/166

435/167

435/168

435/169

435/170

435/171

435/172

435/173

435/174

435/175

435/176

435/177

435/178

435/179

435/180

435/181

435/182

435/183

435/184

435/185

435/186

435/187

435/188

435/189

435/190

435/191

435/192

435/193

435/194

435/195

435/196

435/197

435/198

435/199

435/200

435/201

435/202

435/203

435/204

435/205

435/206

435/207

435/208

435/209

435/210

435/211

435/212

435/213

435/214

435/215

435/216

435/217

435/218

435/219

435/220

435/221

435/222

435/223

435/224

435/225

435/226

435/227

435/228

435/229

435/230

435/231

435/232

435/233

435/234

435/235

435/236

435/237

435/238

435/239

435/240

435/241

435/242

435/243

435/244

435/245

435/246

435/247

435/248

435/249

435/250

435/251

435/252

435/253

435/254

435/255

435/256

435/257

435/258

435/259

435/260

435/261

435/262

435/263

435/264

435/265

435/266

435/267

435/268

435/269

435/270

435/271

435/272

435/273

435/274

435/275

435/276

435/277

435/278

435/279

435/280

435/281

435/282

435/283

435/284

435/285

435/286

435/287

435/288

435/289

435/290

435/291

435/292

435/293

435/294

435/295

435/296

435/297

435/298

435/299

435/300

435/301

435/302

435/303

435/304

435/305

435/306

435/307

435/308

435/309

435/310

435/311

435/312

435/313

435/314

435/315

435/316

435/317

435/318

435/319

435/320

435/321

435/322

435/323

435/324

435/325

435/326

435/327

435/328

435/329

435/330

435/331

435/332

435/333

435/334

435/335

435/336

435/337

435/338

435/339

435/340

435/341

435/342

435/343

435/344

435/345

435/346

435/347

435/348

435/349

435/350

435/351

435/352

435/353

435/354

435/355

435/356

435/357

435/358

435/359

435/360

435/361

435/362

435/363

435/364

435/365

435/366

435/367

435/368

435/369

435/370

435/371

435/372

435/373

435/374

435/375

435/376

435/377

435/378

435/379

435/380

435/381

435/382

435/383

435/384

435/385

435/386

435/387

435/388

435/389

435/390

435/391

435/392

435/393

435/394

435/395

435/396

435/397

435/398

435/399

435/400

435/401

435/402

435/403

435/404

435/405

435/406

435/407

435/408

435/409

435/410

435/411

435/412

435/413

435/414

435/415

435/416

435/417

435/418

435/419

435/420

435/421

435/422

435/423

435/424

435/425

435/426

435/427

435/428

435/429

435/430

435/431

435/432

435/433

435/434

435/435

435/436

435/437

435/438

435/439

435/440

435/441

435/442

435/443

435/444

435/445

435/446

435/447

435/448

435/449

435/450

435/451

435/452

435/453

435/454

435/455

435/456

435/457

435/458

435/459

435/460

435/461

435/462

435/463

435/464

435/465

435/466

435/467

435/468

435/469

435/470

435/471

435/472

435/473

435/474

435/475

435/476

435/477

435/478

435/479

435/480

435/481

435/482

435/483

435/484

435/485

435/486

435/487

435/488

435/489

435/490

435/491

435/492

435/493

435/494

435/495

435/496

435/497

435/498

435/499

435/500

435/501

435/502

435/503

435/504

435/505

435/506

435/507

435/508

435/509

435/510

435/511

435/512

435/513

435/514

435/515

435/516

435/517

435/518

435/519

435/520

435/521

435/522

435/523

435/524

435/525

435/526

435/527

435/528

435/529

435/530

435/531

435/532

435/533

435/534

435/535

435/536

435/537

435/538

435/539

435/540

435/541

435/542

435/543

435/544

435/545

435/546

435/547

435/548

435/549

435/550

435/551

435/552

435/553

435/554

435/555

435/556

435/557

435/558

435/559

435/560

435/561

435/562

435/563

435/564

435/565

435/566

435/567

435/568

435/569

435/570

435/571

435/572

435/573

435/574

435/575

435/576

435/577

435/578

435/579

435/580

435/581

435/582

435/583

435/584

435/585

435/586

435/587

435/588

435/589

435/590

435/591

435/592

435/593

435/594

435/595

435/596

435/597

435/598

435/599

435/600

435/601

435/602

435/603

435/604

435/605

435/606

435/607

435/608

435/609

435/610

435/611

435/612

435/613

435/614

435/615

435/616

435/617

435/618

435/619

435/620

435/621

435/622

435/623

435/624

435/625

435/626

435/627

435/628

435/629

435/630

435/631

435/632

435/633

435/634

435/635

435/636

435/637

435/638

435/639

435/640

435/641

435/642

435/643

435/644

435/645

435/646

435/647

435/648

435/649

435/650

435/651

435/652

435/653

435/654

435/655

435/656

435/657

435/658

435/659

435/660

435/661

435/662

435/663

435/664

435/665

435/666

435/667

435/668

435/669

435/670

435/671

435/672

435/673

435/674

435/675

435/676

435/677

435/678

435/679

435/680

435/681

435/682

435/683

435/684

435/685

435/686

435/687

435/688

435/689

435/690

435/691

435/692

435/693

435/694

435/695

435/696

435/697

435/698

435/699

435/700

435/701

435/702

435/703

435/704

435/705

435/706

435/707

435/708

435/709

435/710

435/711

435/712

435/713

435/714

435/715

435/716

435/717

435/718

435/719

435/720

435/721

435/722

435/723

435/724

435/725

435/726

435/727

435/728

435/729

435/730

435/731

435/732

435/733

435/734

435/735

435/736

435/737

435/738

435/739

435/740

435/741

435/742

435/743

435/744

435/745

435/746

435/747

435/748

435/749

435/750

435/751

435/752

435/753

435/754

435/755

435/756

435/757

435/758

435/759

435/760

435/761

435/762

435/763

435/764

435/765

435/766

435/767

435/768

435/769

435/770

435/771

435/772

435/773

435/774

435/775

435/776

435/777

435/778

435/779

435/780

435/781

435/782

435/783

435/784

435/785

435/786

435/787

435/788

435/789

435/790

435/791

435/792

435/793

435/794

435/795

435/796

435/797

435/798

435/799

435/800

435/801

435/802

435/803

435/804

435/805

435/806

435/807

435/808

435/809

435/810

435/811

435/812

435/813

435/814

435/815

435/816

435/817

435/818

435/819

435/820

435/821

435/822

435/823

435/824

435/825

435/826

435/827

435/828

435/829

435/830

435/831

435/832

435/833

435/834

435/835

435/836

435/837

435/838

435/839

435/840

435/841

435/842

435/843

435/844

435/845

435/846

435/847

435/848

435/849

435/850

435/851

435/852

435/853

435/854

435/855

435/856

435/857

435/858

435/859

435/860

435/861

435/862

435/863

435/864

435/865

435/866

435/867

435/868

435/869

435/870

435/871

435/872

435/873

435/874

435/875

435/876

435/877

435/878

435/879

435/880

435/881

435/882

435/883

435/884

435/885

435/886

435/887

435/888

435/889

435/890

435/891

435/892

435/893

435/894

435/895

435/896

435/897

435/898

435/899

435/900

435/901

435/902

435/903

435/904

435/905

435/906

435/907

435/908

435/909

435/910

435/911

435/912

435/913

435/914

435/915

435/916

435/917

435/918

435/919

435/920

435/921

435/922

435/923

435/924

435/925

435/926

435/927

435/928

435/929

435/930

435/931

435/932

435/933

435/934

435/935

435/936

435/937

435/938

435/939

435/940

435/941

435/942

435/943

435/944

435/945

435/946

435/947

435/948

435/949

435/950

435/951

435/952

435/953

435/954

435/955

435/956

435/957

435/958

435/959

435/960

435/961

435/962

435/963

435/964

435/965

435/966

435/967

435/968

435/969

435/970

435/971

435/972

435/973

435/974

435/975

435/976

435/977

435/978

435/979

435/980

435/981

435/982

435/983

435/984

435/985

435/986

435/987

435/988

435/989

435/990

435/991

435/992

435/993

435/994

435/995

435/996

435/997

435/998

435/999

435/1000

sprememba	opis spremembe	datum	podpis

investitor	**OBČINA BLED** Cesta svobode 13 SI-4260 BLED
projektant	PROVIA projektiranje . svetovanje . ekologija IZS 26603 Kranjska cesta 24, 4202 Naklo
projektant podizvajalec	

	ime in priimek	id. številka
vodja projekta	M. Brezavšček, u.d.i.g.	G-1766
pooblaščeni inženir	M. Brezavšček, u.d.i.g.	G-1766
izdelal	S. Sitar u.d.i.vod. in kom.inž.	G-3322

št. odseka	arh. št.	faza/objekt	šifra risbe
—	—	—	302

cesta/naziv gradnje	PARKIRIŠČE POD BLEJSKIM GRADOM
odsek/objekt	PARKRIŠČE ZA OSEBNA VOZILA IN AVTODOME, CESTNI PRIKLJUČEK
pododsek/del objekta	–
vsebina/naslov risbe	0/2 VODILNI NAČRT / NAČRT GRADBENIŠTVA METEORNA IN FEKALNA KANALIZACIJA List 1
faza	PZI
merilo	1:250
št. projekta	PR500A
datum	MAJ 2022
št. načrta	PR500A-CE-PZI
št. lista	26
prostor za črtno kodo	

Vse pravice pridržane. Projektna dokumentacija je last podjeta PROVIA d.o.o., ki je tudi nosilec avtorskih pravic.
Brez pisne odobritve podjetja PROVIA d.o.o. ni dovoljena uporaba ali razmnoževanje dokumentacije niti v delni niti v kakršni koli drugi obliki.

LAST SAVED BY: Simon
...\AutoCAD PDF (General Documentation).pc3
PV_BMW+COLOR.ctb
1:1.01, 2022.06.21 07:
S:\Projekti\2021\302PR500A\2_Faza\2_Bled_OBČINA BLED\PROVIA_PARKIRIŠČE\04 ZRISI\PARKIRIŠČE_PZI_CE_KANALIZACIJA.dwg

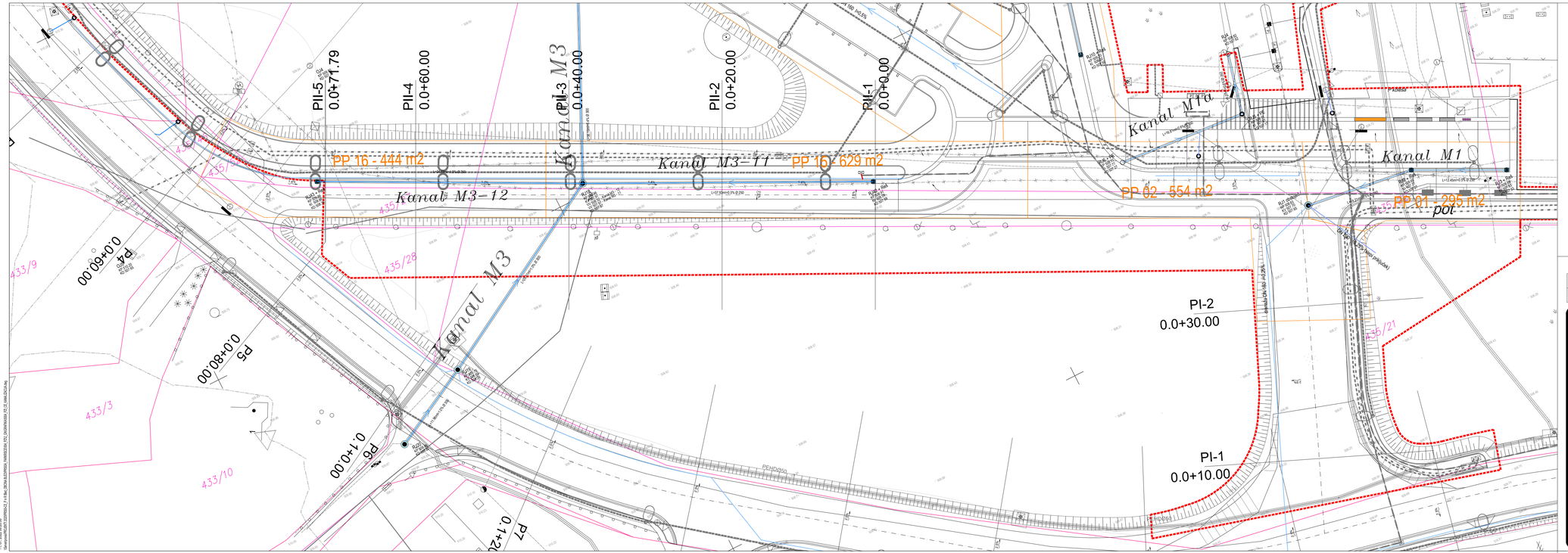

spremenba	opis spremembe	datum	podpis

investitor

OBČINA BLED
Cesta svobode 13
SI-4260 BLED

projektant

PROVIA
projektiranje, svetovanje, ekologija
IZS-2903
Kranjska cesta 24, 4202 Naklo

projektanti podizvajalec

	ime in priimek	id. številka
vodja projekta	M. Brezavšček, u.d.i.g.	G-1766
pooblaščeni inženir	M. Brezavšček, u.d.i.g.	G-1766
izdelal	S. Sitar u.d.i.vod. in kom.inž.	G-3322

št. odseka	arh. št.	faza/objekt	štev.načrtov
—	—	—	302

cesta/naziv gradnje
PARKIRIŠČE POD BLEJSKIM GRADOM

odsek/objekt
PARKIRIŠČE ZA OSEBNA VOZILA IN AVTODOME, CESTNI PRIKLJUČEK

pododsek/del objekta
–

vsebina/naslov risbe
0/2 VODILNI NAČRT / NAČRT GRADBENIŠTVA

METEORNA IN FEKALNA KANALIZACIJA
List 2

faza	PZI	merilo	1:250
št. projekta	PR500A	datum	MAJ 2022
št. načrta	PR500A–CE–PZI	št. lista	27

prostor za žigosanje

Vse pravice pridržane. Projektna dokumentacija je last podjetja PROVIA d.o.o., ki je tudi nosilec avtorskih pravic. Brez plene odobritve podjetja PROVIA d.o.o. ni dovoljena uporaba ali razmnoževanje dokumentacije niti v delni niti v kakršni koli drugi obliki.

LAST SAVED BY: Sitar
AutoCAD PDF (General Documentation).pc3
11.10.2022 08:29:08
M:\Projekti\2021\2109\fazaZ_PZI in PGD\KANALIZACIJA_FEKALNA\2109_FEKALNA KANALIZACIJA.dwg

Kanal M1
M 1:1000/100
M1.K1

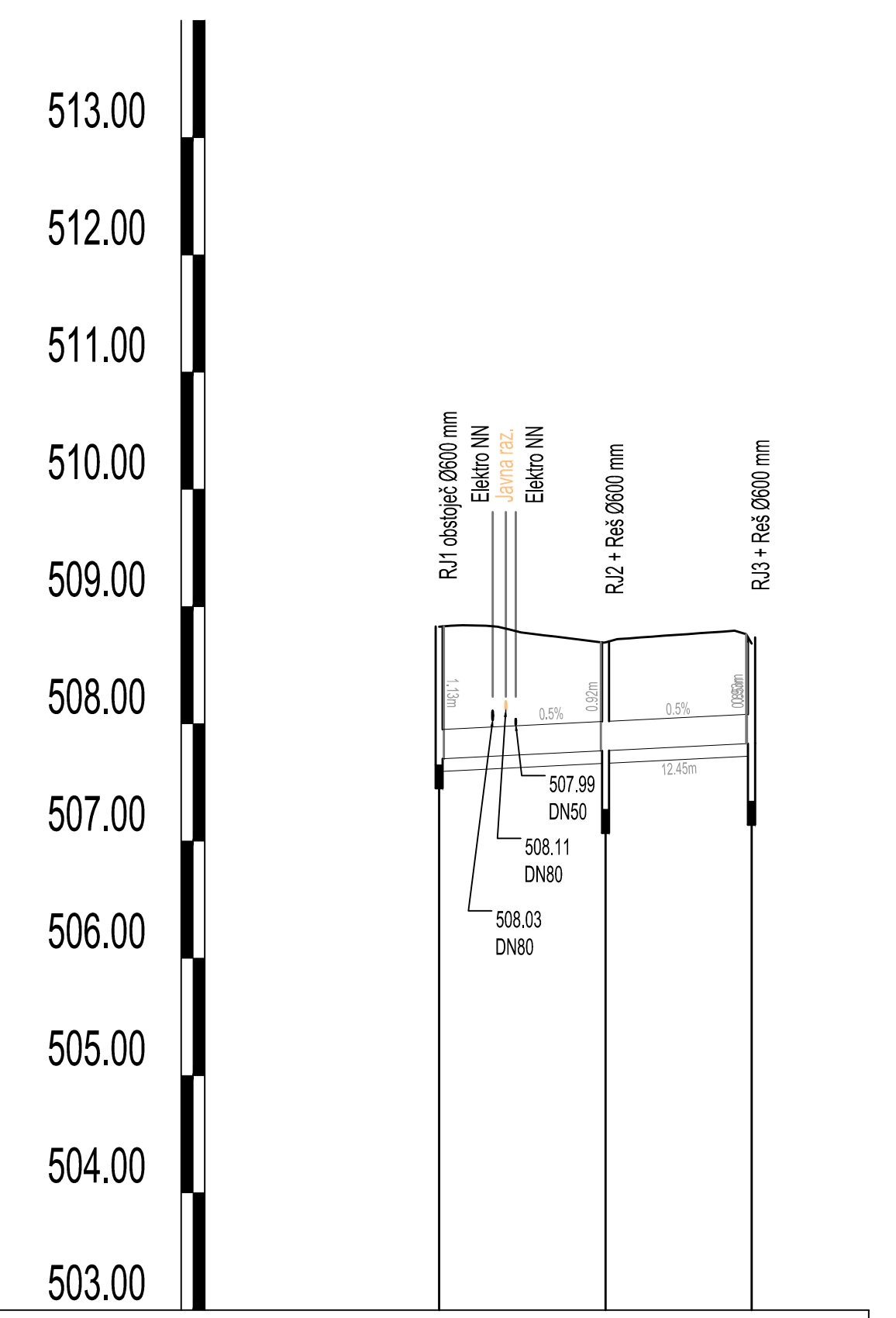

IME	RJ1 obstoječ		RJ2 + Reš		RJ3 + Reš
STACIONAZA	0.00		14.21		26.67
KOTA TERENA	508.83		508.69		508.69
KOTA IZTOKA, VTOKA	507.65 / 507.70		507.77		507.83
GLOBINA IZKOPA	1.29 / 1.24		1.03		0.96
PADEC		0.5		0.5	
DOLZINA		14.21		12.45	
CEV PROFIL DOLZINA		PVC-KOEX SN8 DN250 , L=26.67 m			

Kanal M1a
M 1:1000/100
M1.K2

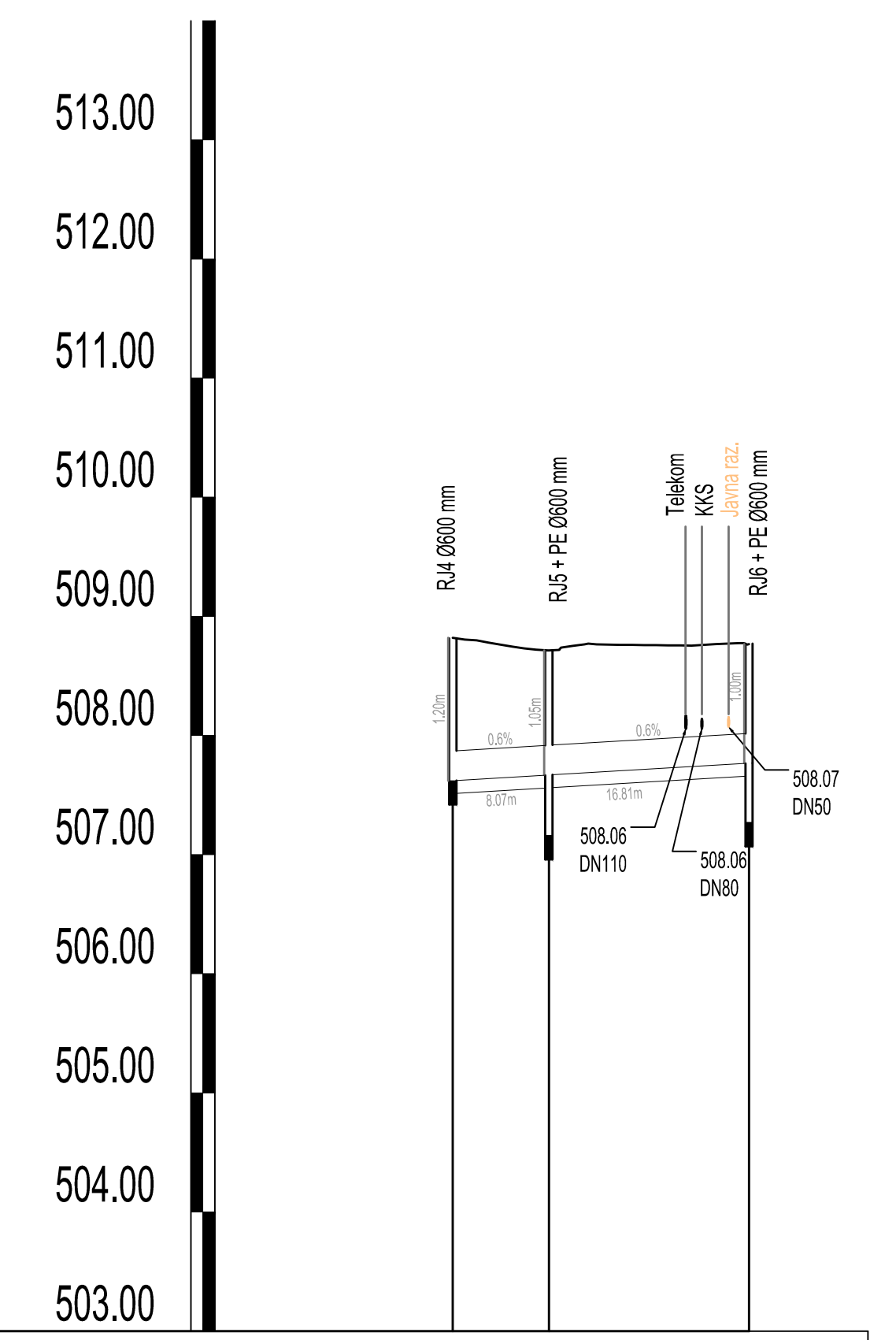

IME	RJ4		RJ5 + PE		RJ6 + PE
STACIONAZA	0.00		8.07		24.88
KOTA TERENA	508.82		508.71		508.77
KOTA IZTOKA, VTOKA	507.62		507.67		507.77
GLOBINA IZKOPA	1.31		1.15		1.11
PADEC		0.6		0.6	
DOLZINA		8.07		16.81	
CEV PROFIL DOLZINA		PVC-KOEX SN8 DN250 , L=24.88 m			

Kanal M2
M 1:1000/100
M1.K3

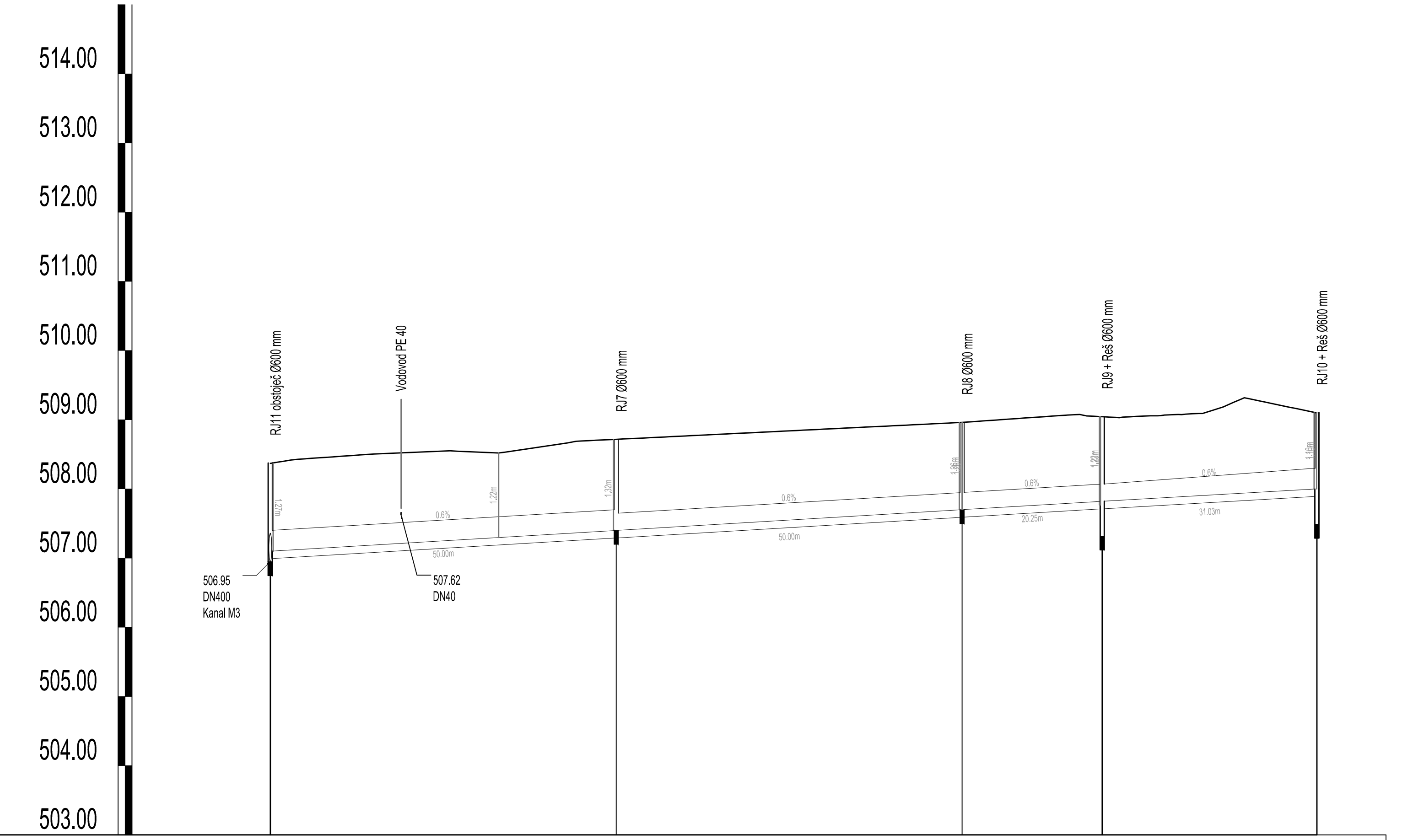

IME	RJ11 obstoječ - Kanal M3		RJ7		RJ8		RJ9 + Reš		RJ10 + Reš
STACIONAZA	0.00		50.00		100.00		120.25		151.28
KOTA TERENA	508.37		508.72		508.96		509.04		509.10
KOTA IZTOKA, VTOKA	506.95 / 507.10		507.40		507.70		507.82		508.00
GLOBINA IZKOPA	1.53 / 1.38		1.43		1.37		1.33		1.21
PADEC		0.6						0.6	
DOLZINA		50.00		50.00		20.25		31.03	
CEV PROFIL DOLZINA		PVC-KOEX SN8 DN315 , L=50.00 m		PEDH Stidren DK SN4 DN250 , L=101.28 m					

Kanal M3
M 1:1000/100
M1.K4

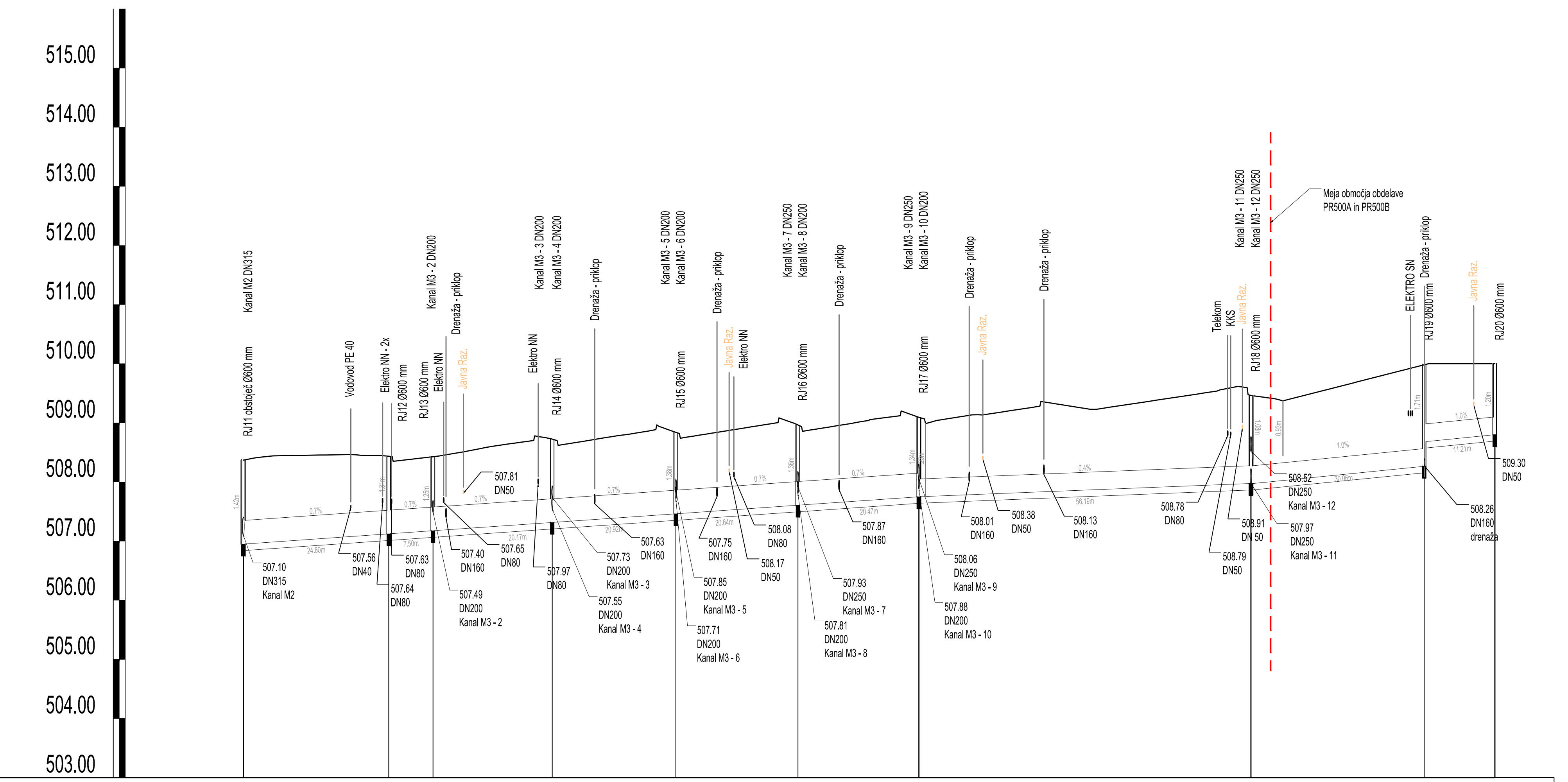

IME	RJ11 obstoječ		RJ12		RJ13		RJ14		RJ15		RJ16		RJ17		RJ18		RJ19		RJ20
STACIONAZA	0.00		24.60		32.10		52.27		73.19		93.83		114.30		170.49		200.55		211.76
KOTA TERENA	508.37		508.43		508.43		508.72		508.84		508.96		509.09		509.46		509.70		510.00
KOTA IZTOKA, VTOKA	506.95		507.12		507.17		507.32		507.46		507.61		507.75		507.97 / 508.39		508.26		508.80
GLOBINA IZKOPA	1.53		1.42		1.36		1.52		1.49		1.47		1.46		1.60 / 1.18		1.78		1.31
PADEC		0.7												0.4		1.0			
DOLZINA		24.60		7.50		20.17		20.92		20.64		20.47		56.19		29.31		11.96	
CEV PROFIL DOLZINA		PVC-KOEX SN8 DN400 , L=114.30 m												PVC-KOEX SN8 DN315 , L=97.46 m					

sprememba	opis spremembe	datum	podpis

investitor
OBČINA BLED
Cesta svobode 13
SI-4260 BLED

projektant
PROVIA
projektiranje . svetovanje . ekologija
IZS 2603 Kranjska ceste 24, 4202 Naklo

projektant podizvajalec

cesta/naziv gradnje: PARKIRIŠČE POD BLEJSKIM GRADOM

odsek/objekt: PARKRIŠČE ZA OSEBNA VOZILA IN AVTODOME, CESTNI PRIKLJUČEK

pododsek/del objekta: –

vsebina/naslov risbe: 0/2 VODILNI NAČRT / NAČRT GRADBENIŠTVA

METEORNA KANALIZACIJA
VZDOLŽNI PROFIL M1, M1a, M2, M3

	ime in priimek	id. številka
vodja projekta	M. Brezavšček, u.d.i.g.	G–1766
pooblaščeni inženir	M. Brezavšček, u.d.i.g.	G–1766
izdelal	S. Sitar u.d.i.vod. in kom.inž.	G–3322

faza	merilo
PZI	1:1000/100
št. projekta: PR500A	datum: MAJ 2022
št. načrta: PR500A–CE–PZI	št. lista: 28

št. odseka	arh. št.	faza/objekt	šifra risbe	prostor za črtno kodo
—	—	—	342	

Vse pravice pridržane. Projektna dokumentacija je last podjeta PROVIA d.o.o., ki je tudi nosilec avtorskih pravic.
Brez pisne odobritve podjetja PROVIA d.o.o. ni dovoljena uporaba ali razmnoževanje dokumentacije niti v delni niti v kakršni koli drugi obliki.

Kanal M3 - 2
M 1:1000/100
M1.K5

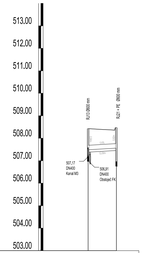

IME	RJ13 - Kanal M3		RJ21 + PE
STACIONAZA	0.00		13.59
KOTA TERENA	508.42		508.46
KOTA IZTOKA, VTOKA	507.17 507.42		507.96 507.81
GLOBINA IZKOPA	1.25 1.00		0.50
PADEC	0.6		
DOLZINA	12.59		
CEV PROFIL DOLZINA	PVC-KODEX SN8 DN200 , L=12,59 m		

Kanal M3 - 3
M 1:1000/100
M1.K6

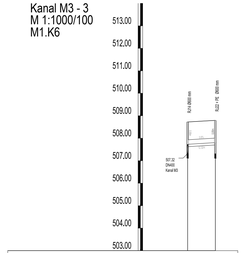

IME	RJ14 - Kanal M3		RJ22 + PE
STACIONAZA	0.00		12.32
KOTA TERENA	508.72		508.79
KOTA IZTOKA, VTOKA	507.32 507.47		507.81 507.81
GLOBINA IZKOPA	1.51 1.25		1.15 1.15
PADEC	0.6		
DOLZINA	12.32		
CEV PROFIL DOLZINA	PVC-KODEX SN8 DN200 , L=12,32 m		

Kanal M3 - 4
M 1:1000/100
M1.K7

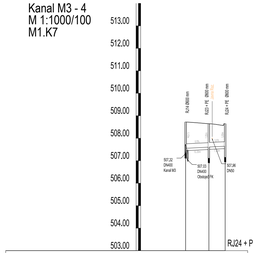

IME	RJ14 - Kanal M3		RJ23 + PE
STACIONAZA	0.00	10.25	17.80
KOTA TERENA	508.72	508.64	508.80
KOTA IZTOKA, VTOKA	507.32 507.47	507.51 507.66	507.66 507.81
GLOBINA IZKOPA	1.51 1.25	1.15 1.15	1.14 1.14
PADEC	0.5	0.5	
DOLZINA	10.25	7.25	
CEV PROFIL DOLZINA	PVC-KODEX SN8 DN200 , L=17,80 m		

Kanal M3 - 5
M 1:1000/100
M1.K8

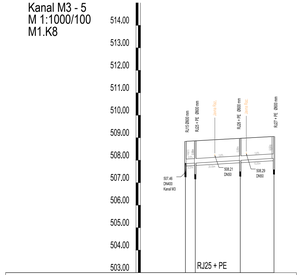

IME	RJ15 - Kanal M3		RJ26 + PE		RJ27 + PE
STACIONAZA	0.00	4.27		4.37	16.37
KOTA TERENA	508.84	508.86		508.87	508.96
KOTA IZTOKA, VTOKA	507.49 507.34	507.69 507.54		507.69 507.54	507.84 507.69
GLOBINA IZKOPA	1.48 1.50	1.29 1.32		1.28 1.33	1.28 1.27
PADEC	0.6	0.6		0.6	
DOLZINA	4.27	20.00		15.00	
CEV PROFIL DOLZINA	PVC-KODEX SN8 DN200 , L=39,37 m				

Kanal M3 - 6
M 1:1000/100
M1.K9

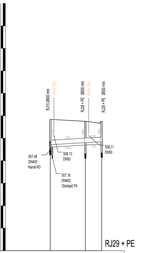

IME	RJ15 - Kanal M3		RJ28 + PE
STACIONAZA	0.00	15.63	22.68
KOTA TERENA	508.84	508.75	508.75
KOTA IZTOKA, VTOKA	507.49 507.71	507.69 507.90	507.69 507.84
GLOBINA IZKOPA	1.48 1.24	1.06 1.01	1.01 1.09
PADEC	0.6	0.6	
DOLZINA	15.63	7.25	
CEV PROFIL DOLZINA	PVC-KODEX SN8 DN200 , L=22,88 m		

Kanal M3 - 7
M 1:1000/100
M1.K10

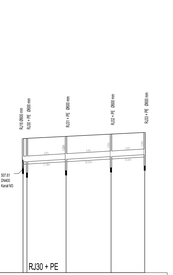

IME	RJ16 - Kanal M3		RJ31 + PE		RJ32 + PE		RJ33 + PE
STACIONAZA	0.00	1.79		15.16		36.16	54.16
KOTA TERENA	508.96	508.97		508.98		508.98	508.94
KOTA IZTOKA, VTOKA	507.61 507.76	507.76 507.91		508.04 508.19		508.19 508.34	508.34 508.49
GLOBINA IZKOPA	1.45 1.30	1.34 1.19		1.13 0.98		1.11 0.96	1.09 0.95
PADEC	0.6		0.6		0.6		0.6
DOLZINA	1.79	17.38		20.00		18.00	
CEV PROFIL DOLZINA	PVC-KODEX SN8 DN250 , L=54,16 m						

sprememba	opis spremembe	datum	podpis

investitor

OBČINA BLED
Cesta svobode 13
SI-4260 BLED

projektant

PROVIA
projektiranje · svetovanje · ekologija
Kranjska cesta 2/4, 4202 Naklo

projektant podizvajalec

vsebina/naziv grafike
PARKIRIŠČE POD BLEJSKIM GRADOM

naziv/objekt
PARKIRIŠČE ZA OSEBNA VOZILA IN AVTODOME, CESTNI PRIKLJUČEK

podobjekt/del objekta
...

vsebina/naziv risbe
0/2 VODILNI NAČRT / NAČRT GRADBENIŠTVA
METEORNA KANALIZACIJA
VZDOLŽNI PROFIL M3-2, M3-3, M3-4, M3-5, M3-6, M3-7

	ime in priimek	id. številka
vodja projekta	M. Brezovšček, u.d.i.g.	G-1766
pooblaščeni inženir	M. Brezovšček, u.d.i.g.	G-1766
izdelal	S. Sitar u.d.i.vod. in kom.inž.	G-3322

faza	PZI	merilo	1:1000/100
št. projekta	PR500A	datum	MAJ 2022
št. načrta	PR500A-CE-PZI	št. lista	29

št. zbirke	arh. št.	faza/tip/kat	štev. risbe
—	—	—	342

prostor za štirna koda

Vse pravice pridržane. Projektna dokumentacija je last podjetja PROVIA d.o.o., ki je tudi nosilec avtorskih pravic. Brez pisne odobritve podjetja PROVIA d.o.o. ni dovoljena uporaba ali razmnoževanje dokumentacije niti v delni niti v kateri koli drugi obliki.

LAST SAVED BY: Sitar
Z:\ARCHIVE\1 Urejeni Dokumentacija\3
Zip\PR500A.dwg
15.07.2022 08:26:19
C:\Users\Sitar\Desktop\1 Folder\BLEDPRO_PARKIRIŠČE_CESTNI\PR500A_CE_ODV_P.dwg

Kanal M3 - 8
M 1:1000/100
M1.K11

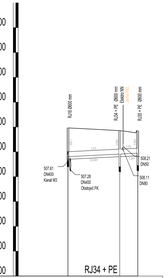

IME	RJ16 - Kanal M3		RJ34 + PE		RJ35 + PE	
STACIONAŽA	0.00		20.84		28.03	
KOTA TERENA	508.66		508.66		508.66	
KOTA IZTOKA, VTOKA	507.81	507.81	507.28		507.96	
GLOBINA IZKOPA	1.45	1.75	1.05		1.01	
PADEC	0.5					
DOLŽINA	20.84		7.26			
CEV PROFIL DOLŽINA	PVC-KODEX SN8 DN200 , L=28,10 m					

Kanal M3 - 9
M 1:1000/100
M1.K12

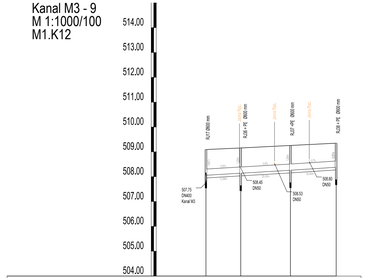

IME	RJ17 - Kanal M3		RJ36 + PE		RJ37 +PE		RJ38 + PE	
STACIONAŽA	0.00		13.99		33.99		52.19	
KOTA TERENA	508.66		508.66		508.66		508.66	
KOTA IZTOKA, VTOKA	507.75	507.75	508.14		508.26		508.38	
GLOBINA IZKOPA	1.45	1.75	1.15		1.15		1.08	
PADEC	0.6		0.6		0.7			
DOLŽINA	13.99		20.00		18.40			
CEV PROFIL DOLŽINA	PVC-KODEX SN8 DN250 , L=52,39 m							

Kanal M3 - 10
M 1:1000/100
M1.K13

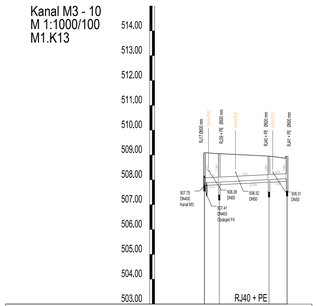

IME	RJ17 - Kanal M3		RJ39 + PE		RJ40 + PE		RJ41 + PE	
STACIONAŽA	0.00		6.21		26.01		33.27	
KOTA TERENA	508.66		508.66		508.66		508.66	
KOTA IZTOKA, VTOKA	507.75	507.75	507.91		508.01		508.05	
GLOBINA IZKOPA	1.45	1.75	1.25		1.05		1.01	
PADEC	0.5							
DOLŽINA	6.01		20.00		7.26			
CEV PROFIL DOLŽINA	PVC-KODEX SN8 DN200 , L=33,27 m							

Kanal M3 - 11
M 1:1000/100
M1.K14

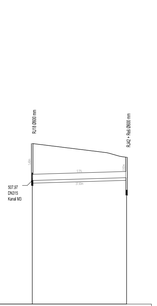

IME	RJ18 - Kanal M3		RJ42 + Reš	
STACIONAŽA	0.00		37.93	
KOTA TERENA	508.46		508.91	
KOTA IZTOKA, VTOKA	507.97	507.97	508.39	
GLOBINA IZKOPA	1.65	1.65	1.03	
PADEC	0.3			
DOLŽINA	37.93			
CEV PROFIL DOLŽINA	PVC-KODEX SN8 DN250 , L=37,93 m			

Kanal M3 - 12
M 1:1000/100
M1.K15

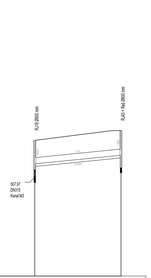

IME	RJ18 - Kanal M3		RJ43 + Reš	
STACIONAŽA	0.00		34.89	
KOTA TERENA	508.66		508.66	
KOTA IZTOKA, VTOKA	507.97	507.97	508.66	
GLOBINA IZKOPA	1.65	1.65	1.11	
PADEC	1.0			
DOLŽINA	34.89			
CEV PROFIL DOLŽINA	PVC-KODEX SN8 DN250 , L=34,89 m			

sprememba	opis spremembe	datum	podpis

investitor	OBČINA BLED Cesta svobode 13 SI-4260 BLED	cesta/hišni grajska	PARKIRIŠČE POD BLEJSKIM GRADOM
projektant	PROVIA projektiranje · svetovanje · ekologija ID 3160 Kranjska cesta 24, 4202 Naklo	odsek/objekt	PARKIRIŠČE ZA OSEBNA VOZILA IN AVTODOME, CESTNI PRIKLJUČEK
		pododsek/del objekta	–
projektant podizvajalec		vrsta/naziv risbe	0/2 VODILNI NAČRT / NAČRT GRADBENIŠTVA METEORNA KANALIZACIJA VZDOLŽNI PROFIL M3-8, M3-9, M3-10, M3-11, M3-12

	ime in priimek	id. številka	faza	merilo
vodja projekta	M. Brezovšček, u.d.i.g.	G–1766	PZI	1:1000/100
pooblaščeni inženir	M. Brezovšček, u.d.i.g.	G–1766	št. projekta PR500A	datum MAJ 2022
izdelal	S. Sitar u.d.i.vod. in kom.inž.	G–3322	št. načrta PR500A–CE–PZI	št. lista 30

št. odseka	arh. št.	fizej/objekt	štev risbe	prostor za štirimestno kodo
—	—	—	342	

Vse pravice pridržane. Projektna dokumentacija je last podjetja PROVIA d.o.o., ki je tudi nosilec avtorskih pravic. Brez pisne odobritve podjetja PROVIA d.o.o. ni dovoljena uporaba ali razmnoževanje dokumentacije niti v delni niti v kakršni koli drugi obliki.

LAST SAVED BY: Sitar
Autodesk DWF Standard Documentation.pc3
11.07.2022 08:29:23
11.07.2022 08:29:23
S:\projekti\PR\2022\PR500A\2-1-1\Risi\CENA ELEKTRIKA_VARIANTA_CEL_ZAGAJANJE_CE_02-1.dwg

Kanal M3
M 1:1000/100
M1.K4

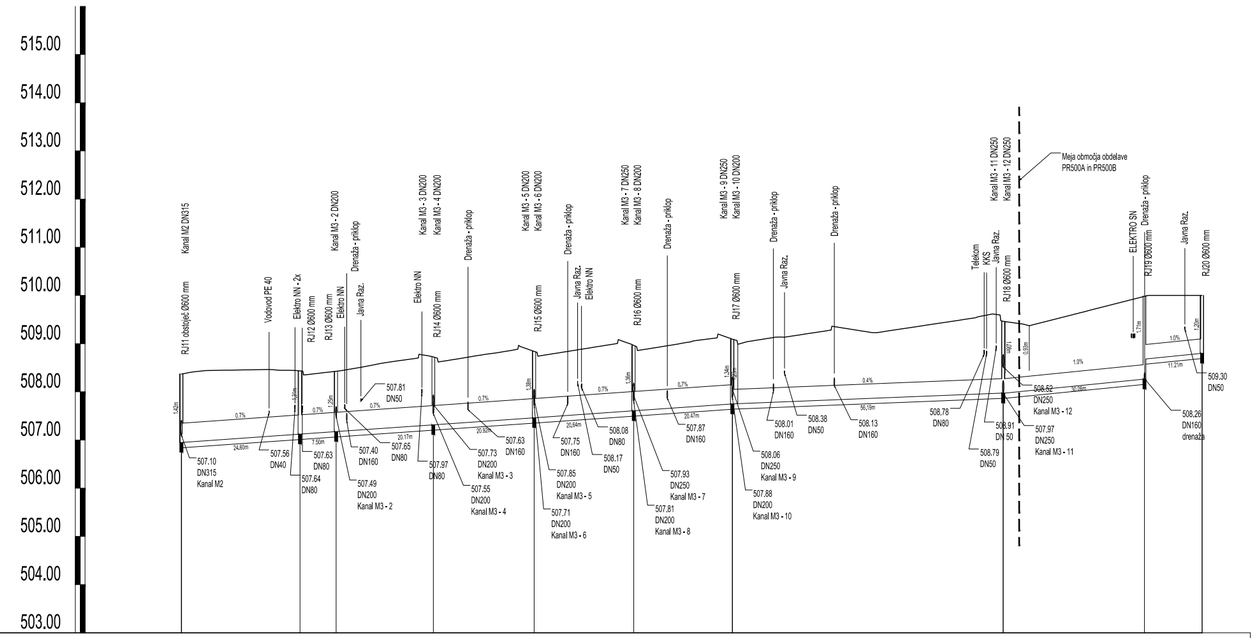

IME	RJ11 obstoječ	RJ12	RJ13	RJ14	RJ15	RJ16	RJ17	RJ18	RJ19	RJ20
STACIONAZA	0.00	24.60	32.10	52.27	73.19	93.83	114.30	170.49	200.55	211.76
KOTA TERENA	508.37	508.43	508.43	508.72	508.84	508.96	509.09	509.46	509.70	510.00
KOTA IZTOKA, VTOKA	506.95	507.12	507.17	507.32	507.46	507.61	507.75	507.97	508.26	508.80
GLOBINA IZKOPA	1.53	1.42	1.36	1.52	1.49	1.47	1.46	1.60	1.78	1.31
PADEC		0.7						0.4	1.0	
DOLZINA		24.60	7.50	20.17	20.92	20.64	20.47	56.19	29.31	11.96
CEV PROFIL DOLZINA		PVC-KOEX SN8 DN400 , L=114.30 m						PVC-KOEX SN8 DN315 , L=97.46 m		

sprememba	opis spremembe	datum	podpis

investitor

OBČINA BLED
Cesta svobode 13
SI-4260 BLED

projektant

PROVIA
projektiranje . svetovanje . ekologija
IZS 2603 Kranjska ceste 24, 4202 Naklo

projektant podizvajalec

cesta/naziv gradnje
PARKIRIŠČE POD BLEJSKIM GRADOM

odsek/objekt
PARKRIŠČE ZA OSEBNA VOZILA IN AVTODOME, CESTNI PRIKLJUČEK

pododsek/del objekta
–

vsebina/naslov risbe
0/2 VODILNI NAČRT / NAČRT GRADBENIŠTVA
METEORNA KANALIZACIJA
VZDOLŽNI PROFIL M3

	ime in priimek	id. številka
vodja projekta	M. Brezavšček, u.d.i.g.	G–1766
pooblaščeni inženir	M. Brezavšček, u.d.i.g.	G–1766
izdelal	S. Sitar u.d.i.vod. in kom.inž.	G–3322

faza	merilo
PZI	1:1000/100
št. projekta: PR500A	datum: MAJ 2022
št. načrta: PR500A–CE–PZI	št. lista: 31

št. odseka	arh. št.	faza/objekt	šifra risbe
—	—	—	342

prostor za črtno kodo

Vse pravice pridržane. Projektna dokumentacija je last podjeta PROVIA d.o.o., ki je tudi nosilec avtorskih pravic.
Brez pisne odobritve podjetja PROVIA d.o.o. ni dovoljena uporaba ali razmnoževanje dokumentacije niti v delni niti v kakršni koli drugi obliki.

LAST SAVED BY: Simon
AutoCAD PDF (General Documentation).pc3
PLOT STAMP DATE: 11. 07. 2022
11. 07. 2022 08:26:27
\\Server\provia\PROJEKTI\2022\PR500\CE_P in R Bled_OBČINA BLED\PR500A_PARKIRIŠČE\504_PZI\2_GNGRAFIKA\504_P7D_ODV_VP.dwg

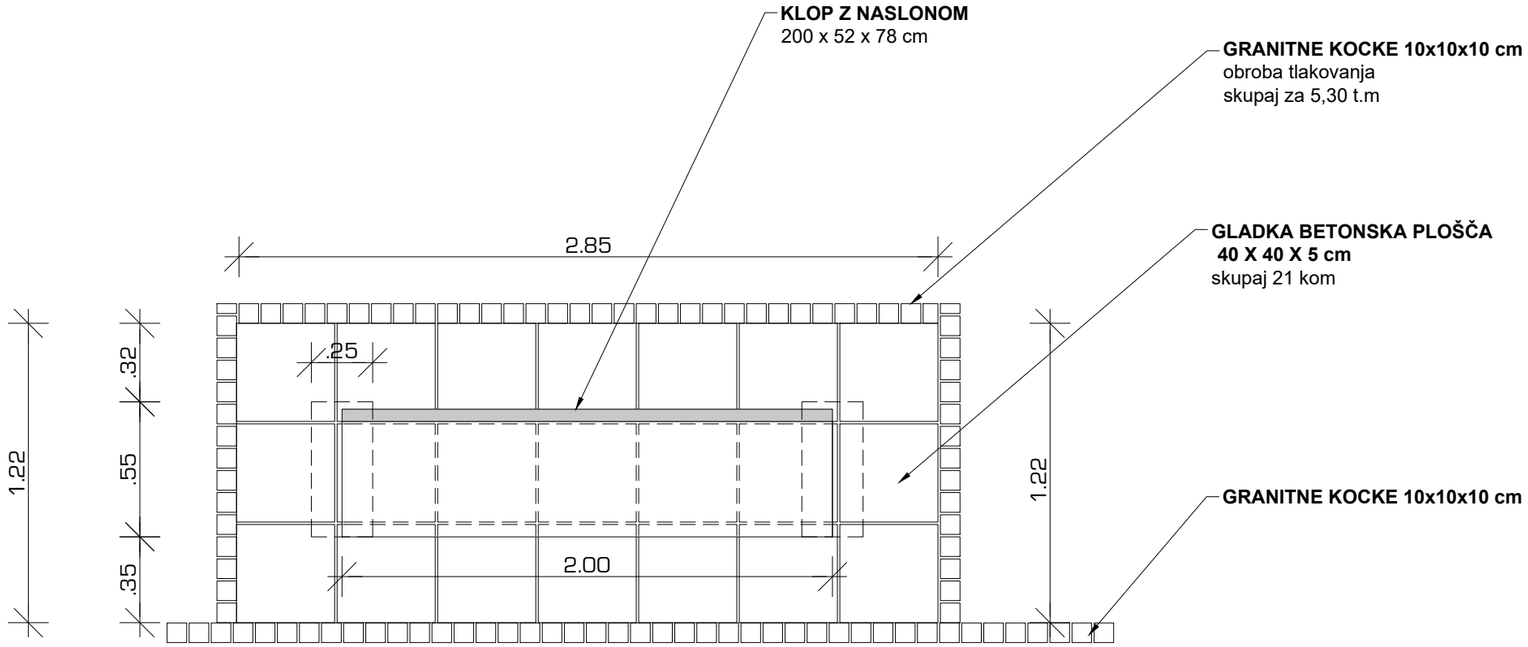

Slika: Tipska klop po katalogu urbane opreme



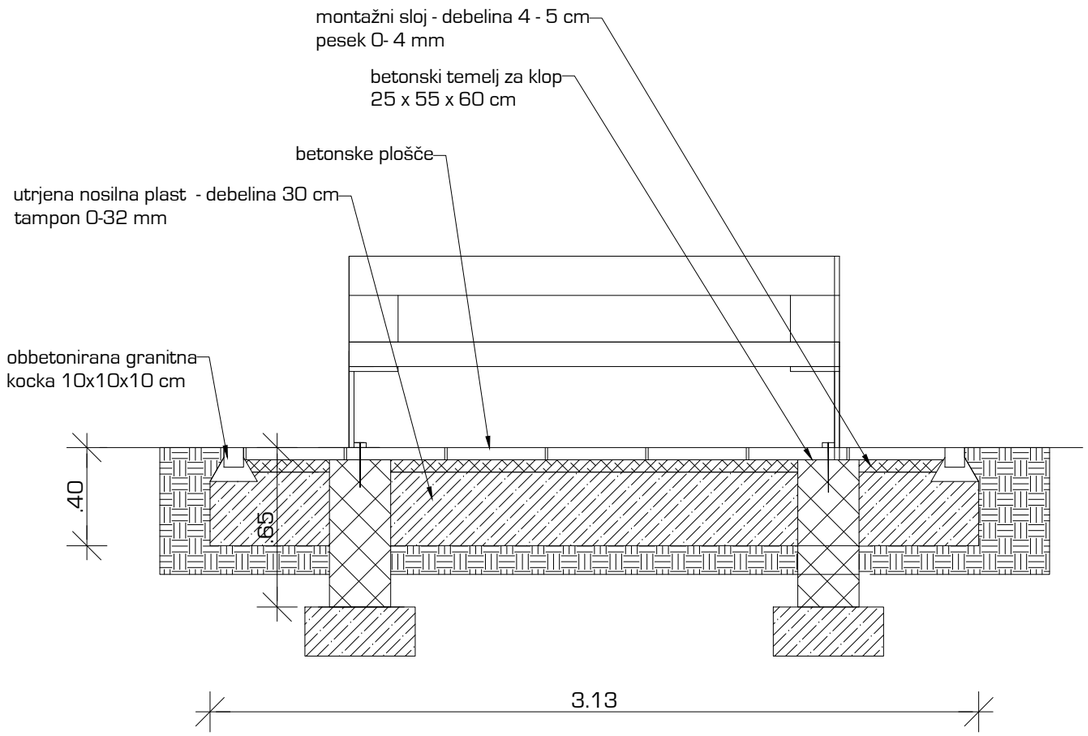

sprememba	opis spremembe	datum	podpis

investitor

OBČINA BLED
Cesta svobode 13
SI-4260 BLED

projektant

PROVIA
projektiranje . svetovanje . ekologija
IZS 2603 Kranjska ceste 24, 4202 Naklo

projektant podizvajalec

cesta/naziv gradnje
PARKIRIŠČE POD BLEJSKIM GRADOM

odsek/objekt
PARKRIŠČE ZA OSEBNA VOZILA IN AVTODOME, CESTNI PRIKLJUČEK

pododsek/del objekta
–

vsebina/naslov risbe
0/2 VODILNI NAČRT / NAČRT GRADBENIŠTVA

DETAJL POSTAVITVE TIPSKE KLOPI S TLAKOVANJEM

	ime in priimek	id. številka
vodja projekta	M. Brezavšček, u.d.i.g.	G-1766
pooblaščeni inženir	M. Brezavšček, u.d.i.g.	G-1766
izdelal	S. Sitar u.d.i.vod. in kom.inž.	G-3322

faza	merilo
PZI	1:25
št. projekta: PR500A	datum: MAJ 2022
št. načrta: PR500A-CE-PZI	št. lista: 32

št. odseka	arh. št.	faza/objekt	šifra risbe
—	—	—	151

prostor za črtno kodo

Vse pravice pridržane. Projektna dokumentacija je last podjeta PROVIA d.o.o., ki je tudi nosilec avtorskih pravic.
Brez pisne odobritve podjetja PROVIA d.o.o. ni dovoljena uporaba ali razmnoževanje dokumentacije niti v delni niti v kakršni koli drugi obliki.

LAST SAVED BY: Simon
_AutoCAD PDF (General Documentation).pc3
PV_B&W+COLOR.ctb
11. 07. 2022 08:26:35
\\Server_provia\PROJEKTI\2020\PR500\DE_P in R\Bled_OBČINA BLED_PR500A_PARKIRIŠČE (004_PZI_2_GN_GRAFIKA_DETAJLI_5004_PZI_DE_Detalj postavitve tipske klopi.dwg

DETAJL POGLOBLJENEGA ROBNIKA M1:25

Tloris:

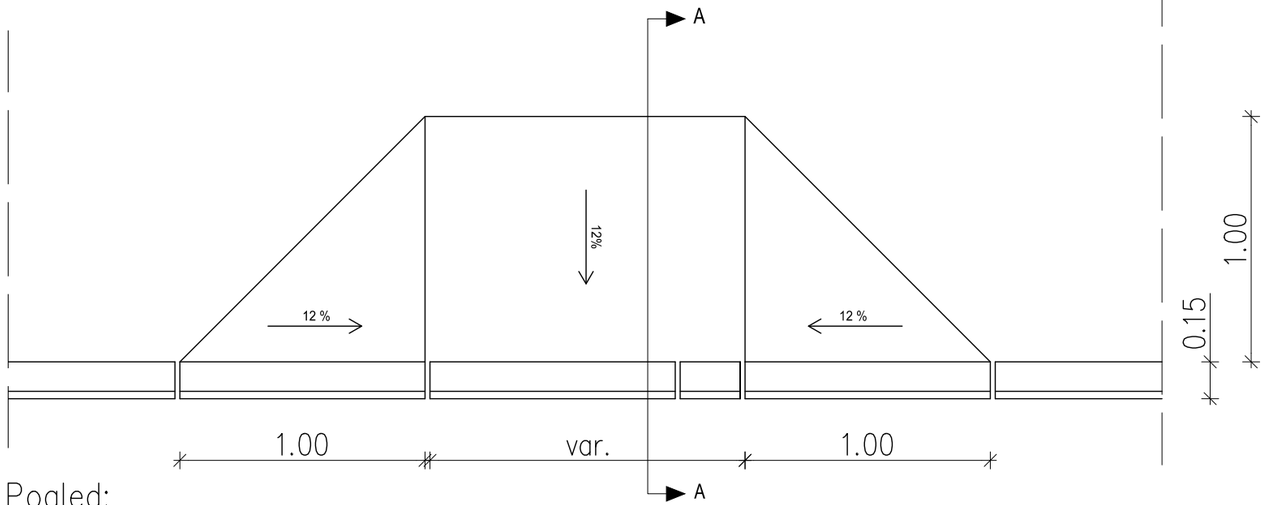

Pogled:

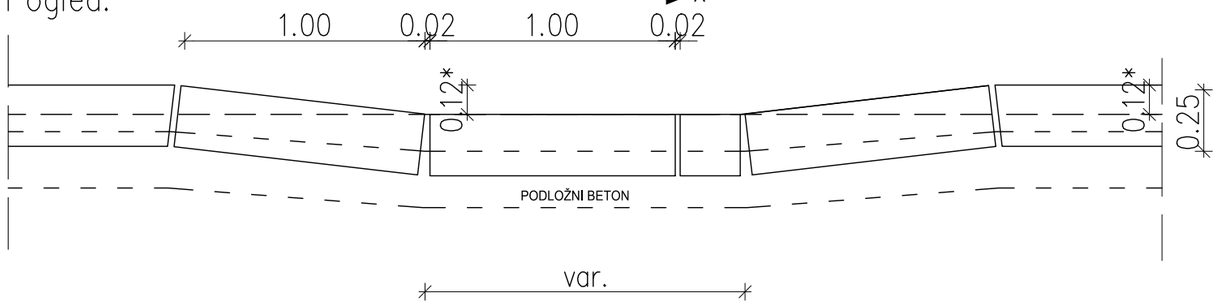

Prerez A–A:

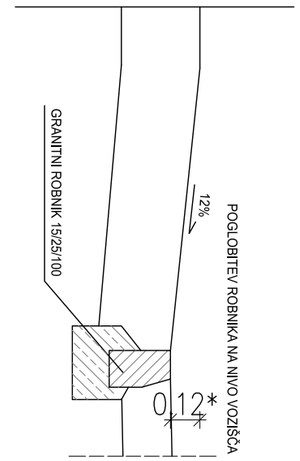

OPOMBE:

- Robnike se polaga na cca 20 cm podložnega betona, C16/20
- Betonske robnike se polaga z medsebojnim razmakom min 10mm.

* vsi robniki znotraj parkirišča so visoki 8 cm

sprememba	opis spremembe	datum	podpis

investitor

OBČINA BLED
Cesta svobode 13
SI-4260 BLED

projektant

PROVIA
projektiranje . svetovanje . ekologija
IZS 2603 Kranjska ceste 24, 4202 Naklo

projektant podizvajalec

cesta/naziv gradnje
PARKIRIŠČE POD BLEJSKIM GRADOM

odsek/objekt
PARKRIŠČE ZA OSEBNA VOZILA IN AVTODOME, CESTNI PRIKLJUČEK

pododsek/del objekta
–

vsebina/naslov risbe
0/2 VODILNI NAČRT / NAČRT GRADBENIŠTVA

DETAJL POGLOBLJENEGA ROBNIKA

	ime in priimek	id. številka
vodja projekta	M. Brezavšček, u.d.i.g.	G–1766
pooblaščeni inženir	M. Brezavšček, u.d.i.g.	G–1766
izdelal	S. Sitar u.d.i.vod. in kom.inž.	G–3322

faza: PZI	merilo: 1:25
št. projekta: PR500A	datum: MAJ 2022
št. načrta: PR500A–CE–PZI	št. lista: 33

št. odseka	arh. št.	faza/objekt	šifra risbe
–	–	–	151

prostor za črtno kodo

Vse pravice pridržane. Projektna dokumentacija je last podjeta PROVIA d.o.o., ki je tudi nosilec avtorskih pravic.
Brez pisne odobritve podjetja PROVIA d.o.o. ni dovoljena uporaba ali razmnoževanje dokumentacije niti v delni niti v kakršni koli drugi obliki.

LAST SAVED BY: Simon
_AutoCAD PDF (General Documentation).pc3
PV_B&W+COLOR.ctb
11. 07. 2022 08:26:39
\\Server\provia\PROJEKTI 2020\PR500-CE_P in R Bled_OBCINA BLED\PR500A_PARKIRISCE\004_PZI\2_GN\GRAFIKA\DETAJLI\500A_PZI_CE_Detaj pogl_robnik.dwg

DETAJL VGRADNJE CEVOVODOV M1:20

Vgradnja v območje vozišče konstrukcije - zadostno nadkritje

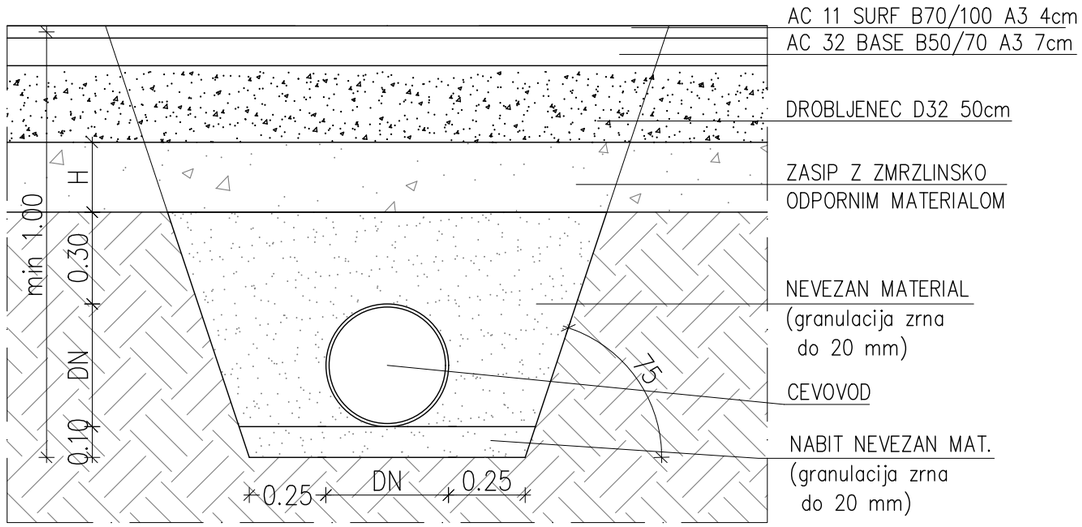

vgradnja v območje neutrjenih površin

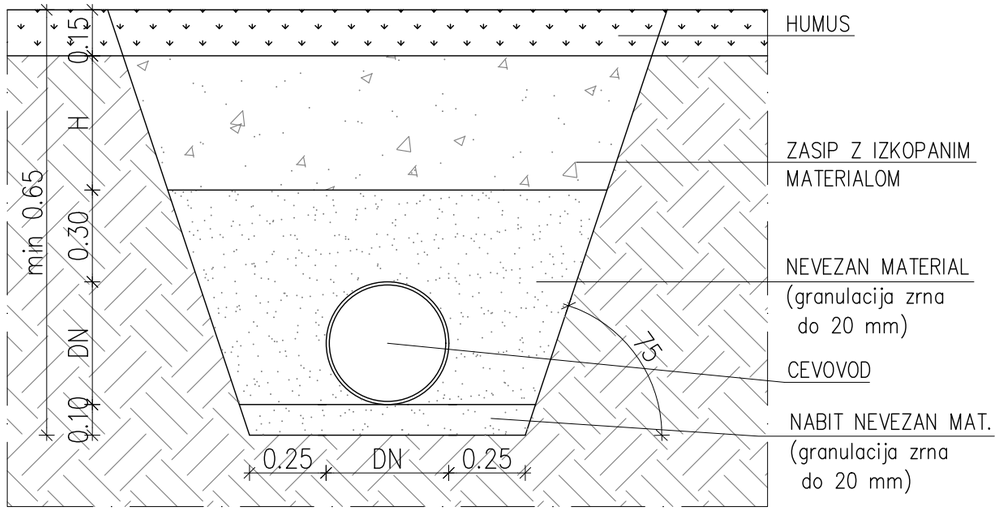

Vgradnja v območje vozišče konstrukcije - obbetoniranje cevi

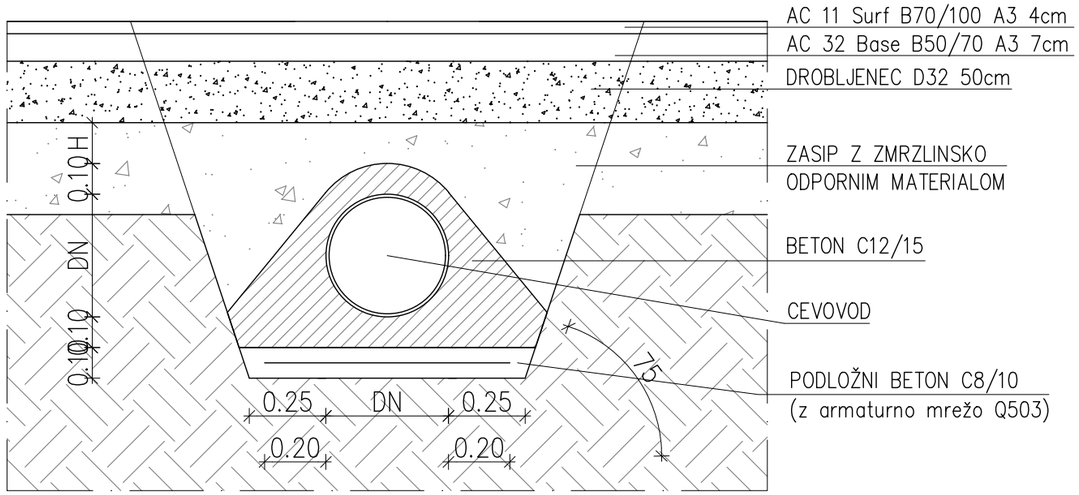

sprememba	opis spremembe	datum	podpis

investitor

OBČINA BLED
Cesta svobode 13
SI-4260 BLED

projektant

PROVIA
projektiranje . svetovanje . ekologija
IZS 2603 Kranjska ceste 24, 4202 Naklo

projektant podizvajalec

cesta/naziv gradnje
PARKIRIŠČE POD BLEJSKIM GRADOM

odsek/objekt
PARKRIŠČE ZA OSEBNA VOZILA IN AVTODOME, CESTNI PRIKLJUČEK

pododsek/del objekta
–

vsebina/naslov risbe
0/2 VODILNI NAČRT / NAČRT GRADBENIŠTVA

DETAJL VGRADNJE CEVOVODOV

	ime in priimek	id. številka
vodja projekta	M. Brezavšček, u.d.i.g.	G-1766
pooblaščeni inženir	M. Brezavšček, u.d.i.g.	G-1766
izdelal	S. Sitar u.d.i.vod. in kom.inž.	G-3322

faza	merilo
PZI	1:20
št. projekta: PR500A	datum: MAJ 2022
št. načrta: PR500A-CE-PZI	št. lista: 34

št. odseka	arh. št.	faza/objekt	šifra risbe
–	–	–	151

prostor za črtno kodo

Vse pravice pridržane. Projektna dokumentacija je last podjeta PROVIA d.o.o., ki je tudi nosilec avtorskih pravic.
Brez pisne odobritve podjetja PROVIA d.o.o. ni dovoljena uporaba ali razmnoževanje dokumentacije niti v delni niti v kakršni koli drugi obliki.

LAST SAVED BY: Simon
_AutoCAD PDF (General Documentation).pc3
PV_B&W+COLOR.ctb
11. 07. 2022 08:28:55
\\Server\provia\PROJEKTI 2020\PR500-CE_P in R Bled_OBCINA BLED\PR500A_PARKRISCE\004_PZI\2_GN\GRAFIKA\DETAJLI\500A_PZI_CE_Detaj polaganje_cevi.dwg